AutoDome Easy II

www.boschsecurity.de

BOSCH
Technik fürs Leben

- Verbessertes Design und ultrakompakte Konstruktion für diskrete Überwachung im Innen- und Außenbereich
- Hochgeschwindigkeitsschwenken mit kontinuierlicher 360°-Drehung
- Farbkamera mit 530 TVL für hohe Auflösung/ Empfindlichkeit
- 120-facher Zoom (10-fach optisch, 12-fach digital)
- Mehrere Modi für Rundgänge und AutoPan

AutoDome Easy II ist ein robustes, sehr kompaktes und einfach zu installierendes PTZ-Kamerasystem mit vielen Leistungsmerkmalen, die normalerweise nur bei herkömmlichen Hochgeschwindigkeits-Dome-Kameras zu finden sind. Diese diskrete Hochgeschwindigkeits-Dome-Kamera wurde speziell dafür entwickelt, uneingeschränkte Funktionalität und Leistung für den Einsatz im Innen- und Außenbereich zu einem sehr attraktiven Preis zu bieten.

Highlights der AutoDome Easy II Kamera
Mit einem Kuppeldurchmesser von nur 10,2 cm ist die AutoDome Easy II rund 70 % kleiner als herkömmliche PTZ-Kameras und 20 % kleiner als andere kompakte Dome-Kameras. Ihre kompakten Abmessungen machen die AutoDome Easy II zur idealen Kamera für diskrete Überwachungseinsätze.

Trotz ihrer kompakten Größe bietet die AutoDome Easy II neueste Technologien und Leistungsmerkmale, die die wenigsten kompakten PTZ-Kameras aufweisen. Die variablen Schwenk- und Neigegeschwindigkeiten sowie die AutoPivot-Funktion garantieren eine optimale Kamerasteuerung und Bildanzeige in allen Zoom-Stufen. Die Autofokus-Kamera mit 120-fachem Hochleistungs-Zoom (10-fach optisch/12-fach digital) verwendet modernste digitale Bildverarbeitungstechnologie mit ausgezeichneter Empfindlichkeit und Auflösung. Mit 99 benutzerdefinierten Positionsvoreinstellungen und mehreren Modi für Rundgänge und AutoPan ist die AutoDome Easy II erstaunlich leistungsfähig.

Eine einzige AutoDome Easy II deckt den gleichen Überwachungsbereich ab wie vier feststehende Minidomes und kostet weniger als eine herkömmliche PTZ-Dome-Kamera. Mit der AutoDome Easy II Kamera werden Ihre Sicherheitsinvestitionen optimiert, da sie sich mit allen Bosch Videoprodukten kombinieren lässt, beispielsweise mit Allegiant Kreuzschienen für variable Geschwindigkeiten, DiBos und Divar Digital-Videorekordern sowie dem gesamten Spektrum der Bosch Video-over-IP-Produkte.

Außerdem ist die AutoDome Easy II einfach zu installieren und zu verwenden. Sie ist als Ausführung für Aufputz-, Unterputz-, Wand- oder Rohrmontage erhältlich. Mit diesen Befestigungsoptionen kann die AutoDome Easy II praktisch überall befestigt werden. Die intuitiven Menüstrukturen ermöglichen eine schnelle und einfache Dome-Konfiguration. Durch die integrierte IntuiKey Unterstützung bietet die

AutoDome Easy II dieselben gewohnten Tastatur- und Joystick-Befehle wie die übrigen Kameras der Bosch AutoDome Reihe.

Funktionsbeschreibung

Im Folgenden werden einige der Leistungsmerkmale aufgeführt, die die AutoDome Easy II Serie zur idealen Lösung für eine Vielzahl von Überwachungsanwendungen im Innenbereich machen:

Hochleistungsfähige PTZ-Farbkamera (120-fach)
AutoDome Easy II PTZ-Kameras sind mit einem 1/4-Zoll-Farb-CCD ausgestattet. Mit einer Auflösung von 530 TVL (NTSC/PAL) und einer Empfindlichkeit bis unter 1,0 Lux bietet die AutoDome Easy II Serie herausragende Leistung zu einem sehr attraktiven Preis.
Die AutoDome Easy II unterstützt bis zu 99 benutzerdefinierte Positionsvoreinstellungen sowie einen voreingestellten Rundgang, zwei aufgezeichnete Rundgänge und zwei automatische Schwenkbereiche. Der voreingestellte Rundgang kann mit bis zu 99 Positionsvoreinstellungen und einer konfigurierbaren Verweildauer zwischen den Positionen programmiert werden. Die aufgezeichneten Rundgänge können alle während einer 15-minütigen Aufzeichnung ausgeführten manuellen Kamerabewegungen wiedergeben, einschließlich der Schwenk-, Neige- und Zoomgeschwindigkeiten und anderer Änderungen der Objektiveinstellung.
Bei der Wiedergabe der voreingestellten Schwenk- und Neigebewegungen wird eine Genauigkeit von ±0,1° erzielt, um sicherzustellen, dass stets die richtige Szene erfasst wird. AutoDome Easy II bietet variable Schwenk-/Neigegeschwindigkeiten, von langsamen 0,1° pro Sekunde bis zu sehr schnellen 120° pro Sekunde. Die Dome-Kamera erreicht Schwenkgeschwindigkeiten von 360° pro Sekunde und Neigegeschwindigkeiten von 100° pro Sekunde zwischen verschiedenen Positionsvoreinstellungen.
Die AutoDome Easy II bietet einen Neigebereich von 0 bis 94° und einen Schwenkbereich von bis zu 360° bei kontinuierlicher Drehung.
Die patentierten Funktionen AutoScaling (proportionales Zoomen) und AutoPivot (automatisches Drehen beim weiteren Neigen der Kamera unterhalb der Kuppel) gewährleisten eine optimale Steuerung.

Kostengünstige Abdeckung
Normalerweise sind vier oder mehr feststehende Dome-Kameras erforderlich, um einen Überwachungsbereich von 360° zu ermöglichen. Herkömmliche PTZ-Dome-Kameras bieten eine vollständige Abdeckung, jedoch zu einem deutlich höheren Preis. Eine einzige AutoDome Easy II Kamera deckt den gleichen Überwachungsbereich wie vier feststehende Domes, kostet aber weniger als eine herkömmliche PTZ-Dome-Kamera. Neben geringeren Erstinvestitionen profitieren Sie auch von reduzierten Installations- und Wartungskosten.

Bessere Privatsphärenausblendung
Die AutoDome Easy II Serie ermöglicht die Verwendung von insgesamt 12 individuellen Privatsphärenmasken. Bis zu 12 Masken können pro Szene angezeigt werden. Anders als herkömmliche Privatsphärenmasken kann jede dieser Masken mit drei, vier oder sogar fünf Ecken zur Abdeckung komplexerer Formen programmiert werden. Beim Zoomen der Kamera ändert jede Maske problemlos und schnell ihre Größe, sodass das abgedeckte Objekt nicht sichtbar wird. Es stehen außerdem die Farben Schwarz und Weiß sowie die unscharfe Darstellung zur Auswahl. Die unscharfe Darstellung eignet sich, wenn die Privatsphäre gewahrt werden soll, aber eine Bewegungserkennung dennoch erforderlich ist.

Robust und zuverlässig
Das äußerst robuste, manipulationssichere Aluminiumgehäuse und die schlagfeste Polycarbonatkuppel schützen die AutoDome Easy II Kamera vor Vandalismus und Diebstahl, sodass sie auch unter schwierigen Bedingungen zuverlässig Bilder liefert.

Wie alle Produkte von Bosch wurde der AutoDome Easy II den umfangreichsten und anspruchsvollsten Belastungstests der Branche unterzogen, z. B. HALT (Highly Accelerated Life Testing), um eine lange Lebensdauer im Betrieb sicherzustellen. Außerdem gilt für die Kameras die dreijährige Bosch Garantie, die branchenweit führend ist.

Einfache Installation und Wartung
Die AutoDome Easy II wurde für eine schnelle und einfache Installation konzipiert – eines der wichtigsten Leistungsmerkmale der Bosch CCTV-Produkte. Die Kuppel wird fertig montiert und für die Aufputzmontage vorbereitet geliefert. Außerdem sind Wand-, Unterputz- und Rohrmontagesätze erhältlich, mit denen die AutoDome Easy II einfach an die speziellen Anforderungen vor Ort angepasst werden kann. Erhältlich in Weiß oder Anthrazit.

Die intuitive Menüstruktur sowie die Unterstützung mehrerer Sprachen ermöglichen eine schnelle und einfache Dome-Konfiguration. Die unterstützten Menüsprachen für das On-Screen-Display sind Englisch, Französisch, Deutsch, Spanisch, Portugiesisch, Polnisch, Italienisch und Niederländisch.

Zertifikate und Zulassungen

Elektromagnetische Verträglichkeit (EMC)	Entspricht FCC (Teil 15), ICES-003 und CE-Vorschriften
Produktsicherheit	Entspricht den CE-Vorschriften, UL-, CSA-, EN- und IEC-Standards
Umgebungsbedingungen (Außenausführungen)	IP 65

Region	Zertifizierung
Europa	CE

Planungshinweise

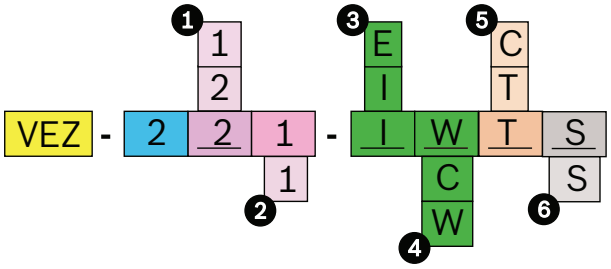

Bestellanleitung

1 Videoformat

1 PAL

2 NTSC

2 Kameratyp

1 Farbe (10-fach)

3 Gehäuse

I Innen

E Außen

4 Farbe

C Anthrazit

W Weiß

5 Kuppel

C Durchsichtig

T Getönt

6 Übertragung

S Analog (Standard)

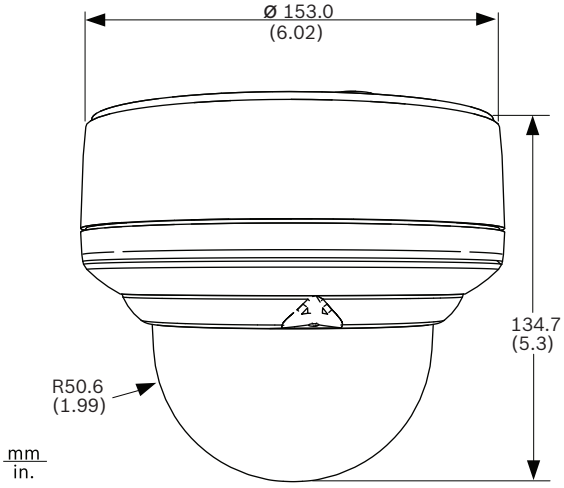

Abmessungen der AutoDome Easy II

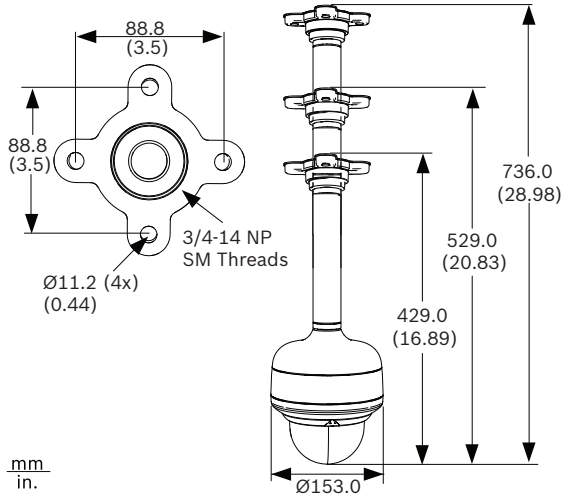

Abmessungen der Rohrhalterung

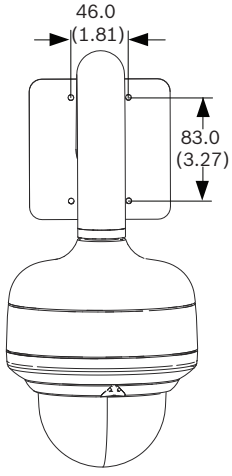

Abmessungen der Wandhalterung

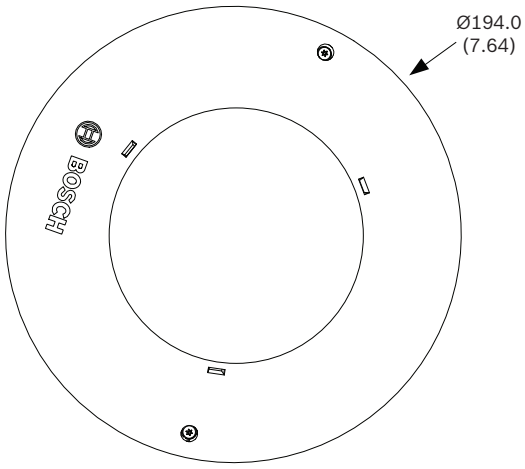

Abmessungen der Unterputz-Deckenhalterung

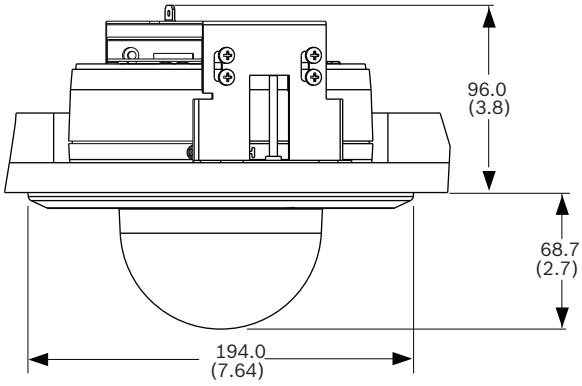

Abmessungen der Deckenhalterung

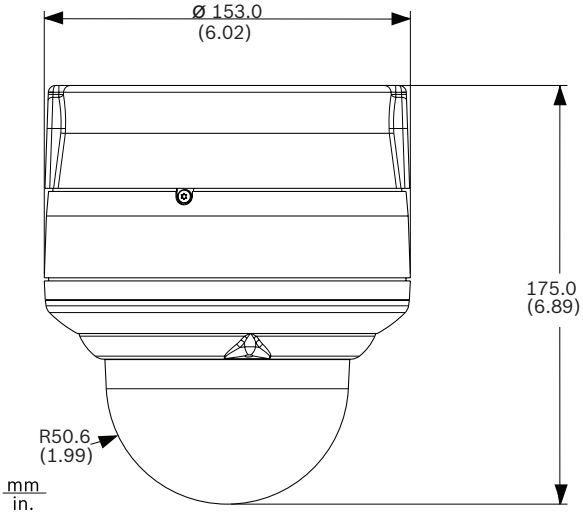

Abmessungen – Aufputzmontage

Technische Daten

Farbkamera, 10-fach

Bildwandler	1/4-Zoll- Exview-HAD-CCD	
	(752 x 582 PAL)/(768 x 494 NTSC)	
Objektiv	10-facher Zoom (4,2 – 42,0 mm) (F/1.8)	
Fokus	Automatisch mit manueller Korrektur	
Blende	Automatisch, mit manueller Korrektur (F1.8 bis F2.9)	
Blickfeld	Ca. 4,6° (Tele-Ende) bis 46° (Weitwinkel-Ende)	
Videoausgang	1,0 Vss, 75 Ohm	
Verstärkungsregelung	Automatische Verstärkungsregelung ein/aus (28 dB max.)	
Synchronisierung	Intern/extern	
Aperturkorrektur	Benutzereinstellungen	
Horizontale Auflösung	530 TVL (NTSC, PAL) typisch	
Digital	12-fach	
Optischer Zoom	10-fach	
Optischer Zoom	4,6° bis 46° Blickfeld	
Empfindlichkeit (typisch)	**30 IRE**	**50 IRE**
Mit getönter Kuppel*		
SensUP aus	0,83 lx	1,67 lx
SensUP ein (1/4)	0,043 lx	0,110 lx
*Optional mit durchsichtiger Kuppel, Verbesserung um ca. 0,6 F-Stufen		
Signal-Rausch-Verhältnis	50 dB	
Weißabgleich	Auto, Innen- und Außeneinsatz, 1 Push	

Mechanische und elektrische Daten

Gewicht	
• Alle Modelle	1,3 kg
Schwenkbereich	0 – 360° kontinuierliche Drehung
Neigungswinkel	0 – 94°
Variable Geschwindigkeit	0,1°/s – 120°/s
Vorpositionsgeschwindigkeit	Schwenken: 360°/s Neigen: 100°/s
Voreinstellungsgenauigkeit	± 0,1° typ.
Nennspannung	
• Kamera, Inneneinsatz	12 VDC/24 VAC ± 10 %, 50/60 Hz
• Kamera, Außeneinsatz	24 VAC ± 10 %, 50/60 Hz

• Heizelement, Außenausführung	24 VAC ± 10 %, 50/60 Hz
Leistungsaufnahme (typisch):	
• Innenausführungen	10 W
• Außenausführungen	35 W

Umgebungsbedingungen

Betriebstemperatur	
• Innenausführungen	-10 °C bis 50 °C
• Außenausführungen	-30 °C bis 50 °C
Relative Betriebsfeuchtigkeit	0 % bis 90 %, nicht kondensierend
Lagertemperatur	-40 °C bis 60 °C

Sonstige Daten

Sektoren/Titel	8 unabhängige Sektoren mit je 16 Zeichen langem Titel
Kameraeinrichtung/-steuerung	Biphase +/-, RS-485, Bilinx
Protokoll-Unterstützung	Bosch (OSRD, Bilinx), Pelco P, Pelco D
Vorpositionen	99, jede mit 16 Zeichen langem Titel
Rundgänge	Zwei (2) Rundgangarten: •Aufgezeichnete Rundgänge: zwei (2), Gesamtdauer 15 Minuten •Voreingestellter Rundgang: einer (1), mit bis zu 99 aufeinanderfolgenden Szenen
Unterstützte Sprachen	Englisch, Französisch, Deutsch, Spanisch, Portugiesisch, Polnisch, Italienisch, Niederländisch

Benutzeranschlüsse

Leistung	
• Kamera, Inneneinsatz	24 VAC, 50/60 Hz oder 12 VDC
• Kamera, Außeneinsatz	24 VAC, 50/60 Hz
• Heizelement, Außenausführung	24 VAC, 50/60 Hz
Steuerung	Biphase +/-, RS-485, Bilinx
Video	BNC
Alarmeingang (2)	NC/NO
Alarmausgang	Open-Collector NPN 32 VDC bei max. 150 mA

Konstruktion

Material	Aluminiumguss
Farbe	Weiß oder Anthrazit
Größe (Durchmesser x Höhe)	153,0 mm x 133,0 mm, Aluminiumguss
Kuppel	10,2 cm, Polycarbonat

Bestellinformationen

VEZ-211-IWTS AutoDome Easy II für Innenbereich, getönt, 10-fach, Farbe (PAL)
AutoDome Easy II für Innenbereich, weiß, 10-fach, Farbe (PAL), mit getönter Kuppel

Bestellnummer	App.Schl.	VEPOS
VEZ-211-IWTS | F.01U.121.947	**4611**	**7237**

VEZ-221-IWTS AutoDome Easy II für Innenbereich, getönt, 10-fach, Farbe (NTSC)
AutoDome Easy II für Innenbereich, weiß, 10-fach, Farbe (NTSC), mit getönter Kuppel

Bestellnummer	App.Schl.	VEPOS
VEZ-221-IWTS | F.01U.121.948		

Zubehör/Erweiterungen

VEZ-A2-IC AutoDome Easy II Deckenhalterung für Innenbereich

Bestellnummer	App.Schl.	VEPOS
VEZ-A2-IC | F.01U.122.048	**4611**	**7238**

VGA-IC-SP Deckeneinbau-Halterungssatz für verschiedene Bosch Dome-Kameras
Zwischendeckeneinbau-Halterungssatz für verschiedene Familien von Bosch Dome-Kameras

Bestellnummer	App.Schl.	VEPOS
VGA-IC-SP | F.01U.245.271	**4646**	**7721**

VEZ-A2-JC Adapter für die Aufputzmontage
Adapter (anthrazit) für AutoDome Junior Aufputzmontage

Bestellnummer	App.Schl.	VEPOS
VEZ-A2-JC | F.01U.139.642	**4611**	**7322**

VEZ-A2-JW Adapter für die Aufputzmontage
Adapter (weiß) für AutoDome Junior Aufputzmontage

Bestellnummer	App.Schl.	VEPOS
VEZ-A2-JW | F.01U.139.641	**4611**	**7321**

VEZ-A2-PC AutoDome Junior Rohrhalterung
Anthrazit

Bestellnummer	App.Schl.	VEPOS
VEZ-A2-PC | F.01U.100.213	**4611**	**7233**

VEZ-A2-PW AutoDome Junior Rohrhalterung
Weiß

Bestellnummer	App.Schl.	VEPOS
VEZ-A2-PW | F.01U.100.212	**4611**	**7232**

VEZ-A2-WC AutoDome Junior Wandhalterung
Anthrazit

Bestellnummer	App.Schl.	VEPOS
VEZ-A2-WC | F.01U.100.211	**4611**	**7231**

VEZ-A2-WW Wandhalterung
Weiß

Bestellnummer	App.Schl.	VEPOS
VEZ-A2-WW | F.01U.100.210	**4611**	**7230**

VEZ-SBUB-CL AutoDome Easy II Klare Kuppel

Bestellnummer	App.Schl.	VEPOS
VEZ-SBUB-CL | F.01U.134.194	**4611**	**7324**

VEZ-SBUB-TI AutoDome Easy II Getönte Kuppel

Bestellnummer	App.Schl.	VEPOS
VEZ-SBUB-TI | F.01U.134.195	**4611**	**7325**

Software Erweiterungen

Konfigurations-Tool VP-CFGSFT für Videokomponenten
Kamera-Konfigurationssoftware zur Verwendung mit Bilinx-Kameras

Bestellnummer	App.Schl.	VEPOS
VP-CFGSFT | F.01U.500.481	**4970**	**7212**

Represented by:

Germany:
Bosch Sicherheitssysteme GmbH
Robert-Bosch-Ring 5 und 7
85630 Grasbrunn
Tel.: +49 (0)89 6290 0
Fax:+49 (0)89 6290 1020
de.securitysystems@bosch.com
www.boschsecurity.de

Weitere Poduktinformationen:
Bosch Sicherheitssysteme STDE
Werner-Heisenberg-Strasse 16
34123 Kassel
Tel.: /Fax: +49 (0)561 89 08
CCTV: -200/-299; Comm. -300/-399
Einbruch/Brand/Access: -500/-199
de.securitysystems@bosch.com
www.bosch-sicherheitsprodukte.de

Haus-ServiceRuf und NurseCall Schweiz:
TeleAlarm SA - Bosch Group
Rue du Pont 23
CH - 2300 La Chaux-de-Fonds
Weitere Informationen erhalten Sie unter:
Telefon +41 32 327 25 40
Telefax +41 32 327 25 41
ch.securitysystems@bosch.com
www.telealarm.ch

© Bosch Sicherheitssysteme GmbH 2013 | Änderungen und Irrtümer vorbehalten
2451664523 | de, V3, 25. Okt 2013