VDC-485 Serie Dome-Kameras FlexiDome XF

www.boschsecurity.de

BOSCH
Technik fürs Leben

- Schlag-, stoß- und wetterfestes Gehäuse
- NightSense für schlechte Lichtverhältnisse
- 15-Bit-DSP-Technologie
- XF-Dynamic für eine umfangreiche Dynamik
- 540-TVL-Bildauflösung

Die Kameras der FlexiDome^{XF} Serie sind eine ausgezeichnete Lösung für praktisch jede Art von Innen- oder Außeneinsatz. Bei diesen Farbkameras mit Kuppelgehäuse handelt es sich um hochleistungsfähige, schlagfeste Geräte mit NightSense.
Das Aluminiumgussgehäuse, die Polycarbonat-Kuppel und der gehärtete Inneneinsatz können einer Kraft von rund 55 kg standhalten. Das Gehäuse enthält Farbkameras mit vollem Funktionsumfang, 1/3-Zoll-CCD und integrierten Varifokalobjektiven. Diese Kameras sind gemäß dem Schutzart IP66 (NEMA 4X) wasser- und staubgeschützt und somit ideal für den Außeneinsatz geeignet.
Da die Kameras komplett vormontiert und einsatzbereit geliefert werden, sind sie schnell und einfach zu installieren. Mithilfe des Schwenk-/Neige-/Drehmechanismus können die Installationstechniker das gewünschte Blickfeld exakt auswählen. Es gibt verschiedenste Möglichkeiten der Befestigung, darunter Aufputz-, 4S- (USA), Wand-, Eck- und Zwischendeckenmontage.

Die FlexiDome^{XF} Kameras sind die ideale Lösung für zahlreiche Überwachungseinrichtungen, selbst bei schwierigsten Lichtverhältnissen. Mit ihrem kompakten, schlanken Design wirken diese Geräte wie unter Putz montiert und fügen sich harmonisch in jedes Ambiente. Das Kameragehäuse bietet zusätzlichen Schutz, wie er für die Verwendung in Schulen, Banken, Gefängnissen, Parkgaragen, im Einzelhandel oder in gewerblich genutzten Gebäuden erforderlich ist.

Funktionsbeschreibung

Technologie

Die Kameras der FlexiDome^{XF} Serie sind mit derselben neuesten Technologie wie die hochleistungsfähigen Dinion^{XF} Farbkameras ausgestattet. Diese Technologie garantiert jederzeit und unter allen Bedingungen höchst mögliche Bildqualität. Auf der Grundlage der einzigartigen digitalen 15-Bit-Bildverarbeitungstechnologie zusammen mit XF-Dynamic bieten diese Kameras eine ausgezeichnete Empfindlichkeit mit bis zu 32x Dynamikerhöhung.

Damit liefern diese Geräte schärfere, detailliertere Bilder mit einer exzellenten Genauigkeit in Bezug auf die Farbwiedergabe.

Betrieb
Alle Kameras sind mit Videobewegungserkennung, Auto Black, Default Shutter und Gegenlichtkompensation für eine optimale Leistung bei allen Lichtverhältnissen ausgestattet. Die Lens Wizard-Funktion sowie die Unterstützung bei der Brennweitenjustierung erlauben eine benutzerfreundliche und unkomplizierte Einstellung der Objektive und gewährleisten eine korrekte Brennweitenjustierung rund um die Uhr. Alle Kameras sind mit der Bilinx-Technologie ausgestattet, die es Technikern erlaubt, die Kameraeinstellungen und Aktualisierungen der Firmware per Fernbedienung über das Videokabel vorzunehmen und zu steuern.

Bedienelemente und Anzeigen
- OSD
- 5-Tasten-Betrieb

Anschlüsse
- Videoanschluss über BNC an freie Kabelenden
- Stromanschluss an freie Kabelenden

Zertifikate und Zulassungen

Sicherheit	UL 1950; CSA 22.2 Nr. 950; EN 60950 (CE)
Immunität	EN 50130-4 (CE)
Emissionen	EN 50022 Klasse B (CE); FCC, Klasse B Teil 15
Wasser-/Staubschutz	IP 66 und NEMA 4X

Region	Zertifizierung	
USA	FCC	Declaration of Conformity VDx 355-455-485-495
Europa	CE	

Planungshinweise

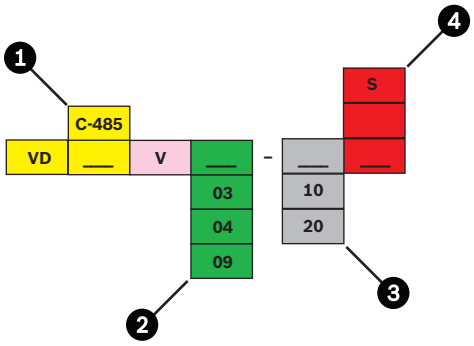

1		
	C-485	Farbe (mit NightSense)
2	03	3 bis 9,5 mm F1.0 (Farbversion)
	04	3,7 bis 12 mm F1.6
	09	9 bis 22 mm F1.4
3	10	PAL Farbe oder CCIR monochrom
	20	NTSC Farbe oder EIA monochrom
4		Unterputz-Montage
	S	Aufputz-Montage

Modellübersicht FlexiDome^{XF}

Modell	Standard	Objektiv
VDC-485V03-10	PAL	3 bis 9,5 mm F1.0
VDC-485V03-20	NTSC	3 bis 9,5 mm F1.0
VDC-485V04-10	PAL	3,7 bis 12 mm F1.6
VDC-485V04-20	NTSC	3,7 bis 12 mm F1.6
VDC-485V09-10	PAL	9 bis 22 mm F1.4
VDC-485V09-20	NTSC	9 bis 22 mm F1.4

BNC an UTP-Transceiver

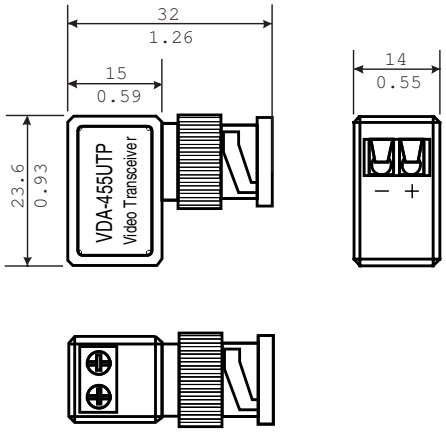

Abmessungen in mm (Zoll)

Unterputz-Montage

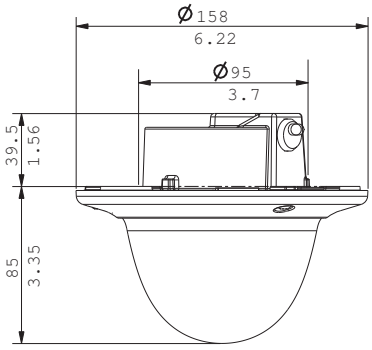

Abmessungen in mm (Zoll)

VDA-455SMB Aufputz-Anschlusskasten

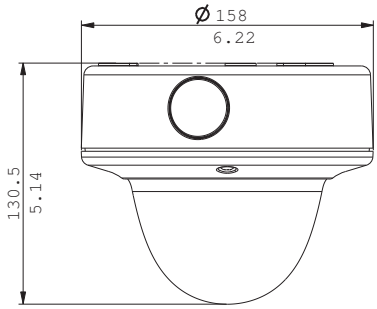

Abmessungen in mm (Zoll) für Aufputz-Montage

VDA-WMT-DOME – Wandhalterung für hängende Montage

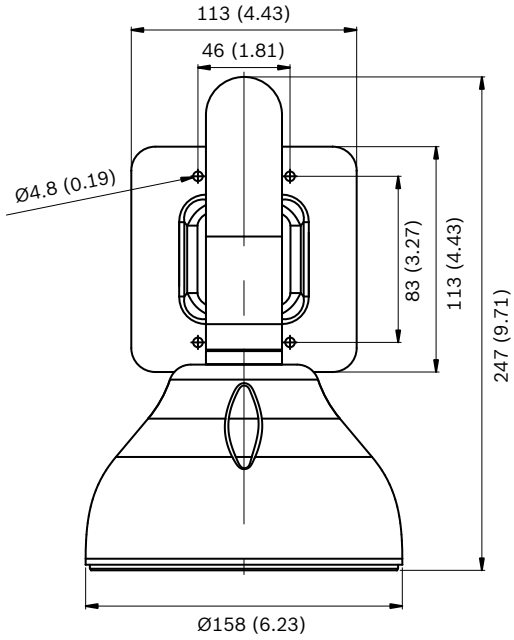

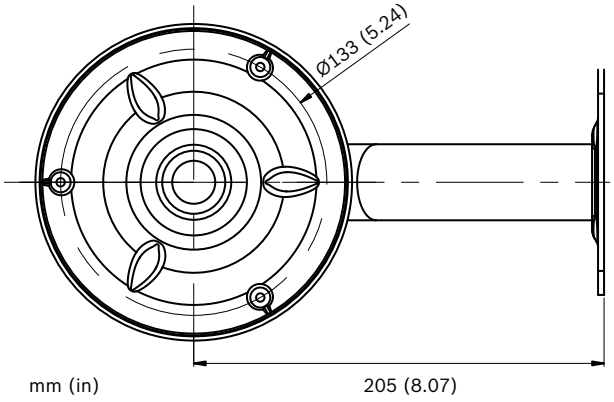

VDA-PMT-DOME – Hängende Rohrhalterung

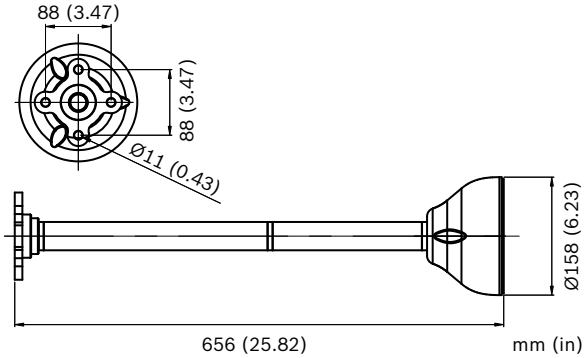

VDA-CMT-DOME – Eckenhalterung

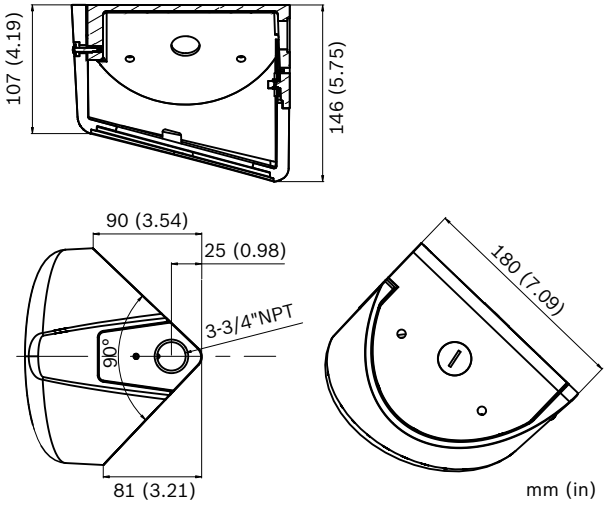

Technische Daten

Elektrische Daten

Stromversorgung	
Nennspannung	12 VDC oder 24 VAC, 50/60 Hz
Spannungsbereich	10,8 bis 39 VDC oder 12 bis 28 VAC, 45 bis 65 Hz
Leistungsaufnahme	4 W (6 W mit aktivierter Heizung)
Bildwandler	Interline-Transfer-CCD; 1/3-Zoll-Bildformat
Aktive Bildelemente	
PAL-Modelle	752 x 582 (H x V)
NTSC-Modelle	768 x 494 (H x V)

Empfindlichkeit (3200 K)

Modell		Nutzbares Bild	Nutzbar es Bild	Vollbild
		(30 IRE)	(50 IRE)	(100 IR E)

Farbe

VDC-485V03	Farbe	0,16 Lux	0,35 Lux	1,4 Lux
	Farbe + 10 x SensUp	0,016 Lux	0,035 Lux	0,14 Lux
	NightSense	0,056 Lux	0,13 Lux	0,5 Lux
	NightSense + 10 x SensUp	0,0056 Lux	0,013 Lux	0,05 Lux
VDC-485V04	Farbe	0,4 Lux	0,9 Lux	3,6 Lux
	Farbe + 10 x SensUp	0,04 Lux	0,09 Lux	0,36 Lux
	NightSense	0,14 Lux	0,32 Lux	1,3 Lux
	NightSense + 10 x SensUp	0,014 Lux	0,032 Lux	0,13 Lux
VDC-485V09	Farbe	0,28 Lux	0,62 Lux	2,48 Lux
	Farbe + 10 x SensUp	0,028 Lux	0,062 Lux	0,248 Lux
	NightSense	0,099 Lux	0,23 Lux	0,88 Lux
	NightSense + 10 x SensUp	0,0099 Lux	0,023 Lux	0,088 Lux

SensUp	Automatisch kontinuierlich bis zu 10x, Aus wählbar
Horizontale Auflösung	540 TVL
Signal-Rausch-Verhältnis	> 50 dB
Autom. Verstärkungsregelung	Automatisch, maximal wählbare Verstärkung 28 dB
Auto Black	Ein/Aus wählbar
Elektronischer Verschluss	Flimmerfrei, Ein/Aus, Standardverschluss
NightSense (nur XF)	Automatisch, Immer, Aus wählbar
Tag/Nacht (nur DN)	Automatisch, Schwarzweiß, Farbe wählbar
Dynamikbereich	32x Dynamikerhöhung
Dynamische Rauschunterdrückung	Automatisch, Aus, wählbar
Schärfekorrektur	Horizontal und vertikal, symmetrisch
Gegenlichtkompensation	Aus, programmierbares Fenster und Niveau wählbar
Weißabgleich	Automatische Abtastung (2500 bis 9000 K), AWB halten und manuell

Videobewegungsmelder	Vier (4) Bereiche, Empfindlichkeit einstellbar
Kamera-ID	16 Zeichen editierbarer Text, Position wählbar
Videoausgang	Composite Video 1,0 Vss, 75 Ohm
Fernbedienung	Bidirektionale Koaxialkommunikation
Synchronisierung	Intern oder Zeilensynchronisierung*
Anschluss	Freie Kabelenden (über die Rückseite)

* Zeilensynchronisierung (nur bei Wechselstrom) – Synchronisiert die Kamera mit dem Nulldurchgang der Netzspannung für flimmerfreie vertikale Intervallumschaltung. Vertikale Phasenverzögerung kann angepasst werden (0 - 358 Grad), um eine vertikale Anpassung in mehrphasigen Stromanlagen zu ermöglichen.

Optische Daten

Varifokal	Manuelle Zoom- und Fokuseinstellung
Blendensteuerung	Automatische Blendenregelung
Betrachtungswinkel	
3 bis 9,5 mm	Weitwinkel 95° x 69° (H x V)
	Tele 30,2° x 22,6° (H x V)
3,7 bis 12 mm	Weitwinkel 76,1° x 55,8° (H x V)
	Tele 23,8° x 17,9° (H x V)
9 bis 22 mm	Weitwinkel: 31,2° x 22,8° (H x V)
	Tele: 12,8° x 9,6° (H x V)

Mechanische Daten

Abmessungen	Siehe Zeichnungen
Gewicht	740 g
Montage	Unter Putz auf hohlen Montageflächen mit drei (3) Schrauben in einem 4S-Schaltkasten
Farbe	Weißer Zierring (RAL9010) mit schwarzem Inneneinsatz
Einstellbereich	Schwenkbereich 360°, Neigebereich 90°, Drehwinkel ±90°
Dome-Kuppel	Klares Polycarbonat mit kratzfester Beschichtung mit UV-Schutz
Zierring	Aluminium

Umgebungsbedingungen

Betriebstemperatur	-50 °C bis +50 °C (bei eingeschalteter Heizung)
Lagertemperatur	-40 °C bis +70 °C
Luftfeuchtigkeit	5 % bis 93 %

Stoßschutz	IEC 60068-2-75 Test Eh, 50 J;
	EN 50102, übersteigt IK10

Bestellinformationen

VDC-485V03-10 Schlagfestes Farbmodell
1/3-Zoll-PAL-Farbkamera, 540 TVL, 12 VDC/24 VAC, 50 Hz, mit 3 bis 9,5 mm F1.0 Varifokalobjektiv, weiß

Bestellnummer	App.Schl.	VEPOS
F.01U.013.274	**4970**	**8466**

VDC-485V03-10S Schlagfestes Farbmodell, Aufputz-Montage
1/3-Zoll-PAL-Farbkamera, 540 TVL, 12 VDC/24 VAC, 50 Hz, mit 3 bis 9,5 mm F1.0 Varifokalobjektiv, weiß, Aufputz-Montage

Bestellnummer	App.Schl.	VEPOS
F.01U.027.980		

VDC-485V03-20 Schlagfestes Farbmodell
1/3-Zoll-NTSC-Farbkamera, 540 TVL, 12 VDC/24 VAC, 60 Hz, mit 3 bis 9,5 mm F1.0 Varifokalobjektiv, weiß

Bestellnummer	App.Schl.	VEPOS
F.01U.013.275		

VDC-485V03-20S Schlagfestes Farbmodell, Aufputz-Montage
1/3-Zoll-NTSC-Farbkamera, 540 TVL, 12 VDC/24 VAC, 60 Hz, mit 3 bis 9,5 mm F1.0 Varifokalobjektiv, weiß, Aufputz-Montage

Bestellnummer	App.Schl.	VEPOS
F.01U.027.981		

VDC-485V04-10 Schlagfestes Farbmodell
1/3-Zoll-PAL-Farbkamera, 540 TVL, 12 VDC/24 VAC, 50 Hz, mit 3,7 bis 12 mm F1.4 Varifokalobjektiv, weiß

Bestellnummer	App.Schl.	VEPOS
F.01U.013.276	**4970**	**8467**

VDC-485V04-10S Schlagfestes Farbmodell, Aufputz-Montage
1/3-Zoll-PAL-Farbkamera, 540 TVL, 12 VDC/24 VAC, 50 Hz, mit 3,7 bis 12 mm F1.4 Varifokalobjektiv, weiß, Aufputz-Montage

Bestellnummer	App.Schl.	VEPOS
F.01U.027.982		

VDC-485V04-20 Schlagfestes Farbmodell
1/3-Zoll-NTSC-Farbkamera, 540 TVL, 12 VDC/24 VAC, 60 Hz, mit 3,7 bis 12 mm F1.4 Varifokalobjektiv, weiß

Bestellnummer	App.Schl.	VEPOS
F.01U.013.277		

VDC-485V04-20S Schlagfestes Farbmodell, Aufputz-Montage
1/3-Zoll-NTSC-Farbkamera, 540 TVL, 12 VDC/24 VAC, 60 Hz, mit 3,7 bis 12 mm F1.4 Varifokalobjektiv, weiß, Aufputz-Montage

Bestellnummer	App.Schl.	VEPOS
F.01U.027.983		

VDC-485V09-10 Schlagfestes Farbmodell
1/3-Zoll-PAL-Farbkamera, 540 TVL, 12 VDC/24 VAC, 50 Hz, mit 9 bis 22 mm F1.4 Varifokalobjektiv, Weiß

Bestellnummer	App.Schl.	VEPOS
F.01U.081.321	**4970**	**0121**

VDC-485V09-20 Schlagfestes Farbmodell
1/3-Zoll-NTSC-Farbkamera, 540 TVL, 12 VDC/24 VAC, 60 Hz, mit 9 bis 22 mm F1.4 Varifokalobjektiv, Weiß

Bestellnummer	App.Schl.	VEPOS
F.01U.081.322		

VDC-485V09-10S Schlagfestes Farbmodell, Aufputz-Montage
1/3-Zoll-PAL-Farbkamera, 540 TVL, 12 VDC/24 VAC, 50 Hz, mit 9 bis 22 mm F1.4 Varifokalobjektiv, Weiß, Aufputz-Montage

Bestellnummer	App.Schl.	VEPOS
F.01U.081.327		

VDC-485V09-20S Schlagfestes Farbmodell, Aufputz-Montage
1/3-Zoll-NTSC-Farbkamera, 540 TVL, 12 VDC/24 VAC, 60 Hz, mit 9 bis 22 mm F1.4 Varifokalobjektiv, Weiß, Aufputz-Montage

Bestellnummer	App.Schl.	VEPOS
F.01U.081.328		

VDA-455UTP
Adapter für UTP-Ausgang (verdrillt)

Bestellnummer	App.Schl.	VEPOS
F.01U.026.705	**4970**	**8513**

S1460 Service-/Monitorkabel
2,5-mm-Anschluss auf BNC für Analog- und IP-Kameras, 1 m

Bestellnummer	App.Schl.	VEPOS
F.01U.500.418	**4970**	**7207**

UPA-2450-50 Stromversorgung, 220 V, 50 Hz
Innenbereich, 220 VAC, 50 Hz Eingang; 24 VAC, 50-VA-Ausgang

Bestellnummer	App.Schl.	VEPOS
F.01U.076.157	**4970**	**0057**

Zubehör/Erweiterungen

VDA-455SMB
Anschlusskasten, stoßfest
Für VDM-345, VDC-445, VDM-355, VDC-455, VDC-485 und VDN-495 (nicht für FlexiDome VF).

Bestellnummer	App.Schl.	VEPOS
F.01U.012.403	**4970**	**8470**

Software Erweiterungen

VP-CFGSFT Konfigurationssoftware
für Kameras mit Bilinx, einschließlich VP-USB-Adapter

Bestellnummer	App.Schl.	VEPOS
F.01U.500.481	**4970**	**7212**

Represented by:

Germany:
Bosch Sicherheitssysteme GmbH
Robert-Bosch-Ring 5 und 7
85630 Grasbrunn
Tel.: +49 (0)89 6290 0
Fax:+49 (0)89 6290 1020
de.securitysystems@bosch.com
www.boschsecurity.de

Weitere Poduktinformationen:
Bosch Sicherheitssysteme STDE
Werner-Heisenberg-Strasse 16
34123 Kassel
Tel.: /Fax: +49 (0)561 89 08
CCTV: -200/-299; Comm. -300/-399
Einbruch/Brand/Access: -500/-199
de.securitysystems@bosch.com
www.bosch-sicherheitsprodukte.de

Haus-ServiceRuf und NurseCall Schweiz:
TeleAlarm SA - Bosch Group
Rue du Pont 23
CH - 2300 La Chaux-de-Fonds
Weitere Informationen erhalten Sie unter:
Telefon +41 32 327 25 40
Telefax +41 32 327 25 41
ch.securitysystems@bosch.com
www.telealarm.ch

© Bosch Sicherheitssysteme GmbH 2012 | Änderungen und Irrtümer vorbehalten
2019840779 | de, V2, 17. Dez 2012