BOSCH
Technik fürs Leben

AEGIS UFLED Weißlicht-Strahler

- **Steuerung mithilfe der Constant Light Technik, die die alterungsbedingte Verschlechterung der LED-Leistung automatisch kompensiert**
- **Black Diamond Weißlicht-Technologie für High Fidelity Beleuchtung**
- **Das Mikro-Refraktionsobjektiv ermöglicht Beleuchtungskegel von 10°, 20°, 30°, 60°, 95° und 120°.**
- **12 VDC/24 VAC Power On Board - kein separates Netzteil erforderlich, wenn eine Niederspannungsversorgung zur Verfügung steht.**
- **Hochleistungs-SMT-LEDs für verbessertes Wärmemanagement und längere Nutzungsdauer der LEDs**

AEGIS UFLED ist branchenweit der erste intelligente Weißlichtstrahler. Diese Verbindung aus technologischer Innovation und Design liefert optimale Ergebnisse im Bereich der Sicherheitsbeleuchtungslösungen.

Die Constant Light Technik kompensiert die Verschlechterung der LED-Leistung, die im Laufe der Zeit bei allen LED-basierten Strahlern auftritt, sodass während der gesamten Nutzungsdauer des Strahlers eine gleich bleibende Beleuchtungsqualität gewährleistet wird.

Ausgestattet mit der preisgekrönten Black Diamond Mikro-Refraktionstechnologie zeichnet sich der AEGIS UFLED-Weißlicht-Strahler durch High Fidelity Even Illumination Beleuchtung aus, die Vorder- und Hintergrund der Szene gleichmäßig ausleuchtet. Damit gehören stark ausgeleuchtete Bereiche im Vordergrund und unterbelichtete Hintergründe der Vergangenheit an.

Der nach Schutzart IP 67 zertifizierte AEGIS UFLED Weißlicht-Strahler verfügt über einen internen 12-VDC/24-VAC-Stromkreis, durch den das Gerät mit einem externen 230-V-Netzteil mit Strom versorgt werden kann.

Funktionsbeschreibung

Steuerung durch Constant Light Technik

- Hält die optische Leistung während der gesamten Nutzungsdauer des Strahlers auf gleichbleibendem Niveau
- Ermöglicht eine gleichbleibende optische Leistung, auch bei sich ändernden Umgebungstemperaturen
- Sorgt dafür, dass der angegebene Leistungsbereich während der gesamten Nutzungsdauer des Strahlers zur Verfügung steht
- Reduziert die Leistungsaufnahme und sorgt damit für eine umweltfreundlichere Lösung

Black Diamond Technologie

- Dank der preisgekrönten Black Diamond Mikro-Refraktionstechnologie gehören stark ausgeleuchtete Bereiche im Vordergrund und unterbelichtete Hintergründe der Vergangenheit an.
- Sorgt für gleichmäßige High Fidelity Even Illumination Beleuchtung in einer Entfernung bis zu 60 m und ermöglicht damit Aufnahmen in hervorragender Qualität.

12 VDC/24 VAC Power On Board

- Kein separates Netzteil erforderlich, wenn eine Niederspannungsversorgung zur Verfügung steht.
- Verringert die Installationszeit sowie die Installationskosten
- Ermöglicht einfachere, optisch ansprechendere Installationen
- Energiesparender Betrieb
- Einfaches Anschließen von Telemetriegeräten und Umschalten der Kamera zwischen Tag/Nachtbetrieb

Hochleistungs-SMD-LEDs

- Kühler Betrieb mit verbesserter optischer Ausgangsleistung und Wärmemanagement

- Verringerte Leistungsaufnahme für umweltfreundlicheren Betrieb und geringere Betriebskosten für den Endbenutzer

Planungshinweise

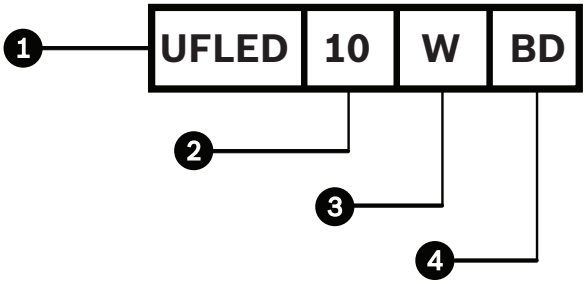

1.	Modell	UFLED	AEGIS UFLED
2.	Beleuchtungskegel	10	10°
		20	20°
		30	30°
		60	60°
		95	95°
		120	120°
3.	Beleuchtung	W	Weißlicht
4.	Typ	BD	Black Diamond

Abmessungen

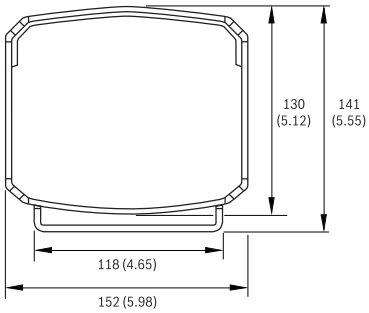

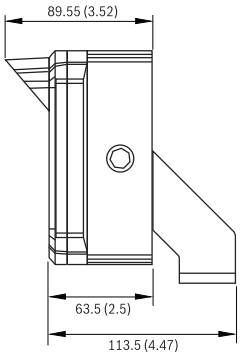

mm

Technische Daten

Strahler

LEDs	Hochleistungs-LED-Array mit integriertem Regelkreis zur Strombegrenzung
Anzahl der LEDs	18 Hochleistungs-LEDs in SMD-Technik
Beleuchtungskegel	10°, 20°, 30°, 60°, 95°, 120°
Wellenlänge	Weißlicht
Leistungsaufnahme	26 bis 45 W (45 W bei max. Leistung). Die Leistungsaufnahme variiert aufgrund der intelligenten Steuerung der optischen Ausgangsleistung, mit der die alterungsbedingte Leistungsverschlechterung der LEDs sowie Schwankungen der Umgebungstemperatur kompensiert werden.
Eingangsspannung	12 bis 40 VDC oder 24 VAC ±30 %
Temperaturbereich	-50 °C bis +50 °C max. bei voller Leistung
Umgebungsbedingungen	IP 67
Aufbau	Robuste Aluminiumkonstruktion mit Acrylfront
Gewicht	1,4 kg
Abmessungen	152 x 188 x 115 mm
Farbe	Weißer Kühlkörper mit klarer, bedruckter Front

Netzkabel	Netzstecker gemäß Schutzart IP 67 und 5 m langes Anschlusskabel im Lieferumfang enthalten
Halterung	U-förmige Wandhalterung im Lieferumfang enthalten

Leistungsbereiche

Modell	Strahlmuster	Reichweite*	HOV
UFLED10-WBD	10°	60 m	10 m
UFLED20-WBD	20°	40 m	15 m
UFLED30-WBD	30°	35 m	20 m
UFLED60-WBD	60°	25 m	30 m
UFLED95-WBD	95°	20 m	45 m
UFLED120-WBD	120°	15 m	50 m

**Die tatsächliche Reichweite der Beleuchtung hängt von den Eigenschaften der Kamera und des Objektivs ab.*

Bestellinformation

UFLED10-WBD AEGIS Strahler Intelligenter AEGIS UFLED Weißlicht-Strahler, 10°	**UFLED10-WBD**
UFLED20-WBD AEGIS Strahler Intelligenter AEGIS UFLED Weißlicht-Strahler, 20°	**UFLED20-WBD**
UFLED30-WBD AEGIS Strahler Intelligenter AEGIS UFLED Weißlicht-Strahler, 30°	**UFLED30-WBD**
UFLED60-WBD AEGIS Strahler Intelligenter AEGIS UFLED Weißlicht-Strahler, 60°	**UFLED60-WBD**
UFLED95-WBD AEGIS Strahler Intelligenter AEGIS UFLED Weißlicht-Strahler, 95°	**UFLED95-WBD**
UFLED120-WBD AEGIS Strahler Intelligenter AEGIS UFLED Weißlicht-Strahler, 120°	**UFLED120-WBD**
EXMB.020B L-Halterung Nur L-Halterung, für hohe Beanspruchung, Schwarz	**EXMB.020B**
Zubehör/Erweiterungen	
EXMB.020B L-Halterung Nur L-Halterung, für hohe Beanspruchung, Schwarz	**EXMB.020B**
UFLED-CI-5M Schaltkabel 5 m langes Telemetrie- oder Tag/Nacht-Schaltkabel für AEGIS UFLED	**UFLED-CI-5M**
UFLED-CL-1M Link-Kabel 1 m langes Telemetrie-Link-Kabel für AEGIS UFLED	**UFLED-CL-1M**
UPA-2450-50 Stromversorgung 220 VAC, 50 Hz, 24 VAC, 50 VA-Ausgang	**UPA-2450-50**

Germany:
Bosch Sicherheitssysteme GmbH
Werner-von-Siemens-Ring 10
85630 Grasbrunn
Tel.: +49 (0)89 6290 0
Fax:+49 (0)89 6290 1020
de.securitysystems@bosch.com
www.bosch-sicherheitsprodukte.de

Weitere Poduktinformationen:
Bosch Sicherheitssysteme STDE
Werner-Heisenberg-Strasse 16
34123 Kassel
Tel.: /Fax: +49 (0)561 89 08
CCTV: -200/-299; Comm. -300/-399
Einbruch/Brand/Access: -500/-199
de.securitysystems@bosch.com
www.bosch-sicherheitsprodukte.de

Haus-ServiceRuf
Bosch Sicherheitssysteme GmbH
Ingersheimer Straße 16
70499 Stuttgart
Weitere Informationen erhalten Sie unter:
Telefon 0711 3653 1000
Telefax 0711 811-5125 294
Haus-Service.Ruf@de.bosch.com
www.bosch-sicherheitsprodukte.de

Represented by

© Bosch Sicherheitssysteme GmbH 010 | Änderungen und Irrtümer vorbehalten
T5440963467 | Cur: de-DE, V15, 26 Mar 2010 | Src: en-US, V0, 15 Jan 2009