NDA-8000-IC Deckeneinbauhalterung-Kit

www.boschsecurity.com

BOSCH
Technik fürs Leben

- Einfache Montage
- Korrosionsbeständige Oberflächenbehandlung

Im Lieferumfang enthaltene Teile

Anzahl	Komponente
1	Befestigungssatz
1	Schnellstartanleitung

Technische Daten

Mechanische Daten	
Abmessungen	Ø 230 mm Deckenbohrung Tiefe: 105 mm
Gewicht	1250 g
Standardfarbe	Signalweiß (RAL 9003) (Zierring)
Konstruktionsmaterial	Stahl; Polycarbonat (Zierring)
Befestigung	Deckeneinbau

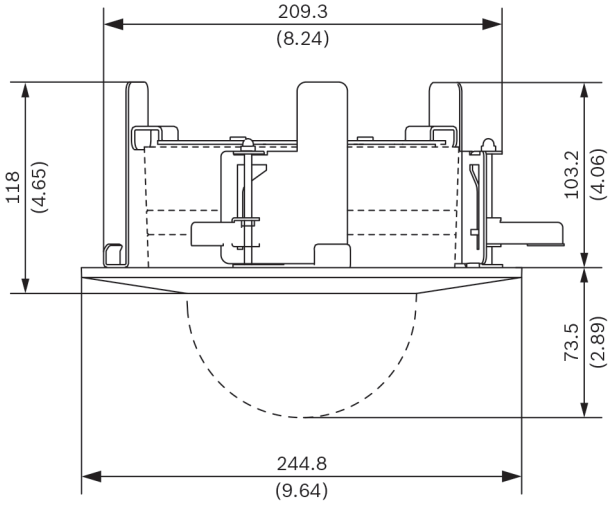

Abmessungen in mm

Bestellinformationen

NDA-8000-IC Deckeneinbauhalterung-Kit
Deckeneinbauhalterungs-Kit für FLEXIDOME IP 8000i.
Bestellnummer **NDA-8000-IC**