BOSCH
Technik fürs Leben

LTC 9418 Serie Schwenk-/Neigeköpfe für den Außenbereich

- **Maximale Belastung: 10 kg**
- **Unauffällig und kompakt**
- **Korrosionsbeständige Materialien**
- **Motoren für 100 % Einschaltdauer**
- **Betrieb wahlweise aufrecht stehend oder hängend**

Die LTC 9418 Serie wetterfesten Schwenk-/Neigeköpfe für den Außenbereich sind unauffällige, kompakte Geräte aus korrosionsbeständigen Materialien. Die Köpfe haben eine Tragfähigkeit von maximal 10 kg und sind voll kompatibel mit Kombinationen aus CCD-Kameras, Objektiven und Gehäusen.

Funktionsbeschreibung

Die Motoren aller Modelle sind für eine Einschaltdauer von 100 % ausgelegt und damit für den Dauerbetrieb geeignet. Schneckenantriebe mit niedriger Drehzahl und flexible Motoraufhängungen gewährleisten einen leisen, erschütterungsfreien Lauf. Impedanz- und Überlastschutz der Motoren, langlebige Endschalter und dauergeschmierte Lager reduzieren den Wartungsaufwand und gewährleisten zuverlässigen Betrieb.

Zertifikate und Zulassungen

Produktzertifizierungen	
Elektromagnetische Verträglichkeit (EMV)	Entspricht dem FCC Teil 15, ICES-003 und CE-Vorschriften
Produktsicherheit	Entspricht den CE-Vorschriften, UL-, CSA-, EN- und IEC-Standards.

Planungshinweise

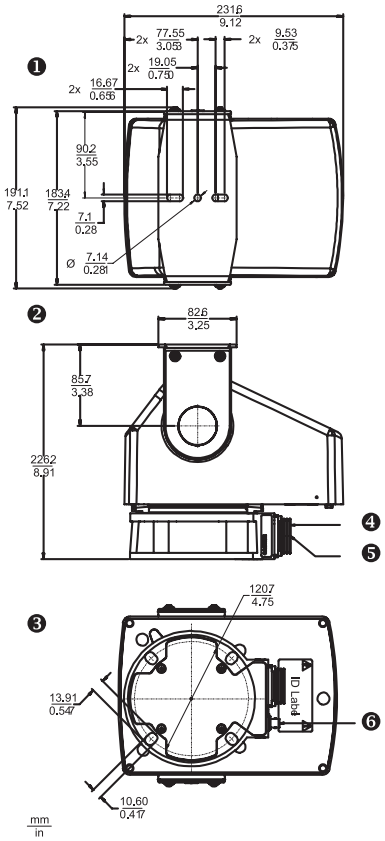

Maßzeichnung

1 Draufsicht
2 Seitenansicht
3 Unteransicht
4 Masseschraube (gegenüber dem mehrpoligen Steckverbinder)
5 Mehrpoliger Steckverbinder
6 BNC-Steckverbinder

Technische Daten

Elektrische Daten

Modell Nr.[1]	Nennspannung (Motor)	Spannungsbereich
LTC 9418/60	110 VAC, 60 Hz	108 bis 132 VAC
LTC 9418/20	24 VAC, 60 Hz	21,6 bis 26,4 VAC
LTC 9418/10	24 VAC, 50 Hz	21,6 bis 26,4 VAC
LTC 9418/50	220 VAC, 50 Hz	207 bis 253 VAC

Anschlüsse

Stromversorgung	Über 24-poligen Steckverbinder am Sockel
Masse	Masseschraube am Sockel

Empfohlene maximale Kabellängen

Modell	Litzenstärke		Entfernung	
Spannung[2]	mm[2]	AWG	Fuß	Meter
24 VAC	0,5	20	140	43
	1	18	230	70
	1,5	16	360	110
	2,5	14	590	180
	4	12	940	287
115 VAC	0,5	20	2200	671
	1	18	3500	1067
	1,5	16	5500	1677
	2,5	14	9000	2744
230 VAC	0,5	20	13400	4085
	1	18	21200	6463
	1,5	16	33300	10152
	2,5	14	54400	16585

1) Bei Betrieb beider Motoren beträgt die Leistungsaufnahme für alle Modelle 24 W.

2) Die angegebenen Werte beziehen sich auf eine Temperatur von 20 °C bei Verwendung einer verzinnten Kupferlitze, gemeinsamer Masse (Null) und gleichzeitigem Betrieb der beiden Schwenk- und Neigemotoren.

Mechanische Daten

Montage	Die Köpfe sind für aufrecht stehende oder hängende Montage konzipiert. Zur Gewährleistung des Wetterschutzes bei hängender Außenmontage muss das Gerät in einem wettergeschützten Gehäuse (z. B. wettergeschütztes Kuppelgehäuse) oder in einem geschützten Außenbereich montiert werden. Die Köpfe dürfen nur aufrecht stehend oder hängend montiert werden, keinesfalls horizontal.
Schwenkbereich (horizontale Bewegung)	0° bis max. 345°
Schwenkgeschwindigkeit	7°/s
Neigebereich (vertikale Bewegung)	+30° bis -90° gegenüber der Horizontalen
Neigegeschwindigkeit	3,5°/s
Maximale Belastung	15 Nm Drehmoment oder 10 kg bei einer Entfernung von 63,5 mm zwischen dem Schwerpunkt der Baugruppe aus Kamera/Objektiv/Gehäuse und der Mitte des Neigetisches
Aufbau	Sockel und Joch aus Aluminiumguss, korrosionsbeständige Kunststoffabdeckung
Farbe	Hellgrau
Abmessungen	Siehe Maßzeichnung
Gewicht	6,21 kg

Umgebungsbedingungen

Temperatur	Betrieb: -30 °C bis +60 °C
	Lagerung: -40 °C bis +60 °C
Vibration	3 g Sinus-Sweep, 15 Hz bis 2000 Hz
Erschütterung	50 g, 11 ms, 1/2 Sinus
Gehäuse	Getestet nach IP54 (aufrecht stehend). Konstruktion gemäß UL 50 Typ 3/NEMA-3.

Bestellinformation

App.Schl.	VEPOS	Bestellnummer
LTC 9418/10 Wetterfeste Standard-Schwenk-/Neigeköpfe		
Max. Belastung 10 kg, 24 VAC, 50 Hz		
4970	**7355**	**F.01U.503.693**
LTC 9418/11 Wetterfeste Schwenk-/Neigeköpfe mit Vorposition		
Max. Belastung 10 kg, 24 VAC, 50 Hz		
4970	**7356**	**F.01U.503.694**
LTC 9418/20 Wetterfeste Standard-Schwenk-/Neigeköpfe		
Max. Belastung 10 kg, 24 VAC, 60 Hz		
		F.01U.503.695
LTC 9418/21 Wetterfeste Schwenk-/Neigeköpfe mit Vorposition		
Max. Belastung 10 kg, 24 VAC, 60 Hz		
		F.01U.503.696
LTC 9418/50 Wetterfeste Standard-Schwenk-/Neigeköpfe		
Max. Belastung 10 kg, 230 VAC, 50 Hz		
4970	**7357**	**F.01U.503.697**
LTC 9418/51 Wetterfeste Schwenk-/Neigeköpfe mit Vorposition		
Max. Belastung 10 kg, 230 VAC, 50 Hz		
4970	**7358**	**F.01U.503.698**
LTC 9418/60 Wetterfeste Standard-Schwenk-/Neigeköpfe		
Max. Belastung 10 kg, 120 VAC, 60 Hz		
		F.01U.503.699
LTC 9418/61 Wetterfeste Schwenk-/Neigeköpfe mit Vorposition		
Max. Belastung 10 kg, 120 VAC, 60 Hz		
		F.01U.503.700

Bestellinformation

App.Schl.	VEPOS	Bestellnummer
Zubehör/Erweiterungen		
LTC 9216/00 Vielseitige Halterung		
für 409 mm, 45,3 kg max. Belastung, Hellgrau		
4970	**2400**	**4.998.138.446**
LTC 9214/00 Vielseitige Halterung		
für 356 mm, 90,6 kg max. Belastung (aufrecht stehend), Hellgrau		
4970	**7322**	**F.01U.503.620**
LTC 9226/00 Vielseitige Halterung		
für LTC 9216 und LTC 9222, 45,3 kg max. Belastung, Eckenhalterung, Hellgrau		
4970	**3924**	**4.998.138.457**
LTC 9222/00 Vielseitige Halterung		
für 564 mm, 90,6 kg max. Belastung, Hellgrau		
4970	**7325**	**F.01U.503.624**
LTC 9227/00 Vielseitige Halterung		
für LTC 9216 und LTC 9222/00, 45,3 kg max. Belastung, verstellbarer Kopf, Hellgrau		
4970	**7328**	**F.01U.503.627**
LTC 9228/00 Vielseitige Halterung		
für LTC 9216/00 und LTC 9222/00 Wandhalterungen, 45,3 kg max. Belastung, Flanschhalterung		
4970	**7328**	**F.01U.503.627**
LTC 9224/00 Vielseitige Halterung		
für 610 mm, 90,6 kg max. Belastung (aufrecht stehend), Hellgrau		
4970	**7327**	**F.01U.503.626**
LTC 9225/00 Masthalterung		
45,3 kg max. Belastung, Masthalterung, Hellgrau		
4970	**3925**	**4.998.138.458**

Germany:
Bosch Sicherheitssysteme GmbH
Werner-von-Siemens-Ring 10
85630 Grasbrunn
Tel.: +49 (0)89 6290 0
Fax:+49 (0)89 6290 1020
de.securitysystems@bosch.com
www.bosch-sicherheitsprodukte.de

Weitere Poduktinformationen:
Bosch Sicherheitssysteme STDE
Werner-Heisenberg-Strasse 16
34123 Kassel
Tel.: /Fax: +49 (0)561 89 08
CCTV: -200/-299; Comm. -300/-399
Einbruch/Brand/Access: -500/-199
de.securitysystems@bosch.com
www.bosch-sicherheitsprodukte.de

Haus-ServiceRuf und NurseCall Schweiz:
TeleAlarm SA - Bosch Group
Rue du Pont 23
CH - 2300 La Chaux-de-Fonds
Weitere Informationen erhalten Sie unter:
Telefon +41 32 327 25 40
Telefax +41 32 327 25 41
ch.securitysystems@bosch.com
www.telealarm.ch

Represented by

© Bosch Sicherheitssysteme GmbH 2011 | Änderungen und Irrtümer vorbehalten
T2413551499 | Cur: de-DE, V13, 15 Jul 2011 | Src: en-US, V0, 15 Jan 2009