BOSCH
Technik fürs Leben

Varifokal- und Zoomobjektive mit IR-Korrektur

- **IR-Korrektur für den Betrieb mit Hochleistungs-Tag/Nacht- und Schwarzweißkameras**
- **Formate 1/2 und 1/3 Zoll**
- **Höchste Optik-Qualität**
- **Modelle mit DC- und Videoblende**
- **Varifokal- und Zoomobjektive**
- **Zoomobjektive mit Positionsvoreinstellung**
- **Zuverlässig und robust**

Seit der Einführung von Tag/Nacht-Kameras wurden die CCTV-Kameras immer vielseitiger. Jetzt müssen auch die Objektive den unterschiedlichen Lichtverhältnissen gerecht werden, unter denen die Kameras eingesetzt werden. Objektive mit (IR-)Korrektur liefern vollständig korrigierte und scharf fokussierte Bilder sowohl bei Tageslicht als auch zusammen mit IR-Scheinwerfern in der Nacht. Sie sind daher optimal für Hochleistungs-Tag/Nacht-Kameras geeignet.

Die IR-Palette umfasst Objektive in den Formaten 1/3 Zoll und 1/2 Zoll. Die 1/3-Zoll-Objektive werden ausschließlich mit 1/3-Zoll-Kameras eingesetzt. Wegen der hohen Anforderungen an das Design sind die 1/2-Zoll-Objektive sowohl für 1/3-Zoll- als auch für 1/2-Zoll-Kameras hervorragend geeignet. Bei Verwendung von 1/3-Zoll-Kameras verstärken die 1/2-Zoll-Objektive den "Tele-Effekt".

Für die automatische Blendenregelung verwenden alle Objektive den 4-poligen Standard-EIAJ-Stecker, der direkt mit dem Blendenausgang der Kamera verbunden werden kann. Varifokalobjektive sind mit DC-Blenden mit direkter Steuerung ausgestattet, während in Zoomobjektiven Videoblenden eingesetzt werden.

Für die Steuerung von Zoom, Brennweite und Positionsvoreinstellung sind die Objektive mit einem 8-poligen DIN-Stecker ausgestattet. Das 18x-Zoomobjektiv zeichnet sich außerdem durch eine manuelle Belichtungskorrektur der Blende aus. Die eindrucksvolle optische Qualität resultiert aus einer Kombination von ED-Glaselementen, asphärischen Objektiven und deren Mehrfachvergütung. Diese Objektive behalten den Fokus bis IR-Wellenlängen von 950 nm bei.

Die Mechanik ist für die Dauerbelastung durch Blenden-, Zoom- und Brennweitensteuerung ausgelegt.

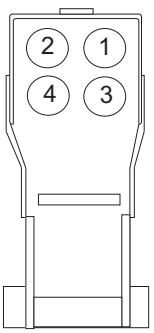

Stecker für automatische Blende (Ansicht Lötseite)

1 Stromversorgung
2 frei
3 Video
4 Masse

Planungshinweise

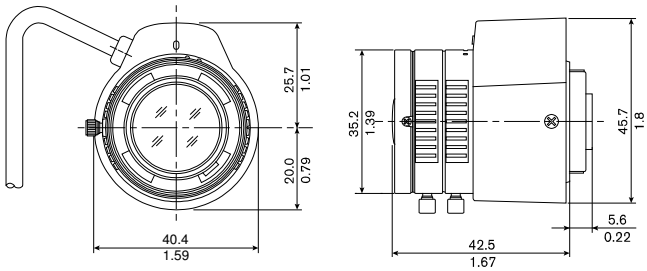

Abmessungen LTC 3364/21

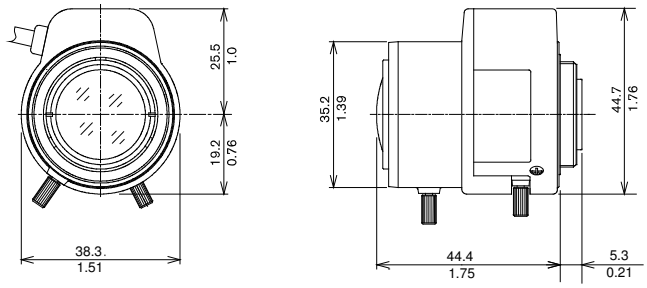

Abmessungen LTC 3664/30

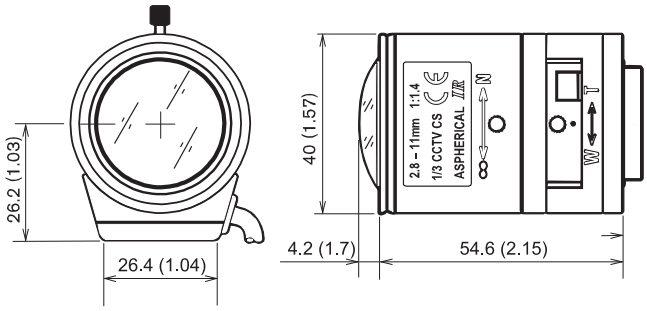

Abmessungen LTC 3664/40

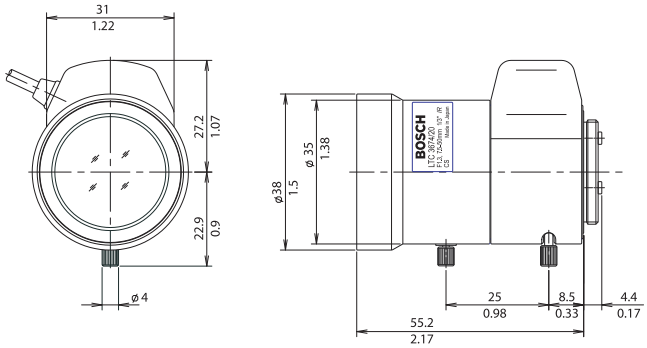

Abmessungen LTC 3674/20

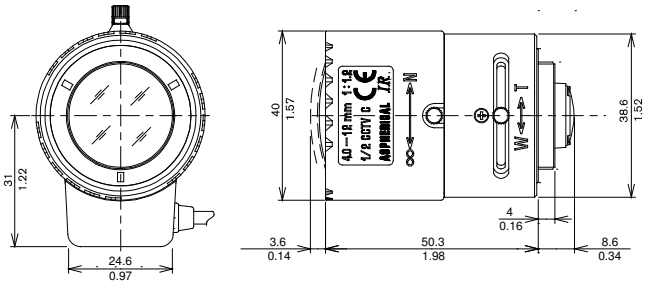

Abmessungen LTC 3764/20

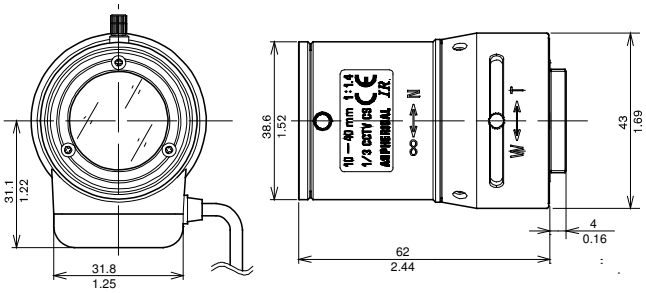

Abmessungen LTC 3774/40

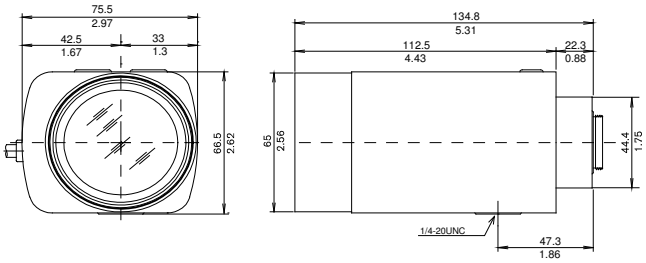

Abmessungen LTC 3783/50

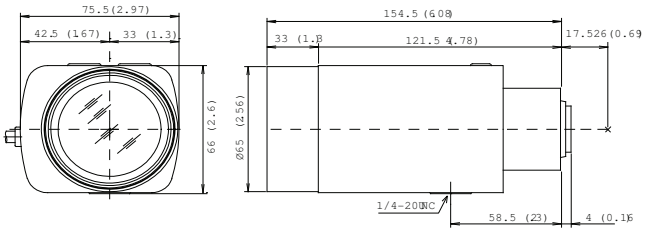

Abmessungen LTC 3793/50

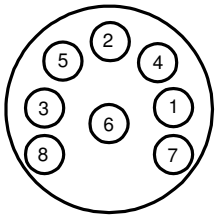

Zoom-/Fokus-Stecker (Ansicht Lötseite)

1	Vorposition Zoom Poti- Schleifer	5	Motorsteuerung Fokus (+ = nah)
2	Motor Fokus Rückleitung	6	Motor Zoom Rückleitung
3	Vorposition Fokus Poti- Schleifer	7	Vorposition Poti- Netzteil
4	Motorsteuerung Zoom (+ = Tele)	8	Vorposition Poti- Rückleitung

Bestellinformation

LTC 3364/21 Varifokalobjektiv IR-korrigiert 1/3 Zoll, 2,8 – 6 mm, DC-Blende, CS-Anschluss F1.4-200, 4-polig	**LTC3364/21**
LTC 3664/30 Varifokalobjektiv IR-korrigiert 1/3 Zoll, 3,0 - 8 mm, DC-Blende, CS-Anschluss, F1.0–360, 4-polig	**LTC3664/30**
LTC 3664/40 Varifokalobjektiv IR-korrigiert 1/3 Zoll, 2,8 – 11 mm, DC-Blende, CS-Anschluss, F1.4–360, 4-polig	**LTC3664/40**
LTC 3674/20 Varifokalobjektiv IR-korrigiert 1/3 Zoll, 7,5 – 50 mm, DC-Blende, CS-Anschluss F1.3-360, 4-polig	**LTC 3674/20**
LTC 3764/20 Varifokalobjektiv IR-korrigiert 1/2 Zoll, 4 – 12 mm, DC-Blende, C-Anschluss F1.2-360, 4-polig	**LTC 3764/20**
LTC 3774/30 Varifokalobjektiv IR-korrigiert 1/2 Zoll, 10 – 40 mm, DC-Blende, C-Anschluss F1.4-360, 4-polig	**LTC 3774/30**
Zubehör/Erweiterungen	
S1374 Adapter zur Anpassung von Objektiven mit C-Anschluss an Kameras mit CS-Anschluss	**S1374**

Varifokalobjektive mit IR-Korrektur

	LTC3364/21	LTC3664/30	LTC3664/40
Bildformat	1/3 Zoll	1/3 Zoll	1/3 Zoll
Zoombereich	2,1x Varifokal	2,7x Varifokal	3,9x Varifokal
Brennweite	2,8 bis 6 mm	3 bis 8 mm	2,8 bis 11 mm
Blendenöffnung Farbe	F1.4 bis 300	F1.0 bis 360	F1.4 bis 360
Blendenöffnung IR	F1.4 bis 300	F1.0 bis 360	F1.4 bis 64
Wellenlänge	400 bis 950 nm	400 bis 950 nm	400 bis 950 nm
Min. Objekt abstand	0,30 m	0,30 m	0,35 m
Auflagemaß	7,5 mm	7,5 mm	8,6 mm
Objektivanschluss	CS-Anschluss	CS-Anschluss	CS-Anschluss
Auflagemaß	12,5 mm	12,5 mm	12,5 mm
Gewicht	59 g	60 g	79 g
Blickwinkel			
1/3-Zoll- Weit (H x V)	96,9° x 72,5°	93,2° x 69°	97,4° x 72,4°
1/3-Zoll- Tele (H x V)	46,7° x 35,1°	35,2° x 26,4°	26,2° x 19,7°
½-Zoll Weit (H x V)	-	-	-
½-Zoll Tele (H x V)	-	-	-
Vorposition	-	-	-
Blendendaten			
Blendensteuerung	DC-Blende	DC-Blende	DC-Blende
Betriebs- Spannung	-	-	-
Reaktionsgeschwindigkeit	-	-	-
Betriebs- Strom	-	-	-
Eingangssignal	-	-	-
Impedanz	-	-	-
Blendengenauigkeit	-	-	-
Empfindlichkeit			
Belichtungskorrektur automati- sche Blende	-	-	-
Zoom-Daten			
Zoomsteuerung	Manuell	Manuell	Manuell
Zoomgeschwindigkeit	-	-	-
Betriebs- Spannung	-	-	-
Betriebs- Strom	-	-	-
Fokusdaten			
Fokussteuerung	Manuell	Manuell	Manuell
Fokusgeschwindigkeit	-	-	-

Varifokalobjektive mit IR-Korrektur

	LTC3364/21	LTC3664/30	LTC3664/40
Betriebs- Spannung	-	-	-
Betriebs- Strom	-	-	-
Temperaturbereich	-10 °C bis +50 °C	-10 °C bis +50 °C	-10 °C bis +50 °C

Germany:
Bosch Sicherheitssysteme GmbH
Werner-von-Siemens-Ring 10
85630 Grasbrunn
Tel.: +49 (0)89 6290 0
Fax:+49 (0)89 6290 1020
de.securitysystems@bosch.com
www.bosch-sicherheitsprodukte.de

Weitere Poduktinformationen:
Bosch Sicherheitssysteme STDE
Werner-Heisenberg-Strasse 16
34123 Kassel
Tel.: /Fax: +49 (0)561 89 08
CCTV: -200/-299; Comm. -300/-399
Einbruch/Brand/Access: -500/-199
de.securitysystems@bosch.com
www.bosch-sicherheitsprodukte.de

Haus-ServiceRuf
Bosch Sicherheitssysteme GmbH
Ingersheimer Straße 16
70499 Stuttgart
Weitere Informationen erhalten Sie unter:
Telefon 0711 3653 1000
Telefax 0711 811-5125 294
Haus-Service.Ruf@de.bosch.com
www.bosch-sicherheitsprodukte.de

Represented by

© Bosch Sicherheitssysteme GmbH 010 | Änderungen und Irrtümer vorbehalten
T1977833227 | Cur: de-DE, V11, 26 Mar 2010 | Src: en-US, V0, 15 Jan 2009