BOSCH
Technik fürs Leben

LTC 13xx und LTC 14xx Serie Feststehende FlexiDome Kameras im Kuppelgehäuse

- **Feststehende Kameras in 64-mm-Kuppeln**
- **1/4-Zoll-Format Standard- und hohe Auflösung**
- **Umfassendes Angebot an Farb- und Schwarzweißmodellen**
- **Erhältlich mit den Objektiven 2,1 mm, 3 mm oder 6 mm**
- **Alle Modelle mit verbessertem DSP**
- **Gegenlichtkompensation**
- **24-VAC-Versorgung mit Zeilensynchronisierung**

Die FlexiDome Kameras der Serie I und II sind kompakte Kameras in eleganten Überwachungskuppeln: FlexiDome I für Anwendungen mit Standardauflösung, FlexiDome II für Anwendungen mit hoher Auflösung. Die Hochleistungskameras mit 1/4-Zoll-Farb- oder -Schwarzweiß-CCD sind wahlweise mit integriertem Objektiv (2,1 mm, 3 mm oder 6 mm) für extrabreiten oder Standardbetrachtungswinkel erhältlich. Große AC-Spannungsbereiche bieten Flexibilität für PAL- und NTSC-Versionen.

Die FlexiDome I und II Kameras können leicht auf Oberflächen wie Wänden oder Decken montiert werden und fügen sich elegant in Ihre Umgebung ein. Die leicht getönte Kuppel verbirgt die Kamera ohne wesentlichen Signalverlust. Mit ihren Möglichkeiten für 24-VAC-Stromversorgung und Zeilensynchronisierung reagiert die Kamera nicht empfindlich auf Farbinteraktion zwischen dem Verschluss und der Fluoreszenzbeleuchtung, was typischerweise bei Kameras mit DC-Stromversorgung der Fall ist. Mithilfe der leicht zugänglichen Schalter für Weißabgleich, Zeilensynchronisierung, Phasenanpassung und Gegenlichtkompensation stehen verschiedene Konfigurationsmöglichkeiten zur Verfügung. Die Blickrichtung der Kamera kann manuell angepasst werden, und die Kugelmontage garantiert eine stabile Kameraposition.

Die Gegenlichtkompensation und der große dynamische Bereich sowie die vielen weiteren Funktionen des Signalprozessors zur Bildverbesserung garantieren jederzeit einen optimalen Kontrast und ein klares Bild des Objektes. Verbesserte Bildqualität, Echtfarb-Wiedergabe und hervorragende Zuverlässigkeit machen diese Dome-Kamera zur idealen Lösung für Anwendungen in Gebäuden wie Einzelhandelsunternehmen, Spielstätten, Museen, Einkaufszentren, Banken und Hotellobbys.

Zertifikate und Zulassungen

Region	Zertifizierung	
Europa	CE	Declaration of Conformity

Planungshinweise

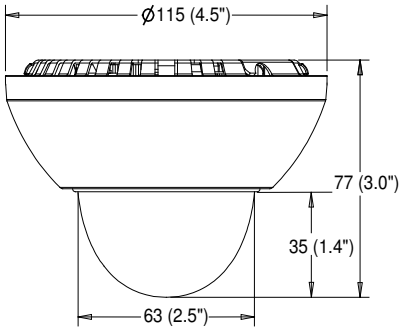

Abmessungen

Lieferumfang

Anzahl	Komponenten
1	LTC 13xx oder LTC 14xx Serie Feststehende FlexiDome Kamera im Kuppelgehäuse mit Objektiv

Technische Daten

Elektrische Daten

Modelle:	**FlexiDome I**		
	Schwarzweiß	**Farbe**	**Objektivtyp**
	LTC 1311	LTC 1411	2,1 mm F/2.0
	LTC 1312	LTC 1412	3 mm F/2.0
	LTC 1313	LTC 1413	6 mm F/2.0
	FlexiDome II		
	LTC 1321	LTC 1421	2,1 mm F/2.0
	LTC 1322	LTC 1422	3 mm F/2.0
	LTC 1323	LTC 1423	6 mm F/2.0

Modellnr.	**Spannungsbereich**	**Schwarzweiß-/ Farbsysteme**
Schwarzweiß		
LTC 131x/10, 132x/10	12 bis 28 VAC oder VDC	CCIR
LTC 131x/20, 132x/20	12 bis 28 VAC oder VDC	EIA
Farbe		
LTC 141x/10, 142x/10	12 bis 28 VAC oder VDC	PAL
LTC 141x/20, 142x/20	12 bis 28 VAC oder VDC	NTSC

Die Leistung beträgt für alle Modelle 2 W.

Bildwandler: Interline-Transfer-CCD; 1/4-Zoll-Bildformat.

	FlexiDome I	**FlexiDome II**
Aktive Bildelemente:		
PAL/CCIR	500 (H) x 582 (V)	752 (H) x 582 (V)
NTSC/EIA	510 (H) x 492 (V)	768 (H) x 492 (V)
Horizontale Auflösung:		
Farbe	330 TVL	470 TVL
Schwarzweiß	380 TVL	570 TVL
Signal-Rausch-Verhältnis (Min. AGC)	>46 dB	>48 dB
Automatische Verstärkungsregelung (AGC)	18 dB	20 dB

Empfindlichkeit (3200 K):

	Nutzbares Bild (50 IRE)	**Vollbild**
Schwarzweiß		
Beleuchtung der Szene	0,5 Lux	2,5 Lux
Farbe		
Beleuchtung der Szene	4,5 Lux	22 Lux

F/2 Objektiv, 89,9 % Reflexion von der Szene

Elektronischer Verschluss

PAL/CCIR-Modelle: 1/50 bis 1/100.000 s

NTSC/EIA-Modelle: 1/60 bis 1/100.000 s

Weißabgleich (nur Farbkameras)

Kontinuierliche Nachführung (ATW): 2500 K bis 9000 K.

Weißabgleichspeicherung (AWB): 2500 K bis 9000 K.

Videoausgabe: 1,0 Vss, 75 Ohm.

Aperturkorrektur: Horizontal und vertikal.

Synchronisierung

Zeilensynchronisierung (bei Wechselstrombetrieb): Synchronisiert die Kamera mit dem Nulldurchgang der Stromleitung für flimmerfreie vertikale Intervallumschaltung. Vertikale Phasenverzögerung kann extern angepasst werden (kontinuierlich), um eine vertikale Anpassung in mehrphasigen Stromanlagen zu ermöglichen.

Bedienelemente

Zeilensynchronisierung: Wählbar: Ein/Aus

Phasenanpassungsbereich: 330°

Weißabgleich: ATW oder AWB (nur Farbkameras)

Gegenlichtkompensation: Ein/Aus

Anschlüsse

Videoausgang: BNC

Stromversorgung: Klemmenbuchse , Stromanschlussklemmen sind vom Videoausgang galvanisch getrennt

Mechanische Daten

Kabelzuführung: Interne Anschlüsse

Montage

Befestigung an Wand oder Decke

Einstellbare Kameraposition: 360° horiz., 70° vert., 360° Drehung

Betrachtungswinkel: 2,1-mm-Objektiv - 90° horiz., 68° vert.

Betrachtungswinkel: 3-mm-Objektiv - 53° horiz., 38° vert.

Betrachtungswinkel: 6-mm-Objektiv - 36° horiz., 27° vert.

Aufbau/Farbe

Polycarbonat(PC)-Kuppel auf gegossenem PC/ABS-Gehäuse

Abmessungen: 115 mm (Durchmesser) x 77 mm (Höhe)

Gewicht: 0,4 kg

Umgebungsbedingungen

Für Betrieb in geschlossenen Räumen.

Betriebstemperatur	-10 °C bis +45 °C
Lagertemperatur	-25 °C bis +70 °C
Luftfeuchtigkeit	0 % bis 93 %, nicht kondensierend

Elektromagnetische Verträglichkeit

EMV-Anforderungen	CE-Beständigkeit, CE-Emission Klasse B, FCC Klasse B
Sicherheit	CE, UL, cUL

Bestellinformation

App.Schl.	VEPOS	Bestellnummer
LTC 1411/10 FlexiDome I		
1/4-Zoll-PAL-Farbkamera, 330 TVL, 12 VDC/24 VAC, 50 Hz, mit fest eingestellter 2,1 mm Blende		
4970	**7199**	**F.01U.021.032**
LTC 1411/20 FlexiDome I		
1/4-Zoll-NTSC-Farbkamera, 330 TVL, 12 VDC/24 VAC, 60 Hz, mit fest eingestellter 2,1 mm Blende		
		F.01U.013.002
LTC 1412/10 FlexiDome I		
1/4-Zoll-PAL-Farbkamera, 330 TVL, 12 VDC/24 VAC, 50 Hz, mit fest eingestellter 3 mm Blende		
4970	**7200**	**F.01U.021.033**
LTC 1412/20 FlexiDome I		
1/4-Zoll-NTSC-Farbkamera, 330 TVL, 12 VDC/24 VAC, 60 Hz, mit fest eingestellter 3 mm Blende		
		F.01U.021.034
LTC 1413/10 FlexiDome I		
1/4-Zoll-PAL-Farbkamera, 330 TVL, 12 VDC/24 VAC, 50 Hz, mit fest eingestellter 6 mm Blende		
4970	**7201**	**F.01U.021.035**

Bestellinformation

App.Schl.	VEPOS	Bestellnummer
LTC 1413/20 FlexiDome I		
1/4-Zoll-NTSC-Farbkamera, 330 TVL, 12 VDC/24 VAC, 60 Hz, mit fest eingestellter 6 mm Blende		
		F.01U.021.036
LTC 1421/10 FlexiDome II		
1/4-Zoll-PAL-Farbkamera, 470 TVL, 12 VDC/24 VAC, 50 Hz, mit fest eingestellter 2,1 mm Blende		
4970	**7202**	**F.01U.021.037**
LTC 1421/20 FlexiDome II		
1/4-Zoll-NTSC-Farbkamera, 470 TVL, 12 VDC/24 VAC, 60 Hz, mit fest eingestellter 2,1 mm Blende		
		F.01U.005.513
LTC 1422/10 FlexiDome II		
1/4-Zoll-PAL-Farbkamera, 470 TVL, 12 VDC/24 VAC, 50 Hz, mit fest eingestellter 3 mm Blende		
4970	**7203**	**F.01U.021.038**
LTC 1422/20 FlexiDome II		
1/4-Zoll-NTSC-Farbkamera, 470 TVL, 12 VDC/24 VAC, 60 Hz, mit fest eingestellter 3 mm Blende		
		F.01U.021.039
LTC 1423/10 FlexiDome II		
1/4-Zoll-PAL-Farbkamera, 470 TVL, 12 VDC/24 VAC, 50 Hz, mit fest eingestellter 6 mm Blende		
4970	**7204**	**F.01U.021.040**
LTC 1423/20 FlexiDome II		
1/4-Zoll-NTSC-Farbkamera, 470 TVL, 12 VDC/24 VAC, 60 Hz, mit 6 mm Varifokalobjektiv		
		F.01U.021.041

Germany:
Bosch Sicherheitssysteme GmbH
Werner-von-Siemens-Ring 10
85630 Grasbrunn
Tel.: +49 (0)89 6290 0
Fax:+49 (0)89 6290 1020
de.securitysystems@bosch.com
www.bosch-sicherheitsprodukte.de

Weitere Poduktinformationen:
Bosch Sicherheitssysteme STDE
Werner-Heisenberg-Strasse 16
34123 Kassel
Tel.: /Fax: +49 (0)561 89 08
CCTV: -200/-299; Comm. -300/-399
Einbruch/Brand/Access: -500/-199
de.securitysystems@bosch.com
www.bosch-sicherheitsprodukte.de

Haus-ServiceRuf und NurseCall Schweiz:
TeleAlarm SA - Bosch Group
Rue du Pont 23
CH - 2300 La Chaux-de-Fonds
Weitere Informationen erhalten Sie unter:
Telefon +41 32 327 25 40
Telefax +41 32 327 25 41
ch.securitysystems@bosch.com
www.telealarm.ch

Represented by

© Bosch Sicherheitssysteme GmbH 2011 | Änderungen und Irrtümer vorbehalten
T874417675 | Cur: de-DE, V16, 15 Jul 2011 | Src: en-US, V0, 15 Jan 2009