LTC 0610 Serie DinionXF Farbkameras

www.boschsecurity.de

BOSCH
Technik fürs Leben

- 15-Bit-DSP-Technologie
- XF-Dynamic
- Bilinx-Kommunikation
- NightSense
- Default-Shutter

Die LTC 0610 Serie Hochleistungs-Farbkameras mit 1/2-Zoll-Digital-CCD bieten auch unter schwierigsten Beleuchtungs- und Szenenbedingungen das bestmögliche Bild. Auf der Grundlage der einzigartigen 15-Bit-Bildverarbeitungstechnologie und XF-Dynamic bieten diese Kameras optimale Empfindlichkeit und einen erweiterten Dynamikbereich. Durch Verwendung des besten erhältlichen 1/2-Zoll-CCD, fortschrittlicher Front-End-Verarbeitung und die Kombination mit dem hervorragenden Dinion DSP erzielen die Kameras eine erstaunliche Empfindlichkeit. Hierdurch entstehen bessere Farbbilder auch bei schwachen Lichtverhältnissen und schärfere Bilder bei Tageslicht. Intelligente Weißabgleichalgorithmen, die sowohl von der Funktion zum Halten des Weißabgleichs als auch dem manuellen Weißabgleich unterstützt werden, garantieren eine getreue Farbwiedergabe. Alle Dinion Kameras sind bei Lieferung sofort betriebsbereit. Sie müssen lediglich das Objektiv anbringen, fokussieren sowie das Kabel für die Stromversorgung anschließen. Schon erhalten Sie optimale Bilder bei buchstäblich allen Umgebungsbedingungen. Für die Anpassung des Auflagemaßes und zum Anschließen an die Stromversorgung werden keine zusätzlichen Werkzeuge benötigt.
In besonderen Situationen, in denen Feinabstimmung oder spezielle Einstellungen erforderlich sind, können Sie mithilfe des On-Screen-Displays (OSD) und der Steuertasten auf der Seite der Kamera die Kameraparameter einzeln einstellen. Die Kamera erkennt den Objektivtyp automatisch, wodurch eine unkomplizierte Installation gewährleistet ist. Darüber hinaus garantiert der Lens Wizard die korrekte Fokussierung (ggf. unter Berücksichtigung des Auflagemaßes) und sorgt jederzeit für gestochen scharfe Bilder.

Funktionsbeschreibung

XF-Dynamic
Mit der XF-Dynamic-Technologie eröffnet die LTC 0610 Serie Kamera eine neue Dimension der Dynamik. XF-Dynamic verarbeitet das hochpräzise 15-Bit-Digitalsignal, wodurch Details sowohl in den hellen als auch in den dunklen Bildbereichen gleichzeitig optimal dargestellt werden. Alle im Bild enthaltenen Informationen werden somit optimal wiedergegeben.

Bilinx-Technologie
Die LTC 0610 Serie Kameras sind mit der Bilinx-Technologie ausgestattet. Bilinx ist eine Funktion zur bidirektionalen Kommunikation, die über das Videosignal aller Bosch Dinion Kameras kommuniziert. Mit Bilinx können Techniker über das Videokabel an jedem Ort den Status überprüfen, Kameraeinstellungen ändern und sogar Firmware aktualisieren. Bilinx verringert die Wartungs- und

Installationszeit, bietet exaktere Einrichtungs- und Anpassungsmöglichkeiten und verbessert die Gesamtleistung. Darüber hinaus überträgt Bilinx auch Warn- und Statusmeldungen über das Standard-Videokabel. Ohne zusätzliche Installationsschritte wird so erhöhte Leistung geboten.

Videobewegungserkennung
Mithilfe des integrierten Video-Bewegungsmelders können Sie vier programmierbare Bereiche mit unabhängig einstellbarer Empfindlichkeit auswählen. Ein integrierter Änderungsmelder für globale Szenen minimiert Fehlalarme durch plötzliche Änderungen in den Beleuchtungsbedingungen wie Ein- oder Ausschalten der Innen- oder Sicherheitsbeleuchtung. Wenn eine Bewegung registriert wird, können Alarme im Videosignal angezeigt, das Ausgangsrelais geschlossen sowie die Alarmmeldung über Bilinx übertragen werden.

Auto Black
Die Funktion zur automatischen Anpassung des Schwarz-Pegels erhöht den Kontrast, indem Blendeffekte im Bild eliminiert werden bzw. verstärkt den Kontrast bei Beeinträchtigung durch Nebel oder Dunst.

Default-Verschluss
Bei der Anzeige sich bewegender Objekte ist eine kürzere Verschlusszeit erforderlich. Bei Verwendung einer längeren Verschlusszeit muss die Blendenöffnung vergrößert oder die Verstärkungskontrolle erhöht werden, damit das Videosignal aufrechterhalten werden kann. Die Kameraempfindlichkeit wird dabei durch die kurze Verschlusszeit beeinträchtigt. Der Verschluss der LTC 0610 ist werkseitig so eingestellt, dass er sich automatisch den gegebenen Lichtbedingungen anpasst: Bei genügend Licht bietet er eine kurze Verschlusszeit. Wenn sich die Lichtbedingungen jedoch verschlechtern und alle anderen Korrekturmaßnahmen ausgeschöpft sind, arbeitet er mit Standard-Verschlusszeit. Auf diese Weise wird dafür gesorgt, dass die exzellente Empfindlichkeit der Kamera unter allen Umständen erhalten bleibt.

Gegenlichtkompensation
Mit dem frei programmierbaren Bereich und verschiedenen Niveaus von Gegenlichtkompensation kann die Kamera ohne Probleme sogar für die schwierigsten Anwendungen an Eingängen eingestellt werden.

Lens Wizard
Die LTC 0610 Serie Kameras erkennen automatisch den installierten Objektivtyp. Der Lens Wizard fokussiert das Objektiv mit einer maximalen Öffnung und stellt dadurch sicher, dass der Fokus während des gesamten 24-stündigen Tag-/Nachtzyklus beibehalten wird. Es werden keine besonderen Werkzeuge oder Filter benötigt.

Programmierbare Modi
Die Kamera unterstützt drei unabhängige Betriebsmodi. Diese drei Modi sind für typische Anwendungsbereiche vorprogrammiert, können jedoch für bestimmte Situationen auch frei programmiert werden. Über Bilinx oder den Alarmeingang kann ganz einfach zwischen den Modi gewechselt werden.

NightSense
LTC 0610 Serie Kameras verfügen über die NightSense Funktion. Mit NightSense wird die Empfindlichkeit im Schwarzweißmodus um 9 dB erhöht. NightSense kann bei schwachen Lichtverhältnissen automatisch oder per Fernzugriff über Bilinx aktiviert werden.

SensUp
Durch Steigerung der Integrationszeit auf dem CCD um den Faktor 10 wird die effektive Empfindlichkeit erheblich verbessert; dies ist besonders dann hilfreich, wenn keine künstliche Beleuchtung vorhanden ist und Sie sich auf Mondlicht, Sterne und Streustrahlung verlassen müssen.

Zertifikate und Zulassungen

Elektromagnetische Kompatibilität	
Emissionen	EN 55022 Klasse B, FCC Klasse B Teil 15
Störfestigkeit	EN 50130-4 Alarmsysteme, Teil 4
Vibration	Kamera mit 500 g schwerem Objektiv gemäß IEC 60068-2-27

Sicherheit
LTC 0610/11 und LTC 0610/51: EN 60065
LTC 0610/21 und LTC 0610/61: UL6500, cUL CAN/CSA E60065-00

Region	Zertifizierung	
Europa	CE	
	CE	Declaration of Conformity
USA	FCC	Declaration of Conformity

Planungshinweise

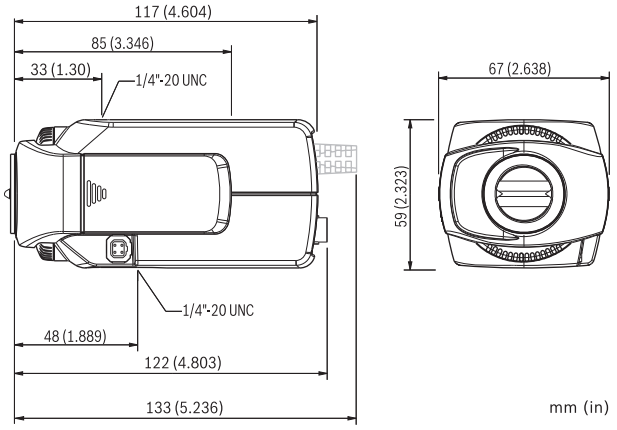

Abmessungen in mm (Zoll)

Lieferumfang

Anzahl	Komponenten
1	LTC 0610 Serie Dinion^{XF} Farbkamera
1	Ersatzobjektivadapter (Stecker), 4-polig
	Objektiv nicht im Lieferumfang enthalten

Technische Daten

Elektrische Daten

Modellnr.	Nennspannung	
LTC 0610/11	12 bis 28 VAC	45 bis 65 Hz
	11 bis 39 VDC	
LTC 0610/21	12 bis 28 VAC	45 bis 65 Hz
	11 bis 39 VDC	
LTC 0610/51	85 bis 265 VAC	45 bis 65 Hz
LTC 0610/61	85 bis 265 VAC	45 bis 65 Hz

Leistungsaufnahme	4 W
Bildwandler	1/2-Zoll-Interline-CCD Bildformat

Aktive Pixel	
PAL-Modelle	752 (H) x 582 (V)
NTSC-Modell	768 (H) x 492 (V)

Empfindlichkeit (3200 K)	
Empfindlichkeit (Vollbild)[1)]	1,4 Lux
Empfindlichkeit 50 I RE[1)]	0,35 Lux/0,14 Lux (NightSense)
Minimale Helligkeit[1)]	0,18 Lux/0,08 Lux (NightSense)
Min. Helligkeit mit SensUp	0,018 Lux/0,008 Lux (NightSense)
Horizontale Auflösung	540 TVL
Signal-Rausch-Verhältnis	>50 dB
Videoausgang	1 Vss, 75 Ohm
Y/C-Ausgang	Y: 1 Vss/C: 0,3 Vss
Synchronisierung	Wählbar: Intern, Zeilensynchronisierung, HV-Lock und Genlock (Burst-Synchronisierung)
Verschluss	Automatisch (1/60 (1/50) bis 1/500.000), Fest, Flimmerfrei, Default
NightSense	Automatisch, Immer, Aus
Bildintegration	Aus, Automatisch kontinuierlich bis zu 10x
Auto Black	Wählbar: Ein, Aus
Dynamischer Bereich	32x Dynamikerhöhung
Dynamische Rauschunterdrückung (Dynamic Noise Reduction)	Wählbar: Automatisch, Aus
Kontur	Auswahl der Stärke für die Schärfeoptimierung
Gegenlichtkompensation	Wählbar: Aus, Bereich und Niveau
Verstärkung	Wählbar: Automatisch (Maximal wählbare Verstärkung bis 28 dB) oder feste Verstärkung
Objektivanschluss	C und CS
Weißabgleich	ATW (2500 bis 10.000 K), AWB halten, manueller Weißabgleich wählbar
Video-Bewegungsmelder (VMD)	4 Bereiche, Empfindlichkeit einstellbar
Alarmausgang	Bewegungsmelder oder Bilinx
Alarmeingang (TTL)	Profilumschaltung, +5 V Nennwert, +40 VDC max.
Alarmausgangsrelais	Max. 30 VAC oder +40 VDC, max. 0,5 A kontinuierlich, 10 VA
Externer Sync-Eingang	75 Ohm oder hochohmig wählbar
Kabelkompensation	Bis zu 1000 m Koaxialkabel ohne externe Verstärker (automatische Einrichtung zusammen mit koaxialer Kommunikation)
Kamera-ID	16 Zeichen editierbarer Text, Position wählbar
Objektivtypen	Manuell, spannungsgesteuert und automatische Videoblendenerkennung mit Übersteuerung: max. 50 mA Dauerbetrieb

	Videoblende: 11,5 ± 0,5 VDC, max. 50 mA Dauerstrom
Fernbedienung	Bidirektionale Koaxialkommunikation

1) F/1.2, 89 % Reflexion, SensUp aus

Mechanische Daten

Abmessungen (H x B x L)	59 x 67 x 122 mm ohne Objektiv
Gewicht	450 g ohne Objektiv
Stativhalterung	Unterseite (isoliert) und Oberseite 1/4-Zoll 20 UNC
Bedienelemente	On-Screen-Display (OSD) mit Menüführung

Umgebungsbedingungen

Betriebstemperatur	-20 °C bis +50 °C
Lagertemperatur	-25 °C bis +70 °C
Luftfeuchtigkeit (Betrieb)	20 % bis 93 % relative Luftfeuchtigkeit
Luftfeuchtigkeit (Lagerung)	Bis zu 98 % relative Luftfeuchtigkeit

Bestellinformationen

LTC 0610/11 DinionXF Farbkamera
1/2-Zoll-Hochleistungskamera, 540 TVL, PAL, DSP, 12 - 28 V AC/11 - 39 V DC, 50 Hz

Bestellnummer	App.Schl.	VEPOS
4.998.154.401	**4970**	**7163**

LTC 0610/21 DinionXF Farbkamera
1/2-Zoll-Hochleistungskamera, 540 TVL, NTSC, DSP, 12 - 28 V AC/11 - 39 V DC, 60 Hz

Bestellnummer	App.Schl.	VEPOS
F.01U.004.192		

LTC 0610/51 DinionXF Farbkamera
1/2-Zoll-Hochleistungskamera, 540 TVL, PAL, DSP, 85 bis 265 VAC, 50 Hz

Bestellnummer	App.Schl.	VEPOS
4.998.154.402	**4970**	**7164**

LTC 0610/61 DinionXF Farbkamera
1/2-Zoll-Hochleistungskamera, 540 TVL, NTSC, DSP, 85 bis 265 VAC, 60 Hz

Bestellnummer	App.Schl.	VEPOS
F.01U.004.194		

Zubehör/Erweiterungen

LTC 3264/30 Varifokalobjektiv
1/2 Zoll, 4,5 - 10 mm, DC-Blende, CS-Anschluss F1.6–360, 4-polig

Bestellnummer	App.Schl.	VEPOS
4.998.137.563	**4970**	**6743**

LTC 3274/41 Varifokalobjektiv
1/2 Zoll, 7,5 - 75 mm, DC-Blende, C-Anschluss F1.7–360, 4-polig

Bestellnummer	App.Schl.	VEPOS
F.01U.503.330	**4970**	**7681**

LTC 3283/20 Zoomobjektiv
1/2 Zoll, 8,0 - 48 mm, Videoblende, CS-Anschluss, F1.4–360, 4-polig

Bestellnummer	App.Schl.	VEPOS
F.01U.020.171	**4970**	**7266**

TC120PS Netzteil
110 bis 120 VAC/15 VDC, 50/60 Hz, 300 mA

Bestellnummer	App.Schl.	VEPOS
F.01U.503.752		

TC220PS Netzteil
230 VAC/12 VDC, 50 Hz, 10 VA

Bestellnummer	App.Schl.	VEPOS
F.01U.503.785	**4970**	**7367**

TC220PSX-24 Netzteil
230 VAC/20 VAC, 50 Hz, 20 VA

Bestellnummer	App.Schl.	VEPOS
4.998.138.442	**4970**	**2267**

TC1334 Netzteil
120 VAC/24 VAC, 60 Hz, 30 VA

Bestellnummer	App.Schl.	VEPOS
F.01U.503.755		

Software Erweiterungen

VP-CFGSFT Konfigurationssoftware
für Kameras mit Bilinx, einschließlich VP-USB-Adapter

Bestellnummer	App.Schl.	VEPOS
F.01U.500.481	**4970**	**7212**

Represented by:

Germany:
Bosch Sicherheitssysteme GmbH
Robert-Bosch-Ring 5 und 7
85630 Grasbrunn
Tel.: +49 (0)89 6290 0
Fax:+49 (0)89 6290 1020
de.securitysystems@bosch.com
www.boschsecurity.de

Weitere Poduktinformationen:
Bosch Sicherheitssysteme STDE
Werner-Heisenberg-Strasse 16
34123 Kassel
Tel.: /Fax: +49 (0)561 89 08
CCTV: -200/-299; Comm. -300/-399
Einbruch/Brand/Access: -500/-199
de.securitysystems@bosch.com
www.bosch-sicherheitsprodukte.de

Haus-ServiceRuf und NurseCall Schweiz:
TeleAlarm SA - Bosch Group
Rue du Pont 23
CH - 2300 La Chaux-de-Fonds
Weitere Informationen erhalten Sie unter:
Telefon +41 32 327 25 40
Telefax +41 32 327 25 41
ch.securitysystems@bosch.com
www.telealarm.ch

© Bosch Sicherheitssysteme GmbH 2012 | Änderungen und Irrtümer vorbehalten
2010020875 | de, V1, 22. Jun 2012