ISP-MCOLS3-U110S Magnet- und Riegelkontakt

www.boschsecurity.de

BOSCH
Technik fürs Leben

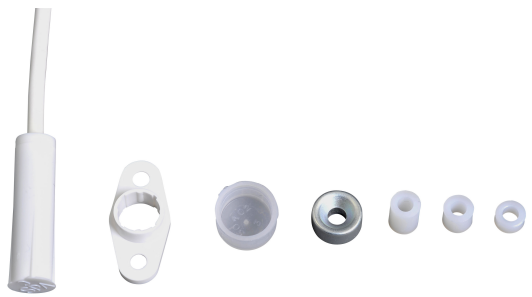

- Magnet- und Riegelkontakt zur kombinierten Öffnungs- und Verschlussüberwachung Überwachung von Fenstern in LSN-Technik
- Sabotageüberwacht
- Stirnseitige Einbaumontage
- Zur Anschaltung an LSN-Einbruchmeldezentralen
- VdS Klasse C / EN 50131-2-6 Grad 3

Der Magnet- und Riegelkontakt in LSN-Technik wird zur kombinierten Öffnungs- und Verschlussüberwachung von Fenstern eingesetzt, welche die Verriegelung über eine Schubstange steuern.
Der Kontakt ist Sabotageüberwacht. Bei Annäherung eines Fremdmagneten spricht der Sabotagekontakt an und bewirkt somit eine Meldung.
Die Einbaumontage erfolgt stirnseitig.

Zertifikate und Zulassungen

Region	Zertifizierung	
Deutschland	VdS	G113046
Europa	CE	ISP-MCOLS3-U110S
	EN50131	ISP-MCOLS3-U110S

Planungshinweise

Überwachungsvarianten nach VdS

- kombinierte Öffnungs- und Verschlussüberwachung, Klasse C
- Verschlussüberwachung, Klasse C
- Öffnungsüberwachung, Klasse C

Montagehinweise

- Die Einbaumontage des Kontaktes erfolgt stirnseitig.
- Der Einbau in ferromagnetischen Materialien ist weder für den Kontakt noch für den Magneten zulässig.
- Die Kontakte werden im Allgemeinen in Tür- oder Fensterrahmen eingebaut, der Magnet im Fenster oder in der Tür.
- Der Magnet- und Riegelkontakt darf erst bei 50% Eingriff der mechanischen Verriegelung schalten bzw. der EMA-Zentrale das Fenster als verriegelt melden.

Montageanordnung

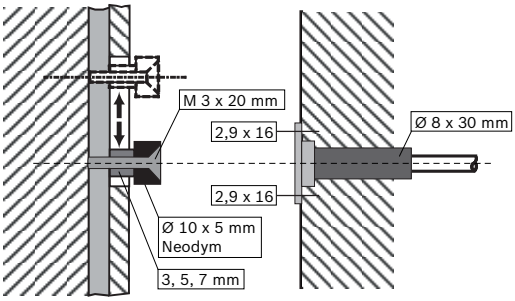

Anschaltung von LSN-Kontakten

- Jeder LSN- Kontakt ist ein physikalisches LSN-Element (1 aus 127 möglichen je Ring).
- Die Länge der Anschlusskabel von LSN-Kontakten muss in die Planung der Gesamtleitungslänge des LSN-Ringes aufgenommen werden, da die LSN-Technik in diese Kontakte integriert sind.
- Die passiven Elemente für die Verbindung der Anschlusskabel und dem Installationskabel müssen möglichst nahe an den LSN-Kontakten platziert werden, da in die Berechnung der LSN-Leitungslänge 1 m Anschlusskabel mit 2 m LSN-Leitungslänge eingeht (LSN wird in die Kontakte hineingeführt und wieder herausgeführt).
- Connectorboxen (optional) sind Montagematerial.

Prüfung von LSN-Kontakten

- Die Funktion der Reed- und Mikroschalter kann vor der Installation mittels hochohmigem Multimeter oder Durchgangsprüfer (für Diodenstrecke) geprüft werden.
- Bei den Widerstandsangaben handelt es sich um Näherungswerte, ausschlaggebend ist hier die starke Widerstandsänderung.

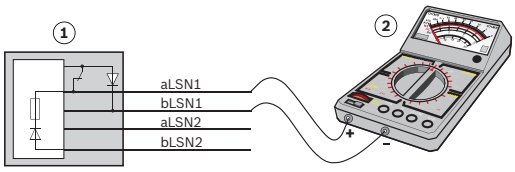

1	Kontakt
2	Hochohmiges Multimeter - Kontakt offen: ca. 3 MOhm - Kontakt geschlossen: ca. 1 MOhm

Ausschließlich der Einbruchkontakt kann auf diese Weise geprüft werden. Der Sabotagekontakt kann in Verbindung mit der LSN-Zentrale oder auch mit dem LSN-Prüfgerät (ab Software-Version 3.x) geprüft werden.

Lieferumfang

Typ	Anz.	Komponente
ISP-MCOLS3-U110S	1	Einbaumagnetkontakt mit 4 m Anschlusskabel incl. Einbauflansch, Magnet, Magnetabdeckung, Distanzhülsen und Befestigungsschraube

Technische Daten

Abmessung Schalter	Ø8mm x 30 mm
Magnet	Ø10mm x 3,6mm x 5mm (Neodym)
Reedkontakttyp	2x Schließer
Betriebsspannung LSN	15 V ... 33 V
Stormaufnahmen	0,4mA
Schaltspiele	≥ 10^7
Umweltklasse	VDS III – EN IIIa
Temperaturbereich	-40° C ... +70° C
Schutzart	IP 67
Farben	weiß (RAL 9003)
Anschlusskabel	LiY(St)Y 4 x 0,22 mm^2
Kabellänge	Standardlänge 4m ; Maximallänge 25m
VdS-Klasse	
• Kombinierte Öffnungs- und Verschlusskontrolle	C
• Öffnungskontrolle	C
• Verschlusskontrolle	C

Bestellinformationen

ISP-MCOLS3-U110S Magnet- und Riegelkontakt
zur kombinierten Öffnungs- und Verschlussüberwachung von Fenstern, Sabotageüberwacht, stirnseitige Einbaumontage

Bestellnummer	App.Schl.	VEPOS
ISP-MCOLS3-U110S | F.01U.275.633	**4425**	**7469**

Represented by:

Germany:
Bosch Sicherheitssysteme GmbH
Robert-Bosch-Ring 5 und 7
85630 Grasbrunn
Tel.: +49 (0)89 6290 0
Fax:+49 (0)89 6290 1020
de.securitysystems@bosch.com
www.boschsecurity.de

Weitere Poduktinformationen:
Bosch Sicherheitssysteme STDE
Werner-Heisenberg-Strasse 16
34123 Kassel
Tel.: /Fax: +49 (0)561 89 08
CCTV: -200/-299; Comm. -300/-399
Einbruch/Brand/Access: -500/-199
de.securitysystems@bosch.com
www.bosch-sicherheitsprodukte.de

Haus-ServiceRuf und NurseCall Schweiz:
TeleAlarm SA - Bosch Group
Rue du Pont 23
CH - 2300 La Chaux-de-Fonds
Weitere Informationen erhalten Sie unter:
Telefon +41 32 327 25 40
Telefax +41 32 327 25 41
ch.securitysystems@bosch.com
www.telealarm.ch

© Bosch Sicherheitssysteme GmbH 2013 | Änderungen und Irrtümer vorbehalten
1416614155 | de, V7, 18. Dez 2013