SNCA-WMMD3

SNCA-WMMD3
Wandmontage-Halterung,

Innen/Außen für Fix Domes SNC-DM160/SNC-DS60, IP66

Art-Nr. 97307

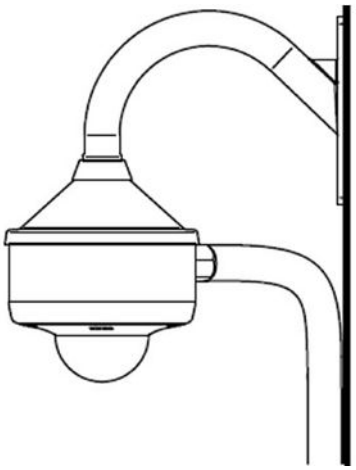

SONY

Spezifikationen

Schutzart	IP 66

Optionales Zubehör

92388	**SNCA-PM3**	Mast-Montage Adapter für SNC-RZ25P und SNC-RZ30P

© Copyright ISG mbH Intern.tätige Sicherheitsges., Konrad-Wolf-Str. 45, 13055 Berlin, Mai 2012- Technische Änderungen vorbehalten

ISG mbH Intern.tätige Sicherheitsges.
Konrad-Wolf-Str. 45 · 13055 Berlin · DE

© Copyright ISG mbH Intern.tätige Sicherheitsges., Konrad-Wolf-Str. 45, 13055 Berlin, Mai 2012- Technische Änderungen vorbehalten

VIDEOR