GLC-1702

GLC-1702
1/3´´Netzwerk Kamera, Tag/Nacht, F1,2/3,8-9,5mm,
DSS, 704x576, 12VDC

Art-Nr. 96093

Hauptmerkmale

- **Wettergeschützte Ausführung mit Montagehalterung**
- **1/3´´CCD T/N-Kamera mit DC-Objektiv F1,2/3,8-9,5mm**
- **Schwenkbarer IR-Sperrfilter**
- **High- und Low-Speed Shutterregelung (ESC/DSS)**
- **Bildintegration bis max. 32x (DSS-Funktion)**
- **Gegenlichtkompensation (BLC)**
- **Integrierter Web Server: 10Base-T/100Base-TX**
- **MJPEG und MPEG-4 Kompression (GL-Serie)**
- **Viewer für Live/Aufzeichnung und Konfiguration**
- **Ereignis-Bildübertragung per E-Mail (FTP), GPIO**
- **Betriebsspannung: 12VDC**
- **Verdeckte Kabelführung / Schutzart: IP67**

Spezifikationen

Serie	eneo W3 Plug & Play
Auflösungsstandard	SD
System	Tag/Nacht
Videonorm	CCIR/PAL
Chipgröße	1/3´´
Aufnahmesensor	CCD, Sony Super HAD II Interline Transfer
Lichtempfindlichkeit (bei 50% Videosignal)	0,2 Lux, (Farbe); 0,025Lux (SW) bei F1,2 (gemessen)
Horizontale Auflösung	520 TVL
Automatische Verstärkungsregelung (AGC)	28dB max.
Automatischer Elektronischer Shutter (ESC)	1/50 ~1/100.000Sek.
Digitale Rauschunterdrückung (DNR)	nein
Low Speed Shutter	ja
Weißabgleich (ATW)	2000 ~8000K, Automatische Nachführung

© Copyright VIDEOR E. Hartig GmbH, Mai 2012- Technische Änderungen vorbehalten

GLC-1702

(Fortsetzung Spezifikationen)

Gegenlichtkompensation	BLC
Wide Dynamic Range (WDR)	nein
Gegenlichtkompensation	gewichtet im Zentrum
IR-Sperrfilter	schaltbar
Privacy Zones	nein
Bewegungsmelder	ja, 96 Zonen / 5 Empfindlichkeitsstufen (MJPEG)
Bildeinstellung	Farbe, Helligkeit und Kontrast (über Netzwerk)
Externe Einstellungen	DSS Ein/Aus, DSS 8x/16x, Pegeleinstellung für DC-spannungsgesteuerte Objektive
Videoausgänge	Composite (FBAS), 1Vss, (F)BAS, 75Ohm, BNC
Audiounterstützung	nein
Alarmeingänge	1, 1
Alarmausgänge	1
Alarm-Weiterleitung	E-Mail (FTP), GPIO Ausgang. SMPT Aufzeichnung
Interner Speicher	nein
Kompressionsverfahren	M-JPEG, MPEG-4
Bildauflösung max.	720x576
Auflösung	720x576 (4:3), 720x288 (4:3), 352x288 (4:3)
MPEG4 Qualität	5 Stufen, Bitrate: 64kB/Sek. ~8 Mb/Sek.
Übertragungsrate (Netzwerk)	bis 2 Mbit/Sek.
Bildübertragungsrate max.	25 fps
Bildrate	25 / 24 /15 / 5 B./Sek.
Netzwerkanschluss	RJ-45
Ethernet-Schnittstelle	10Base-T, 100Base-TX
Netzwerkprotokolle	TCP/IP, DHCP, HTTP, FTP, SMTP, SNTP, DDNS, UPnP, PPPoE
Datenstromarten (Stream types)	MPEG-4, MJPEG alternativ
Objektiv Typ	Varifokal
Objektiv	F1,2/F2,0 ~360/3,8 ~9,5mm mit Galvanometer gesteuerter Blende
Brennweite	3,8 mm - 9,5 mm
Digital Zoom	nein
Bildwinkel horizontal	74,2° - 30°
Blendensteuerung	DC
MOD (Minimum Object Distance)	0,15 m
Filtergewinde	nicht vorhanden
Verdeckte Kabelführung	ja
Kabelanschluss	Video (BNC-Kupplung), 12VDC-Eingang (DC-Hohlkupplung), RJ-45 (8-pol.), Alarmeingang (2-adrig)
Steuer-Schnittstellen	nein
Fernzugriff	Web Browser, Remote Software
Zugriff	8 Nutzer gleichzeitig

© Copyright VIDEOR E. Hartig GmbH, Mai 2012- Technische Änderungen vorbehalten

GLC-1702

(Fortsetzung Spezifikationen)

Firmware-Update	HTTP oder FTP
Passwortschutz	3-stufig, ja
e-PTZ Unterstützung	nein
Betriebsspannung	12VDC, (9~18VDC)
Power over Ethernet	nein
Leistungsaufnahme	4,2W
Temperaturbereich (Betrieb)	-20°C ~+50°C
Gehäuse	Aluminium mit Polycarbonat-Ausblickscheibe (VHP-3 Serie)
Montageart	Wandmontage
Farbe (Gehäuse)	Pantone 7541
Gehäusematerial	Aluminium
Gehäuse	Außen
Schutzart	IP67
Integrierte Wandhalterung	ja
Verdeckte Kabelführung	ja
Sonnenschutzdach	nein
Scheibenheizung	nein
Vandalismusgeschützt	nein
Management-Software-Unterstützung	GL-Manager, Zelaris, Aimetis - Symphony, Netavis, Milestone XProtect Corporate
SDK	nein
ONVIF	nein
Abmessungen (HxBxT)	siehe Maßzeichnung
Gewicht	785g
Zertifizierungen	CE

Optionales Zubehör

70535	**VT-PS12DC-8**	Stecker-Netzgerät 100-240VAC/12VDC (1,0A), stabilisiert, mit Hohlstecker
200803	**ZELARIS ELEMENTS**	Video Management Software, für eneo IP Kameras

© Copyright VIDEOR E. Hartig GmbH, Mai 2012- Technische Änderungen vorbehalten

Produktinformationen

*) Die Anpassung für Deckenmontage erfolgt bei Videor. Bitte bei Bestellung angeben wenn, anstelle an der Wand, eine hängende Montage erfolgen soll.

© Copyright VIDEOR E. Hartig GmbH, Mai 2012- Technische Änderungen vorbehalten

Technische Zeichnung

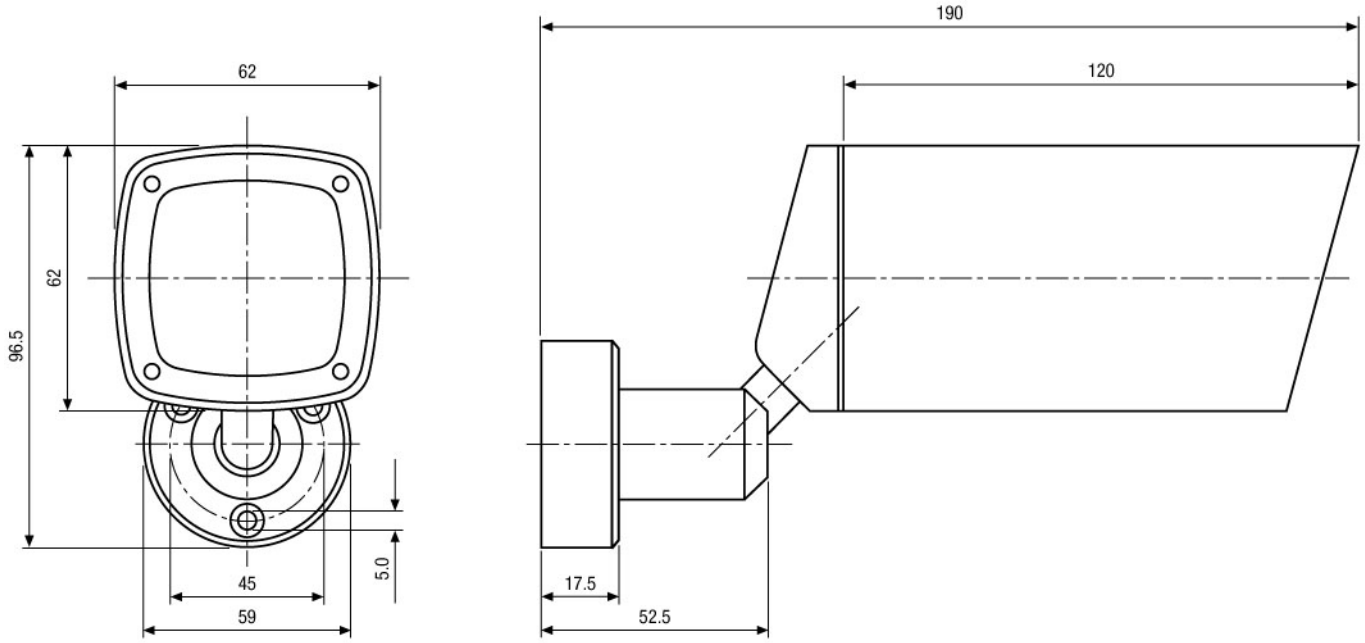

Maße/Dimensions: mm

© Copyright VIDEOR E. Hartig GmbH, Mai 2012- Technische Änderungen vorbehalten