VKC-1324A/W3

Home I Security I Kameras I Plug & Play

VKC-1324A/W3
1/3´´Farbkamera, F1,2/3,8-9,5mm, 540TVL, 12VDC,

Art-Nr. 96087

Hauptmerkmale

Wettergeschützte Ausführung mit Montagehalterung
1/3´´CCD Farbkamera mit Varifokal-Objektiv
Objektiv F1,2/3,8-9,5mm mit DC-Blende
Lichtempfindlichkeit: 0,5Lux
Horizontale Auflösung: 540 TV-Linien
Digitale Signalverarbeitung (DSP)
Gegenlichtkompensation (BLC)
Automatische Shutterregelung (AES)
Betriebsspannung: 12VDC
Verdeckte Kabelführung
Schutzart: IP67
Zertifiziert nach BGV Kassen

Spezifikationen

Serie	W3 Plug & Play
System	Farbe
Videonorm	CCIR/PAL
Chipgröße	1/3´´
Aufnahmesensor	CCD, Sony Super HAD Interline Transfer
Beleuchtung	nein
Aktive Bildelemente	440.000, (H) 752 x (V) 582 Pixels
Synchronisation	Intern
Signal-/Rauschabstand	48dB (AGC Aus)
Gamma-Korrektur	ca. 0,45
Horizontale Auflösung	540 TVL
Lichtempfindlichkeit (bei 50% Videosignal)	0,5Lux bei F1,2 (gemessen)
Linearer elektronischer Shutter (ESC)	1/50 ~1/100.000Sek.

© Copyright ISG mbH Intern.tätige Sicherheitsges. , Dezember 2009- Technische Änderungen vorbehalten

VKC-1324A/W3

(Fortsetzung Spezifikationen)

Low Speed Shutter	nein
Automatische Verstärkungsregelung (AGC)	28dB
Digitale Rauschunterdrückung (DNR)	nein
Weißabgleich (ATW)	Automatisch (2000 ~8000K)
Gegenlichtkompensation	BLC
Wide Dynamic Range (WDR)	nein
Gegenlichtkompensation	Gewichtet im Zentrum
IR-Sperrfilter	Standard
Videoausgänge	FBAS, 1Vss, FBAS, 75Ohm
Objektiv Typ	Varifokal
Objektiv	F1,2/F2,0 ~360/3,8 ~9,5mm mit Galvanometer gesteuerter Blende
Objektiv-Mount	Objektiv integriert
Asphärische Technologie	ja
Brennweite	3,8 mm - 9,5 mm
Bildwinkel horizontal	74,2° - 30°
Blendensteuerung	DC
Fokusbereich	0,15m ~∞
Filtergewinde	nicht vorhanden
MOD (Minimum Object Distance)	0,15 m
Steuer-Schnittstellen	nein
Kabelanschluss	Video/Spannungsversorgung vorverkabelt und nach außen geführt (1,5m lang, Video: BNC-Kupplung; 12VDC-Eingang: DC-Hohlkupplung)
Kabeleinführung	M12 x 1,5mm mit Anschlusskabel
Befestigungsart	Integrierter Wandmontagearm mit Kugelgelenk
Montageart	Wand oder Decke*)
Schutzart	IP67
Betriebsspannung	12VDC, (9 ~18VDC)
Leistungsaufnahme	Max. 3,0W
Temperaturbereich (Betrieb)	-20°C ~+50°C
Gehäusematerial	Aluminium
Gehäuse	Außen, Aluminium mit Polycarbonat-Ausblickscheibe (VHP-3 Serie)
Integrierte Wandhalterung	ja
Verdeckte Kabelführung	ja
Sonnenschutzdach	nein
Scheibenheizung	nein
Clear Shield	nein
Farbe (Gehäuse)	Pantone 7541
Gewicht	ca. 680g
Gewicht (ohne Wandmontagearm)	280g

© Copyright ISG mbH Intern.tätige Sicherheitsges. , Dezember 2009- Technische Änderungen vorbehalten

VKC-1324A/W3

(Fortsetzung Spezifikationen)

Lieferumfang	Kamera, Betriebsanleitung, ˝Easy-Installation˝Adapterkabel, Schrumpfschlauch
Zertifizierungen	CE

Optionales Zubehör

70543	**VT-PS12DC-10**	Stecker-Netzgerät 100-240V/12VDC-2,5A stab., Kontinent & UK Netzsteckeinsatz
77773	**VT-PS12DCDT1**	Netzgerät 12VDC/1,0A, stab., Tischpult Version, 1,8m DC-Kabel m. offenen Enden
88148	**W3 INST-KIT1**	Gehäusekit für Montage von W3-Gehäusen auf UP-Dosen

© Copyright ISG mbH Intern.tätige Sicherheitsges. , Dezember 2009- Technische Änderungen vorbehalten

VKC-1324A/W3

Produktinformationen

*) Die Anpassung für Deckenmontage erfolgt bei Videor. Bitte bei Bestellung angeben wenn, anstelle an der Wand, eine hängende Montage erfolgen soll.

© Copyright ISG mbH Intern.tätige Sicherheitsges. , Dezember 2009- Technische Änderungen vorbehalten

VKC-1324A/W3

Technische Zeichnung

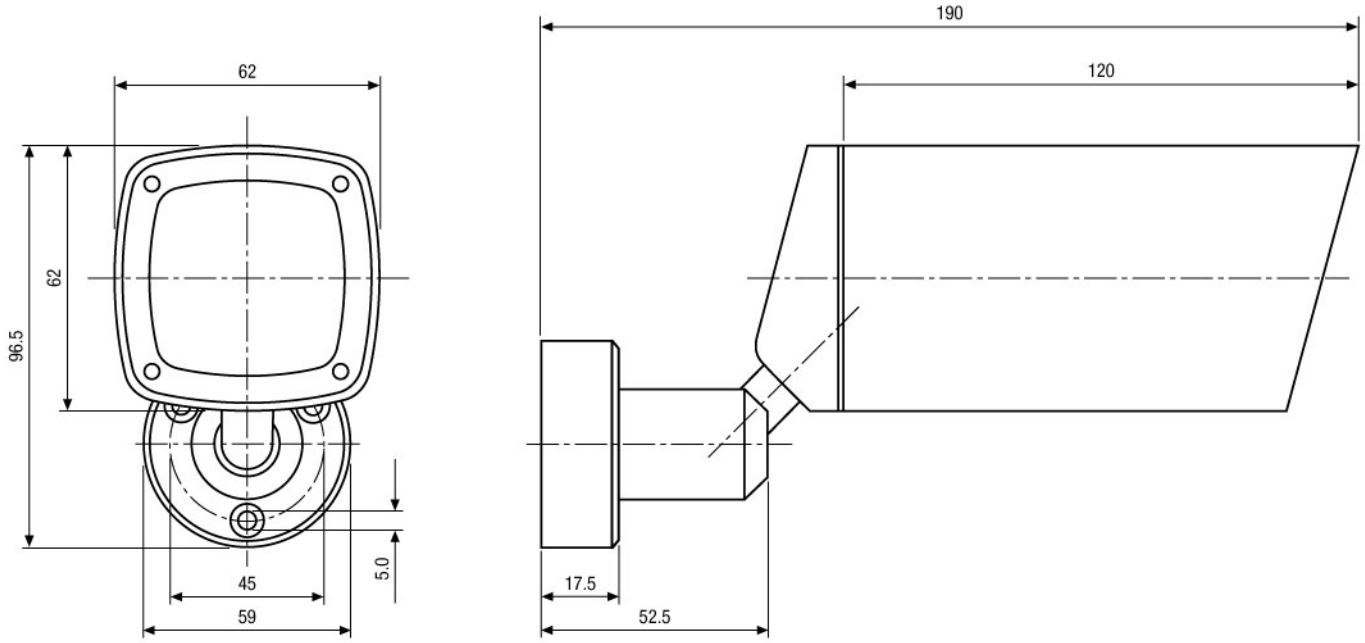

Maße/Dimensions: mm

ISG mbH Intern.tätige Sicherheitsges.
Konrad-Wolf-Str. 45 · 13055 Berlin · DE

© Copyright ISG mbH Intern.tätige Sicherheitsges. , Dezember 2009- Technische Änderungen vorbehalten