VKC-1327A/W3

VKC-1327A/W3
1/3´´Tag/Nacht Kamera, F1,2/3,8-9,5mm, 540TVL,
12VDC/24VAC

Art-Nr. 96085

Hauptmerkmale

- **Wettergeschützte Ausführung mit Montagehalterung**
- **1/3´´CCD Tag/Nacht-Kamera mit Varifokal-Objektiv**
- **Objektiv F1,2/3,8-9,5mm mit DC-Blende**
- **Lichtempfindlichkeit: 0,15Lux (AGC-Turbo, S/W)**
- **Horizontale Auflösung: 540 TV-Linien**
- **Schwenkbarer IR-Sperrfilter**
- **Automatische Shutterregelung (AES)**
- **Gegenlichtkompensation (BLC)**
- **Betriebsspannung: 12VDC/24VAC**
- **Verdeckte Kabelführung**
- **Schutzart: IP67**
- **Zertifiziert nach BGV Kassen**

Spezifikationen

Serie	W3 Plug & Play
System	Tag/Nacht
Videonorm	CCIR/PAL
Chipgröße	1/3´´
Aufnahmesensor	CCD, Sony Super HAD Interline Transfer
Beleuchtung	nein
Aktive Bildelemente	440.000, (H) 752 x (V) 582 Pixels
Synchronisation	Intern/Netzverkoppelt (automatische Erkennung je nach Spannungsart)
Signal-/Rauschabstand	48dB (AGC Aus)
Gamma-Korrektur	ca. 0,45
Horizontale Auflösung	540 TVL
Lichtempfindlichkeit (bei 50% Videosignal)	0,5Lux (Farbe); 0,24Lux (SW), jeweils bei F1,2 (gemessene Werte)
Linearer elektronischer Shutter (ESC)	1/50 ~1/100.000Sek.

© Copyright ISG mbH Intern.tätige Sicherheitsges. , Dezember 2009- Technische Änderungen vorbehalten

VKC-1327A/W3

(Fortsetzung Spezifikationen)

Low Speed Shutter	nein
Automatische Verstärkungsregelung (AGC)	28dB Normal (Turbo +6dB), AGC Aus
Digitale Rauschunterdrückung (DNR)	nein
Weißabgleich (ATW)	2000 ~8000K, Automatische Nachführung
Gegenlichtkompensation	BLC
Wide Dynamic Range (WDR)	nein
Gegenlichtkompensation	Gewichtet im Zentrum (Ein/Auschaltbar)
IR-Sperrfilter	schaltbar
Interne Einstellungen	8x Dip Schalter: Interne/Netzverkoppelte Synchronisation, ELC/ALC (Shutter/Auto-Iris), BLC Ein/Aus, AGC Normal/Turbo, Flackerfrei Ein/Aus, Schärfe Normal/Scharf, Tag/Nachteinstellung, Unterdrückung unkontrollierter Filterbewegung Ein/Aus. 2x Potentiometer: Pegel für DC-spannungsgesteuerte Blende, Phasenlage bei netzverkoppelter Sync. (min. 220° einstellbar)
Videoausgänge	FBAS, 1Vss, (F)BAS, 75Ohm, BNC
Objektiv Typ	Varifokal
Objektiv	F1,2/F2,0 ~360/3,8 ~9,5mm mit Galvanometer gesteuerter Blende
Objektiv-Mount	Objektiv integriert
Asphärische Technologie	ja
Brennweite	3,8 mm - 9,5 mm
Bildwinkel horizontal	74,2° - 30°
Blendensteuerung	DC
Fokusbereich	0,15m ~∞
Filtergewinde	nicht vorhanden
MOD (Minimum Object Distance)	0,15 m
Steuer-Schnittstellen	nein
Kabelanschluss	Video/Spannungsversorgung vorverkabelt und nach außen geführt (1,5m lang, Video: BNC-Kupplung; 12/24V-Eingang: 2-pol. Schraub/Steckklemme)
Befestigungsart	Integrierter Wandmontagearm mit Kugelgelenk
Montageart	Wand oder Decke*)
Schutzart	IP67
Betriebsspannung	12VDC, 24VAC, (10,5 ~30VDC, 12 ~29VAC)
Leistungsaufnahme	ca. 5,0W
Temperaturbereich (Betrieb)	-20°C ~+50°C
Gehäusematerial	Aluminium
Gehäuse	Außen, Aluminium mit Polycarbonat-Ausblickscheibe (VHP-3 Serie)
Integrierte Wandhalterung	ja
Verdeckte Kabelführung	ja
Sonnenschutzdach	nein
Scheibenheizung	nein

© Copyright ISG mbH Intern.tätige Sicherheitsges. , Dezember 2009- Technische Änderungen vorbehalten

VKC-1327A/W3

(Fortsetzung Spezifikationen)

Clear Shield	nein
Farbe (Gehäuse)	Pantone 7541
Gewicht	ca. 680g
Lieferumfang	Kamera, Betriebsanleitung, ˝Easy-Installation˝Adapterkabel, Schrumpfschlauch
Zertifizierungen	BGV-Kassen, CE

Optionales Zubehör

70543	**VT-PS12DC-10**	Stecker-Netzgerät 100-240V/12VDC-2,5A stab., Kontinent & UK Netzsteckeinsatz
77773	**VT-PS12DCDT1**	Netzgerät 12VDC/1,0A, stab., Tischpult Version, 1,8m DC-Kabel m. offenen Enden
88148	**W3 INST-KIT1**	Gehäusekit für Montage von W3-Gehäusen auf UP-Dosen

© Copyright ISG mbH Intern.tätige Sicherheitsges. , Dezember 2009- Technische Änderungen vorbehalten

VKC-1327A/W3

Produktinformationen

*) Die Anpassung für Deckenmontage erfolgt bei Videor. Bitte bei Bestellung angeben wenn, anstelle an der Wand, eine hängende Montage erfolgen soll.

© Copyright ISG mbH Intern.tätige Sicherheitsges. , Dezember 2009- Technische Änderungen vorbehalten

VKC-1327A/W3

Technische Zeichnung

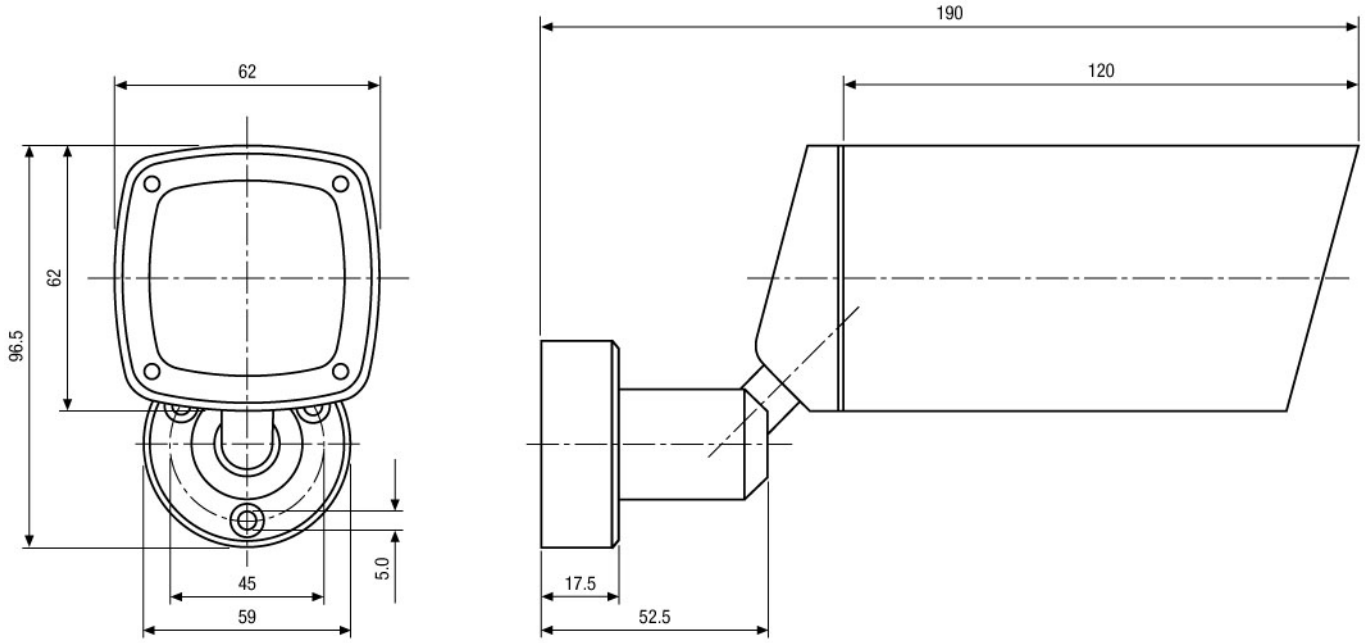

Maße/Dimensions: mm

© Copyright ISG mbH Intern.tätige Sicherheitsges. , Dezember 2009- Technische Änderungen vorbehalten