CANDID C-05

CANDID C-05
1/3´´Tag/Nacht Kamera, F1,2/4,5-12,5mm, DC,
Candid Gehäuse, 480TVL, 12VDC

Art-Nr. 96077

Hauptmerkmale

Tag/Nachtkamera im wetterfesten Gehäuse
Horizontale Auflösung: 480 TV-Linien
Empfindlichkeit: 0,0044Lux bei F1,2 (Sens-up Ein)
High- und Low-Speed Shutterregelung (ESC/DSS)
Shutterbereich: 1/2 bis 1/100.000Sek.
Bildintegration: 32-fach max.
Gegenlichtkompensation (BLC)
Automatische Verstärkungsregelung bis 28dB (AGC)
Automatischer Weißabgleich (ATW)
Tag/Nacht-Umschaltung, Flackerfrei-Funktion
Betriebsspannung: 12VDC
Schutzart: IP66/67

Spezifikationen

Serie	eneo Candid
System	Tag/Nacht
Videonorm	CCIR/PAL
Signalverarbeitung	Digital (DSP)
Chipgröße	1/3´´
Aufnahmesensor	CCD, Sony Super HAD Interline Transfer (SS-1M)
Beleuchtung	nein
Aktive Bildelemente	440.000, 752(H) x 582(V)
Synchronisation	Intern
Signal-/Rauschabstand	48dB (AGC Aus)
Horizontale Auflösung	480 TVL
Lichtempfindlichkeit (bei 50% Videosignal)	0,4Lux (Farbe); 0,0044Lux bei SW (gemessen bei F1,2)
Elektronische Shutterfunktion	1/2 ~1/100.000Sek.

© Copyright ISG mbH Intern.tätige Sicherheitsges. , Dezember 2009- Technische Änderungen vorbehalten

CANDID C-05

(Fortsetzung Spezifikationen)

Low Speed Shutter	ja
Bildintegration	32x
Automatische Verstärkungsregelung (AGC)	28dB max.
Digitale Rauschunterdrückung (DNR)	nein
Weißabgleich (ATW)	Automatisch (2000 ~8000K)
Gegenlichtkompensation	BLC
Wide Dynamic Range (WDR)	nein
Gegenlichtkompensation	Ein-/Ausschaltbar
IR-Sperrfilter	schaltbar
Videoausgänge	FBAS, 1Vss, FBAS, 75Ohm
Objektiv Typ	Varifokal
Objektiv	F1,2 ~F260 / 4,5 ~12,5mm, Varifocal-Objektiv mit DC-Iris
Objektiv-Mount	Objektiv integriert
Asphärische Technologie	ja
Brennweite	4,5 mm - 12,5 mm
Bildwinkel horizontal	57° - 22°
Blendensteuerung	DC
Filtergewinde	M35,5x0,5mm
MOD (Minimum Object Distance)	0,3 m
Steuer-Schnittstellen	nein
Externe Einstellungen	AGC, BLC, Tag/Nacht, Flackerfrei Ein/Aus, Blendenregler für das DC-spannungsgesteuerte Objektiv
Kabelanschluss	Video/Spannungsversorgung nach außen geführt
Schutzart	IP66/67
Betriebsspannung	12VDC, (+/-20%)
Leistungsaufnahme	ca. 9W
Temperaturbereich (Betrieb)	-30°C ~+40°C
Gehäusematerial	Aluminium
Gehäuse	Außen, Aluminium/Kunststoff (Makrolon)
Integrierte Wandhalterung	ja
Verdeckte Kabelführung	ja
Sonnenschutzdach	ja
Scheibenheizung	ja, 12V
Clear Shield	nein
Farbe (Gehäuse)	RAL9016
Farbe	RAL9016 (Mittelteil und Sonnenschutzdach), RAL7035 (Front- und Rückteil), RAL7037 (Kugelkopf/Klemmring)
Abmessungen (HxBxT)	Siehe Maßzeichnung
Gewicht	1,2kg
Lieferumfang	Inbusschlüssel 3mm, Befestigungsbeipack

© Copyright ISG mbH Intern.tätige Sicherheitsges. , Dezember 2009- Technische Änderungen vorbehalten

CANDID C-05

(Fortsetzung Spezifikationen)

Zertifizierungen	CE

Optionales Zubehör

73146	**PM-41**	Mastmontageset für Gehäuseserie Candid, RAL7035
79494	**VHU-NT1**	Netzgerätefuß für Candid Gehäuseserie 230VAC/12VDC-14VAC (Kamera/Heizung)

© Copyright ISG mbH Intern.tätige Sicherheitsges. , Dezember 2009- Technische Änderungen vorbehalten

Technische Zeichnung

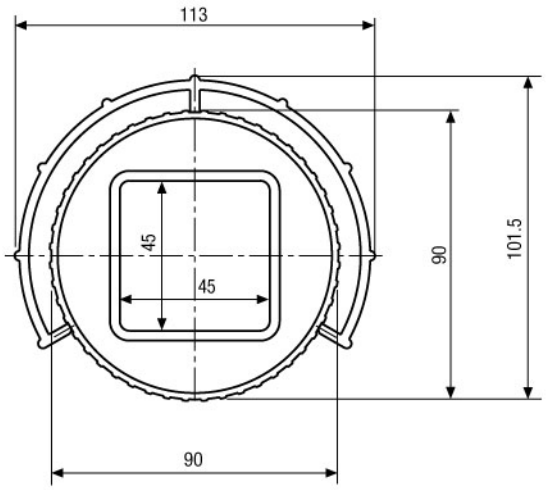

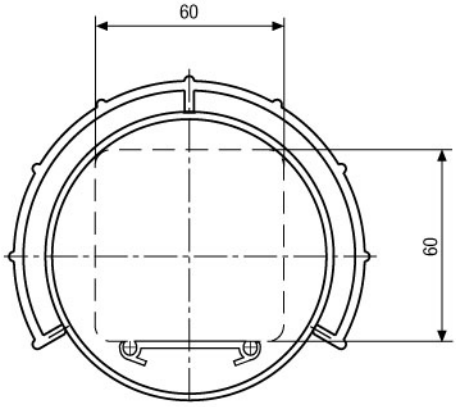

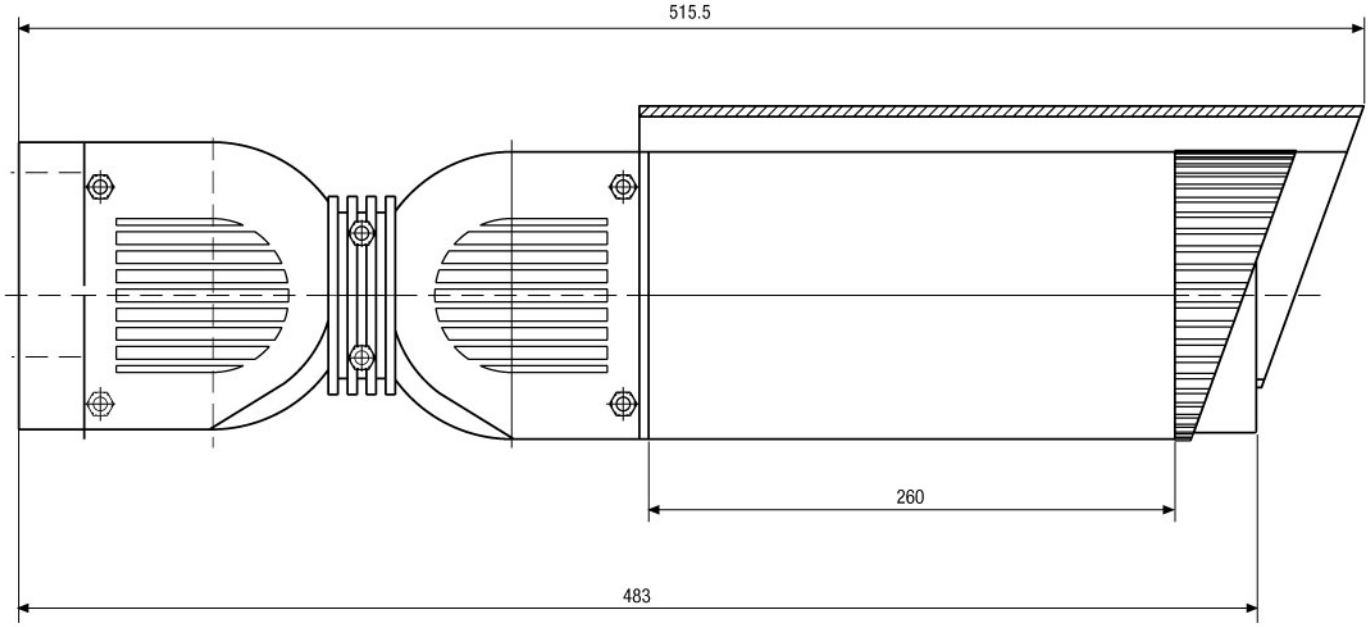

Maße/Dimensions: mm

© Copyright ISG mbH Intern.tätige Sicherheitsges. , Dezember 2009- Technische Änderungen vorbehalten