VKC-1416B/VHU

VKC-1416B/VHU
1/4´´Kamera, Tag/Nacht, 22x, 580TVL, WDR , BLC,
Gehäuse, RS-485, 12VDC, IP66/67

Art-Nr. 96064

Hauptmerkmale

- **Hochauflösende Tag/Nacht-Kamera mit ExView CCD**
- **Integriertes 22x AF-Objektiv / 16x Digital-Zoom**
- **Schwenkbarer IR-Sperrfilter (ICR)**
- **Wide Dynamic Range (WDR) bis 512-fach (54dB)**
- **Bewegungsmeldung (MD) und Gesichtserkennung (FD)**
- **2D-/3D-DNR leistungsstarke Rauschunterdrückung**
- **High und LowSpeed Shutter-Regelung (MES+DSS)**
- **Geschützte Bereiche (Privacy Zones)**
- **Im Wetterschutzgehäuse mit integriertem Kugelkopf**
- **Vollkommen verdeckte Kabelführung**
- **Für Wand-/Decken- und Aufstellmontage**
- **Vorverkabelt für 12VDC-Betrieb / Schutzart:IP66/67**

Spezifikationen

Serie	eneo Candid
System	Tag/Nacht
Videonorm	CCIR/PAL
Chipgröße	1/4´´
Aufnahmesensor	CCD, 1/3´´Sony ExView HAD CCD
Aktive Bildelemente	795(H) x 596(V) Pixel
Synchronisation	intern
Signal-/Rauschabstand	50dB (AGC ausgeschaltet)
Gamma-Korrektur	0,45
Horizontale Auflösung	580 TVL, (Farbe), 600 TVL (SW)
Lichtempfindlichkeit (bei 50% Videosignal)	0,33 Lux, (Farbe); 0,17Lux (SW) bei F1,2 (gemessen)
Belichtungsregelung	Automatik- oder manueller Betrieb: Blende, High und Low Speed Shutter, MOD und AGC. Automatikbetrieb: Iris-Priorität, Shutter-Priorität

© Copyright VIDEOR E. Hartig GmbH, Mai 2012- Technische Änderungen vorbehalten

VKC-1416B/VHU

(Fortsetzung Spezifikationen)

Manueller elektronischer Shutter (MES)	1/50 ~1/100.000Sek.
Low Speed Shutter	ja, Aus, Automatisch: 2 ~128 HB/Sek.
Automatische Verstärkungsregelung (AGC)	30dB max., Ein/Ausschaltbar
Digitale Rauschunterdrückung (DNR)	ja
Flickerless Function	ja
Mirror Function	H/V-Flip, Rotation (180°)
Weißabgleich	automatisch (AWB), getrennt einstellbar für Innen- und Außenbetrieb, oder manuell, Weitbereichsabgleich (WAWB, 1.800~10.500K)
Gegenlichtkompensation	BLC, Ein-/Ausschaltbar mit einstellbarer Feldgröße
Wide Dynamic Range (WDR)	WDR, Level einstellbar
Apertur-Korrektur (APC)	horizontal, vertikal
Helligkeit	Einstellbereich: 0 ~70
Schärfekorrektur	Einstellbereich: 0 ~15
IR-Sperrfilter	schaltbar
Videoausgänge	Composite (FBAS)
Objektiv Typ	Zoom
Objektiv	F1,6 / 3,9 ~85,8mm
Brennweite	3,9 mm - 85,8 mm
e-PTZ Unterstützung	nein
Digital Zoom	1 ~16-fach
Bildwinkel horizontal	50° - 2,46°
Blendensteuerung	DC
Fokussteuerung	automatisch (manuell übersteuer- und programmierbar: 0,1m/1,0m/1,5m/2,5m/6,0m)
MOD (Minimum Object Distance)	0,1-6 m, Weitwinkel (x1 ~x4): 10cm; Tele (x5 ~x22): 1,0m. Auf 0,1m; 1,0m; 1,5m; 2,5m und 6m voreinstellbar
Filtergewinde	M37x0,7mm
Beleuchtung	nein
Menüsprachen	englisch
Menüeinstellungen	Tag/Nacht, AGC, BLC, AWB, MOD, Effekt (Bildeinfrieren, Flackerfrei, Pos./Neg.), Digital Zoom, Digitale Rauschunterdrückung (DNR), WDR, Shutter-Modus, Pixelfehler-Korrektur
Texteinblendung	Titel, Kamera-Nr. und Status
Bewegungsmelder	ja, 4 Zonen, Ein/Aus schaltbar. Gesichtserkennung (face detection)
Privacy Zones	16 Bereiche maskierbar, Ein/Aus schaltbar
Steuer-Schnittstellen	RS-232, RS-485, Fastrax-IIE, Pelco P&D Protokolle
Externe Einstellungen	Zoom: Tele/Weitwinkel, Fokus: Nah/Fern, Menü: Ein/Aus,
Externe Anschlüsse	Video (BNC), Alarmeingang, Alarmausgang, 12VDC-Spannungseingang, Fernsteuereingang 12-pol.
Montageart	Wandmontage, Deckenmontage
Temperaturbereich (Betrieb)	-30°C ~+40°C

© Copyright VIDEOR E. Hartig GmbH, Mai 2012- Technische Änderungen vorbehalten

VKC-1416B/VHU

(Fortsetzung Spezifikationen)

Gehäusematerial	Aluminium, Kunststoff
Gehäuse	Außen
Integrierte Wandhalterung	ja
Verdeckte Kabelführung	ja
Sonnenschutzdach	ja
Scheibenheizung	ja, 12V
Farbe (Gehäuse)	RAL9016
Vandalismusgeschützt	nein
Schutzart	IP66/67
Alarmeingänge	-
Alarmausgänge	-
Betriebsspannung	12VDC, (+/-10%)
Leistungsaufnahme	4,3W (nur Kamera)
Abmessungen (HxBxT)	siehe Maßzeichnung
Gewicht	1,2kg
Lieferumfang	Kamera, 12-pol. Steuer-Anschlusskabel mit offenen Enden, Betriebsanleitung
Bemerkung	Farbe: RAL9016 (Mittelteil und Sonnenschutzdach), RAL7035 (Front- und Rückteil), RAL7037 (Kugelkopf/Klemmring)
Zertifizierungen	CE

Optionales Zubehör

70536	**VT-PS12DC-9**	Stecker-Netzgerät 100-240VAC/1 2VDC (1,0A), stabilisiert, mit offenen Enden
73179	**PM-42**	Mastmontageadapter, für eneo Serie Candid, W3, VKC-1378, -79, -82
79494	**VHU-NT1**	Netzgerätefuß für Candid, VHU- Gehäuseserie 230VAC, 12VDC, 14VAC (Kamera/Heizung)

© Copyright VIDEOR E. Hartig GmbH, Mai 2012- Technische Änderungen vorbehalten

Technische Zeichnung

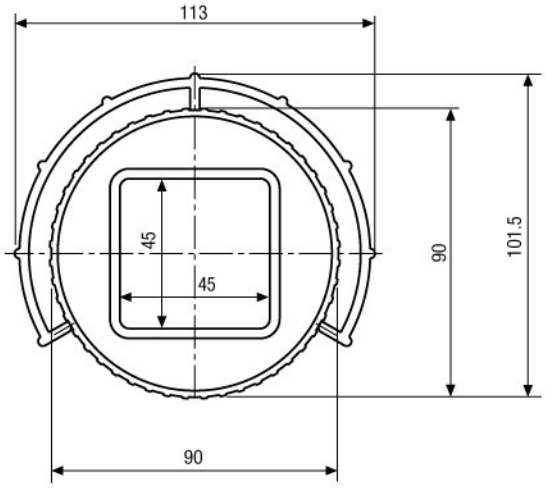

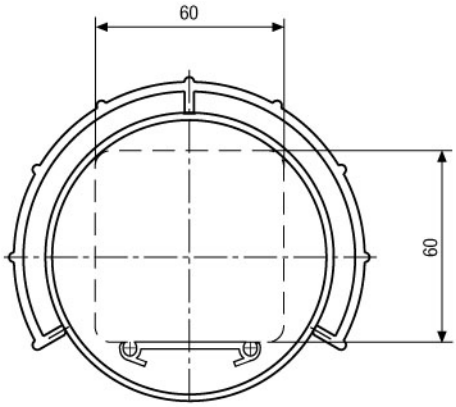

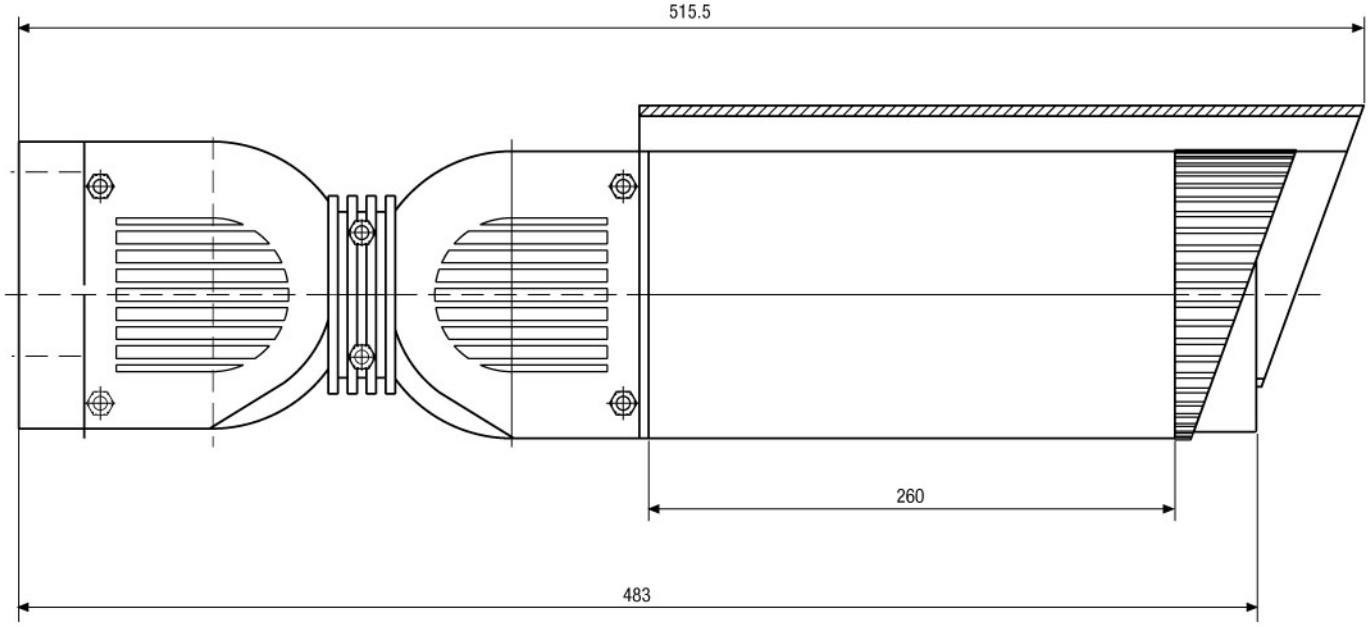

Maße/Dimensions: mm

© Copyright VIDEOR E. Hartig GmbH, Mai 2012- Technische Änderungen vorbehalten