NXD-1401M

NXD-1401M
1/3´´Netzwerk Dome, Fix, Farbe, H.264, ONVIF,
1280x720, PoE, 12/24V

Art-Nr. 93164

Hauptmerkmale

- **1/3´´Progressive Scan CMOS Sensor**
- **Auflösung max.: 1280(H) x 720(V)**
- **ONVIF-Konformität**
- **High- und Low-Speed Shutterregelung (MES/ESC/DSS)**
- **Video Flip / Digital PTZ / Bewegungsmelder**
- **ROI (Region of Interest) für Darstellung, Streaming**
- **Simultaner Video-Datenstrom (H.264 & MJPEG)**
- **Übertragungsrate H.264: 25B/Sek. (1280x720)**
- **Bi-direktionale Audioübertragung**
- **Alarm Ein/Ausgänge und RS-485 Schnittstelle**
- **Varifokal-Objektiv: F1,2/3-9mm mit DC-Blende**
- **16-Kanal Video Client Software**

Spezifikationen

Serie	eneo NX
Auflösungsstandard	HD 720p
System	Farbe
Chipgröße	1/3´´
Aufnahmesensor	CMOS, Progressive Scan
Synchronisation	intern
Lichtempfindlichkeit (bei 50% Videosignal)	1,3 Lux, bei F1,2
Automatische Verstärkungsregelung (AGC)	Vorhanden
Manueller elektronischer Shutter (MES)	1/2Sek. ~1/1000Sek.
Digitale Rauschunterdrückung (DNR)	nein
Low Speed Shutter	ja
Weißabgleich	AWB, einstellbar für Innen und Außen
Gegenlichtkompensation	nein

© Copyright VIDEOR E. Hartig GmbH, Mai 2012- Technische Änderungen vorbehalten

NXD-1401M

(Fortsetzung Spezifikationen)

Wide Dynamic Range (WDR)	nein
Flickerless Function	ja
IR-Sperrfilter	Standard
Mirror Function	horizontal, vertikal
Bildauflösung max.	1280x720
Auflösung	1280x720 (16:9), 720x576 (4:3), 720x480 (4:3), 640x480 (4:3), 320x240 (4:3)
Bildübertragungsrate max.	25 fps
Bildrate	max. 25 Bilder/Sek. bei 1280x720 Px.
Bewegungsmelder	ja, 8 Zonen / H.264 Stream
Texteinblendung	vorhanden
Schärfekorrektur	Einstellbereich: 0 ~20
Helligkeit	Einstellbereich: 0 ~20
Menüsprachen	Deutsch, Englisch, Französisch, Spanisch, Italienisch, Russisch
Menüeinstellungen	H/V-Spiegelbild, Positiv/Negativ, Bildeinfrieren, Shuttereinstellung, Schärfe- und Helligkeitskorrektur, Belichtung, Weißabgleich, Motion Detection, Text, Digital Cropping
Interne Einstellungen	Kameraposition, Blickwinkel & Fokus, Reset
Externe Anschlüsse	Video (BNC), Audio Ein/Ausgang, Netzwerk (RJ-45), Alarm Ein/Ausgänge, Spannungseingang
Videoausgänge	Composite (FBAS), 1Vss (F)BAS, 75Ohm, BNC, Kontroll Ausgang
Audiounterstützung	ja
Audio	1/1 Line Ein- und Ausgang (Eingang wahlweise mit Mikrofon-Vorverstärker)
Alarmeingänge	1, 2x TTL
Alarmausgänge	1
Alarmverarbeitung	SD-Karte Aufzeichnung, Alarm Ausgang, FTP, E-Mail
Interner Speicher	nein
Kompressionsverfahren	H.264, M-JPEG
Bandbreite	einstellbare Bandbreite und Bildrate
Datenstromarten (Stream types)	H.264, MJPEG simultan
Wiedergabe	über Browser auf PC oder Viewer-Software
Ethernet-Schnittstelle	10Base-T, 100Base-TX
Web Browser	MS Internet Explorer ab Vers. 7.0 oder höher, Google Chrome (Java), Mozilla Firefox (Java, Quick time), Safari (Java)
Netzwerkprotokolle	IPv4, SMTP, DDNS, HTTP, HTTPS, FTP, DHCP, DSCP, UPnP, RTSP, RTP, TCP, UDP, NTP
Objektiv Typ	Varifokal
Objektiv	F1,2/3 ~9mm mit Galvanometer gesteuerter Blende
Brennweite	3 mm - 9 mm
Bildwinkel horizontal	77,4° - 29,8°

© Copyright VIDEOR E. Hartig GmbH, Mai 2012- Technische Änderungen vorbehalten

NXD-1401M

(Fortsetzung Spezifikationen)

Digital Zoom	2 ~10-fach
Blendensteuerung	DC
MOD (Minimum Object Distance)	0,5 m
Beleuchtung	nein
Voralarm-Aufzeichnung	bis zu 30Sek.
Nachalarm-Aufzeichnung	bis zu 30Sek.
Suchfunktion	nach Zeit, Alarm und Ereignis
Steuer-Schnittstellen	nein
Fernzugriff	Web Browser, Remote Software
Konfiguration	über Smart Setup Software
Zugriff	max. 10 Nutzer gleichzeitig
Firmware-Update	über Remote Software
Passwortschutz	ja
e-PTZ Unterstützung	nein
Drehbereich	359°
Betriebsspannung	12VDC, 24VAC, PoE
Power over Ethernet	ja, IEEE 802.3af
Heizung	nein
Leistungsaufnahme	3,2W
Montageart	Wandmontage, Deckenmontage
Temperaturbereich (Betrieb)	-10°C ~+50°C
Vandalismusgeschützt	ja
Gehäuse	Außen
Gehäusematerial	Aluminium
Farbe (Gehäuse)	Pantone Cool Gray 1C
Kuppel	PC-Plastik mit schwarzer Innenabdeckung und Ausblickschlitz
Farbe (Kuppel)	klar
Schutzart	IP66
Management-Software-Unterstützung	Zelaris, Aimetis - Symphony
SDK	auf Anfrage, SDK inkl. HTTP-API und Active-X
ONVIF	ja, Core Specifications 1.01
Zertifizierungen	CE
Abmessungen (HxBxT)	siehe Maßzeichnung
Gewicht	1000g
Lieferumfang	Befestigungs-Beipack, Torx-Schlüssel, Steckverbinder (2 und 6-pol.), Bohrschablone, Betriebsanleitung, Nimra; Video Management Software

Optionales Zubehör

70536	**VT-PS12DC-9**	Stecker-Netzgerät 100-240VAC/1 2VDC (1,0A), stabilisiert, mit offenen Enden

© Copyright VIDEOR E. Hartig GmbH, Mai 2012- Technische Änderungen vorbehalten

74155	**EDMC/CWB-1**	Wand-/Deckenmontage-Halterung für Dome Serie EDMC, NTD, NLD, NXD & VKCD-1375
200803	**ZELARIS ELEMENTS**	Video Management Software, für eneo IP Kameras
74099	**EDMC/H12**	Niedervolt-Heizungskit 12V/10W für Minitrax Serie, NLD-1401, NXD-130x/140x
74104	**EDMC/H24**	Niedervolt-Heizungskit 24V/10W für EDMC- 142, VKCD-1410, NLD-1401, NXD-130x/140x

© Copyright VIDEOR E. Hartig GmbH, Mai 2012- Technische Änderungen vorbehalten

Technische Zeichnung

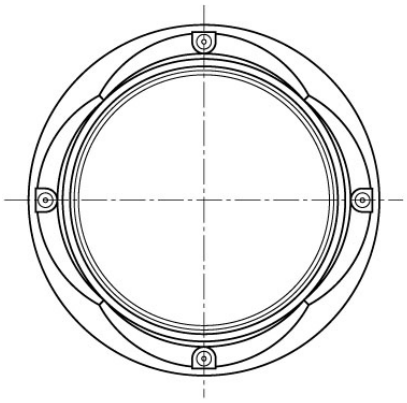

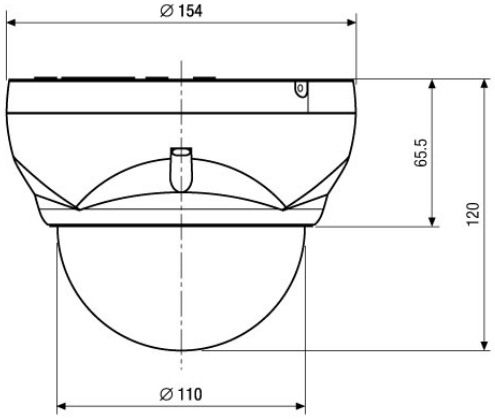

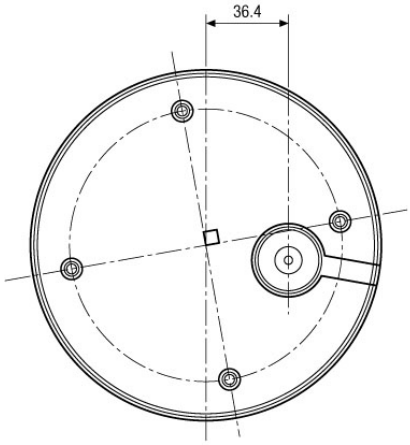

Maße/Dimensions: mm

© Copyright VIDEOR E. Hartig GmbH, Mai 2012- Technische Änderungen vorbehalten