NXC-1401M

Home I Security I IP Kameras I Megapixel

NXC-1401M
1/3´´Netzwerk Kamera, Farbe, 1280x720, H.264,
MJPEG, PoE, 12VDC/24VAC, ONVIF

Art-Nr. 93162

Objektiv nicht enthalten

Hauptmerkmale

- **1/3´´Progressive Scan CMOS Sensor**
- **Auflösung max.: 1280(H) x 720(V)**
- **ONVIF-Konformität**
- **High- und Low-Speed Shutterregelung (MES/ESC/DSS)**
- **Video Flip / Digital PTZ / Bewegungsmelder**
- **ROI (Region of Interest) für Darstellung, Streaming**
- **Simultaner Video-Datenstrom (H.264 & MJPEG)**
- **Übertragungsrate H.264: 25B/Sek. (1280x720)**
- **Bi-direktionale Audioübertragung**
- **Alarm Ein/Ausgänge und RS-485 Schnittstelle**
- **API/SDK Unterstützung**
- **16-Kanal Video Client Software**

Spezifikationen

Serie	eneo NX
Auflösungsstandard	HD 720p
System	Farbe
Videonorm	CCIR/PAL
Chipgröße	1/3´´
Aufnahmesensor	CMOS, Progressive Scan
Lichtempfindlichkeit (bei 50% Videosignal)	1,3 Lux, bei F1,2
Automatische Verstärkungsregelung (AGC)	Ein/Aus schaltbar
Manueller elektronischer Shutter (MES)	1/2Sek. ~1/1000Sek.
Digitale Rauschunterdrückung (DNR)	nein
Low Speed Shutter	ja
Weißabgleich	AWB, einstellbar für Innen und Außen
Wide Dynamic Range (WDR)	nein

© Copyright VIDEOR E. Hartig GmbH, Mai 2012- Technische Änderungen vorbehalten

NXC-1401M

(Fortsetzung Spezifikationen)

Gegenlichtkompensation	nein
Flickerless Function	ja
IR-Sperrfilter	Standard
Mirror Function	horizontal, vertikal
Privacy Zones	nein
Bewegungsmelder	ja, 8 Zonen / H.264 Stream
Texteinblendung	vorhanden
Menüsprachen	Deutsch, Englisch, Französisch, Spanisch, Italienisch, Russisch
Menüeinstellungen	H/V-Spiegelbild, Positiv/Negativ, Bildeinfrieren, Shuttereinstellung, Schärfe- und Helligkeitskorrektur, Belichtung, Weißabgleich, Motion Detection, Text, Digital Cropping
Externe Einstellungen	Auflagemaß
Externe Anschlüsse	Video (BNC), Audio, Netzwerk (RJ-45), Alarm Ein/Ausgänge, RS-485, Factory Reset (Taste), 4-pol. DC-Blendensteuerung, Spannungseingang
Videoausgänge	Composite (FBAS), BNC, Kontroll Ausgang
Audiounterstützung	ja
Audio	1/1 Line Ein- und Ausgang (Eingang wahlweise mit Mikrofon-Vorverstärker)
Alarmeingänge	1, 2x TTL
Alarmausgänge	1
Alarm-Weiterleitung	Uploading per FTP. Alarmweiterleitung per E-Mail, HTTP und TCP. Alarm-Ausgangsaktivierung
Interner Speicher	nein
Kompressionsverfahren	H.264, M-JPEG
Bildauflösung max.	1280x720
Auflösung	1280x720 (16:9), 720x576 (4:3), 720x480 (4:3), 640x480 (4:3), 320x240 (4:3)
Bildübertragungsrate max.	25 fps
Bildrate	max. 25 Bilder/Sek. bei 1280x720 Px.
Datenstromarten (Stream types)	H.264, MJPEG simultan
Wiedergabe	über Browser auf PC oder Viewer-Software
Ethernet-Schnittstelle	10Base-T, 100Base-TX
Web Browser	MS Internet Explorer ab Vers. 7.0 oder höher, Google Chrome (Java), Mozilla Firefox (Java, Quick time), Safari (Java)
Netzwerkprotokolle	IPv4, SMTP, DDNS, HTTP, HTTPS, FTP, DHCP, DSCP, UPnP, RTSP, RTP, TCP, UDP, NTP
Fernzugriff	16-Kanal Remote Client Software (Live, Aufzeichnung, Wiedergabe, Archivierung, e-Map, Ereignisuche)
Konfiguration	über Smart Setup Software
Objektiv-Mount	CS-Mount
Digital Zoom	2 ~10-fach

© Copyright VIDEOR E. Hartig GmbH, Mai 2012- Technische Änderungen vorbehalten

NXC-1401M

(Fortsetzung Spezifikationen)

Blendensteuerung	Manuell, DC
Voralarm-Aufzeichnung	bis zu 30Sek.
Nachalarm-Aufzeichnung	bis zu 30Sek.
e-PTZ Unterstützung	ja
Suchfunktion	nach Zeit, Alarm und Ereignis
Steuer-Schnittstellen	RS-485, Steuerprotokolle: eneo Fastrax IIE und Pelco D&P
Zugriff	max. 10 Nutzer gleichzeitig
Firmware-Update	über Remote Software
Passwortschutz	ja
Management-Software-Unterstützung	Nimra, Numina, Aimetis - Symphony, Zelaris
SDK	verfügbar, SDK inkl. HTTP-API und Active-X
ONVIF	ja, Core Specifications 1.01
Kamerabefestigung	1/4´´- 20 UNC Gewinde an der Gehäuseober- und -unterseite
Leistungsaufnahme	3,2W
Temperaturbereich (Betrieb)	-10°C ~+50°C
Farbe	Pantone Cool Gray 1C
Betriebsspannung	12VDC, 24VAC, PoE, PoE (IEEE-802.3af)
Power over Ethernet	ja
Schutzart	keine Angabe
Zertifizierungen	CE
Lieferumfang	Nimra; Video Management Software
Gewicht	380g
Abmessungen (HxBxT)	siehe Maßzeichnung

Optionales Zubehör

70536	**VT-PS12DC-9**	Stecker-Netzgerät 100-240VAC/1 2VDC (1,0A), stabilisiert, mit offenen Enden
70771	**WD-23**	Wandmontagearm, Kugelkopf, 1/4´´Befestigungsschraube, Pantone 877
200803	**ZELARIS ELEMENTS**	Video Management Software, für eneo IP Kameras
43277	**F02Z2.8DC-NFSHD**	F1,2/2,8-8mm, 3 Megapixel, Full HD 1080p Objektiv, DC-Blende, 1/3´´CS
79722	**VHM/ECLIP-W**	Wetterschutzgehäuse (330mm), Heizung, Thermostat, Lüfter, RAL9016/7035, 12VDC

© Copyright VIDEOR E. Hartig GmbH, Mai 2012- Technische Änderungen vorbehalten

Technische Zeichnung

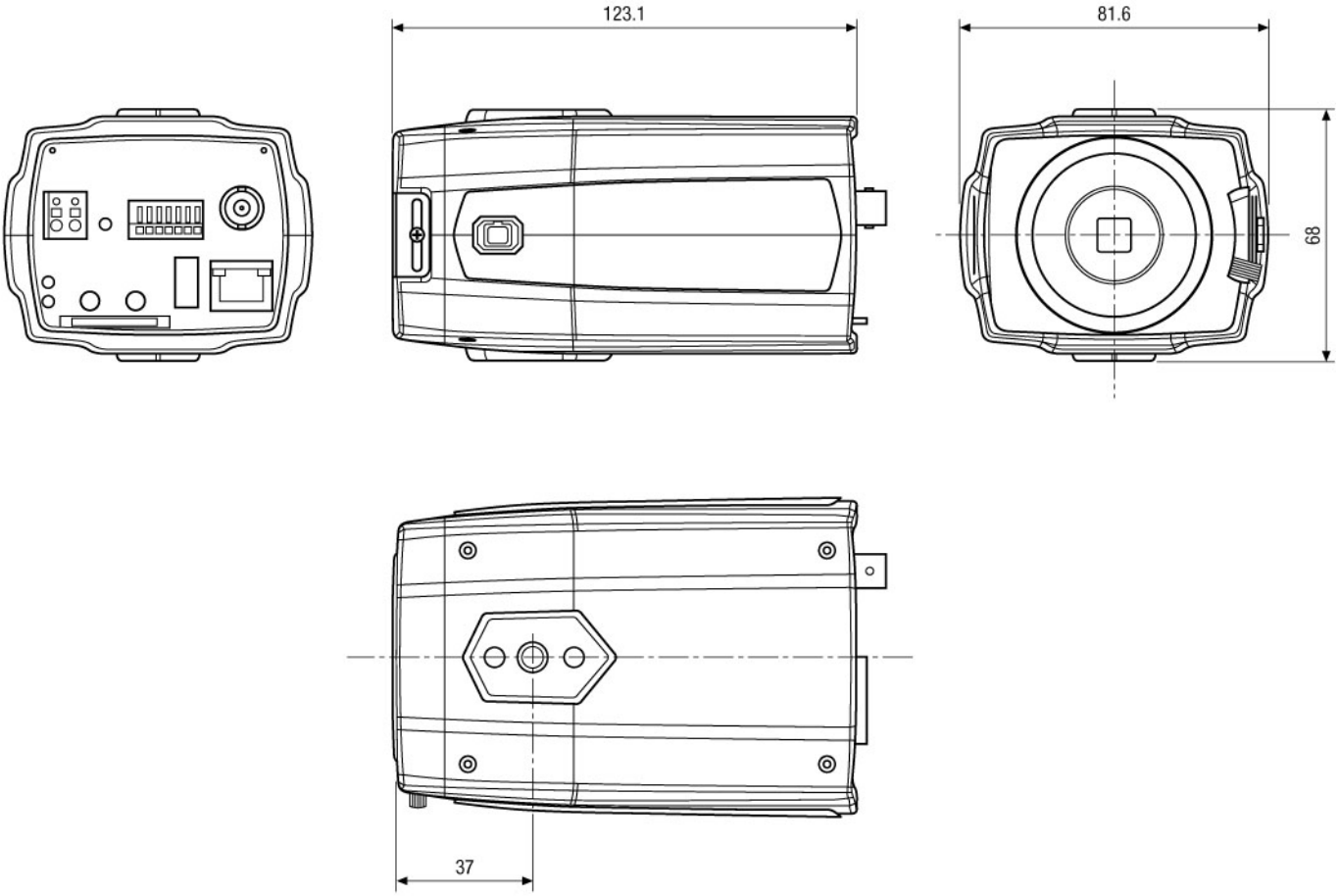

Maße/Dimensions: mm

© Copyright VIDEOR E. Hartig GmbH, Mai 2012- Technische Änderungen vorbehalten