# NLD-1401



NLD-1401
1/3´´Netzwerk Dome, Fix, Tag/Nacht, 704 x 576,
ONVIF, H.264, MPEG4, PoE, 12/24V

**Art-Nr. 93161**

## Hauptmerkmale

**1/3´´Sony Super HAD CCD**
**Schwenkbarer IR-Sperrfilter (ICR)**
**3D-DNR leistungsstarke Rauschunterdrückung**
**Geschützte Bereiche/Spiegelbild/Bewegungsmelder**
**ONVIF-Konformität**
**H.264, MPEG4 und MJPEG-Komprimierung**
**Integrierter Web Server: 10Base-T/100Base-TX**
**Übertragungsrate: Bis zu 25B/Sek. (bei 4CIF)**
**Auflösung: 4CIF, VGA, QVGA, 2CIF, CIF, SIF, QCIF**
**16-Kanal Video Client Software**
**Varifokal-Objektiv: F1,4/2,8-12mm mit DC-Blende**
**Vandalismusgeschütztes Domegehäuse**

## Spezifikationen

| | |
|---|---|
| **Serie** | eneo NL |
| **Auflösungsstandard** | SD |
| **System** | Tag/Nacht |
| **Videonorm** | CCIR/PAL |
| **Chipgröße** | 1/3´´ |
| **Aufnahmesensor** | CCD, Sony Super HAD Interline Transfer |
| **Synchronisation** | intern |
| **Lichtempfindlichkeit (bei 50% Videosignal)** | 0,35 Lux, (Farbe); 0,2Lux (S/W) bei F1,2 (gemessen) |
| **Horizontale Auflösung** | 560 TVL |
| **Automatische Verstärkungsregelung (AGC)** | Ein/Aus schaltbar |
| **Manueller elektronischer Shutter (MES)** | 1/50 ~1/100.000Sek. |
| **Digitale Rauschunterdrückung (DNR)** | ja, 2D NR |
| **Low Speed Shutter** | ja, Automatisch: 2 ~256 HB/Sek., Ein-/Aus schaltbar |

© Copyright VIDEOR E. Hartig GmbH, Mai 2012- Technische Änderungen vorbehalten

(Fortsetzung Spezifikationen)

| | |
|---|---|
| **Weißabgleich** | AWB, einstellbar für Innen und Außen |
| **Gegenlichtkompensation** | BLC, HSBLC (Highlight Suppress Back Light Compensation, Eclipser), Ein/Aus schaltbar. Einstellbare Feldgröße und Verstärkung |
| **Wide Dynamic Range (WDR)** | D-WDR |
| **Flickerless Function** | ja |
| **IR-Sperrfilter** | schaltbar |
| **Mirror Function** | H/V-Spiegelbild, Rotation (180°) |
| **Bildauflösung max.** | 704x576 |
| **Auflösung** | 704x576 (4:3), 640x480 (4:3), 320x240 (4:3), 704x288 (4:3), 352x288 (4:3), 176x144 (4:3), 160x120 (4:3) |
| **Bildübertragungsrate max.** | 25 fps |
| **Bildrate** | max. 25 Bilder/Sek. bei 704x576 Px. (H.264, MJPEG, MPEG-4, PAL), einstellbar |
| **Privacy Zones** | Ein-/Aus schaltbar |
| **Bewegungsmelder** | ja, 9 Zonen, Ein-/Aus schaltbar |
| **Texteinblendung** | 15 Stellen, Ein/Aus schaltbar |
| **Schärfekorrektur** | Einstellbereich: 0 ~31 |
| **Helligkeit** | Einstellbereich: 0 ~100 |
| **Menüsprachen** | englisch, koreanisch, chinesisch |
| **Menüeinstellungen** | H/V-Spiegelbild, Positiv/Negativ, Bildeinfrieren, Tag/Nacht, Shutter, Schärfekorrektur, Helligkeit, Belichtung, Weißabgleich, Privacy Zones, MOD, Text, Digital Cropping |
| **Interne Einstellungen** | Kameraposition, Blickwinkel & Fokus, Reset |
| **Externe Anschlüsse** | Video (BNC), Audio Ein/Ausgang, Alarm Ein/Ausgang, Spannungseingang, RJ-45 |
| **Videoausgänge** | Composite (FBAS), 1Vss (F)BAS, 75Ohm, BNC |
| **Audiounterstützung** | ja |
| **Audio** | 1/1 Line Ein- und Ausgang (Eingang wahlweise mit Mikrofon-Vorverstärker) |
| **Alarmeingänge** | 1, 1x TTL |
| **Alarmausgänge** | 1 |
| **Alarm-Weiterleitung** | Uploading per FTP und HTTP. Alarmweiterleitung per E-Mail, HTTP und TCP. Alarm-Ausgangsaktivierung |
| **Interner Speicher** | nein |
| **Kompressionsverfahren** | H.264, M-JPEG, MPEG-4 |
| **Bandbreite** | einstellbare Bandbreite und Bildrate |
| **Datenstromarten (Stream types)** | H.264, MPEG-4, MJPEG simultan |
| **Wiedergabe** | über Browser auf PC oder Viewer-Software |
| **Ethernet-Schnittstelle** | 10Base-T, 100Base-TX |
| **Web Browser** | MS Internet Explorer ab Vers. 7.0 oder höher, Google Chrome (Java), Mozilla Firefox (Java, Quick time), Safari (Java) |

© Copyright VIDEOR E. Hartig GmbH, Mai 2012- Technische Änderungen vorbehalten

# NLD-1401

(Fortsetzung Spezifikationen)

| | |
|---|---|
| **Netzwerkprotokolle** | IPv4, IPv6, SMTP, DDNS, HTTP, HTTPS, DNS, FTP, DHCP, UPnP, NTP, RTSP, RTP, TCP, UDP, SNMP, RTCP, ARP |
| **Objektiv Typ** | Varifokal |
| **Objektiv** | F1,4/2,8 ~12mm mit Galvanometer gesteuerter Blende |
| **Brennweite** | 2,8 mm - 12 mm |
| **Bildwinkel horizontal** | 81,2° - 22,6° |
| **Digital Zoom** | 2 ~32-fach |
| **Blendensteuerung** | DC |
| **MOD (Minimum Object Distance)** | 0,5 m |
| **Beleuchtung** | nein, keine |
| **Voralarm-Aufzeichnung** | bis zu 30Sek. |
| **Nachalarm-Aufzeichnung** | bis zu 30Sek. |
| **Suchfunktion** | nach Zeit, Alarm und Ereignis |
| **Steuer-Schnittstellen** | nein |
| **Fernzugriff** | Web Browser, Remote Software |
| **Konfiguration** | über Smart Setup Software |
| **Zugriff** | max. 10 Nutzer gleichzeitig |
| **Firmware-Update** | über Remote Software |
| **Passwortschutz** | ja |
| **e-PTZ Unterstützung** | nein |
| **Drehbereich** | 359° |
| **Betriebsspannung** | 12VDC, 24VAC, PoE |
| **Power over Ethernet** | ja |
| **Leistungsaufnahme** | 6,5W |
| **Montageart** | Wandmontage, Deckenmontage |
| **Temperaturbereich (Betrieb)** | -10°C ~+50°C |
| **Vandalismusgeschützt** | ja |
| **Gehäuse** | Außen |
| **Gehäusematerial** | Aluminium |
| **Farbe (Gehäuse)** | Pantone Cool Gray 1C |
| **Kuppel** | PC-Plastik mit schwarzer Innenabdeckung und Ausblickschlitz |
| **Farbe (Kuppel)** | klar |
| **Schutzart** | IP66 |
| **Management-Software-Unterstützung** | NT-Manager |
| **SDK** | verfügbar, SDK inkl. HTTP-API und Active-X |
| **ONVIF** | ja, Core Specifications 1.01 |
| **Zertifizierungen** | CE |
| **Abmessungen (HxBxT)** | siehe Maßzeichnung |
| **Gewicht** | 950g |

© Copyright VIDEOR E. Hartig GmbH, Mai 2012- Technische Änderungen vorbehalten

(Fortsetzung Spezifikationen)

| | |
|---|---|
| **Lieferumfang** | Befestigungs-Beipack, Torx-Schlüssel, Steckverbinder (2 und 6-pol.), Bohrschablone, Betriebsanleitung |

## Optionales Zubehör

| | | |
|---|---|---|
| **70536** | **VT-PS12DC-9** | Stecker-Netzgerät 100-240VAC/1 2VDC (1,0A), stabilisiert, mit offenen Enden |
| **74155** | **EDMC/CWB-1** | Wand-/Deckenmontage-Halterung für Dome Serie EDMC, NTD, NLD, NXD & VKCD-1375 |
| **200803** | **ZELARIS ELEMENTS** | Video Management Software, für eneo IP Kameras |
| **74099** | **EDMC/H12** | Niedervolt-Heizungskit 12V/10W für Minitrax Serie, NLD-1401, NXD-130x/140x |
| **74104** | **EDMC/H24** | Niedervolt-Heizungskit 24V/10W für EDMC- 142, VKCD-1410, NLD-1401, NXD-130x/140x |

© Copyright VIDEOR E. Hartig GmbH, Mai 2012- Technische Änderungen vorbehalten

## Technische Zeichnung

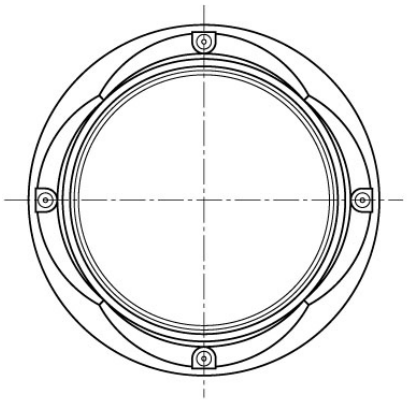

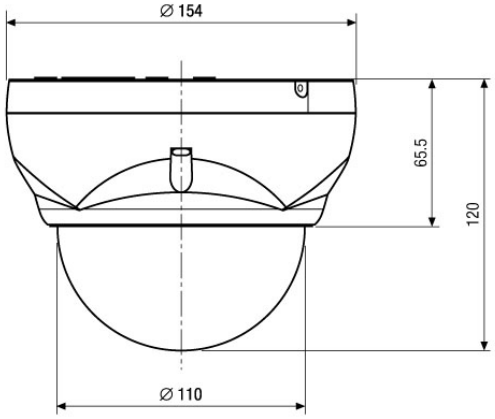


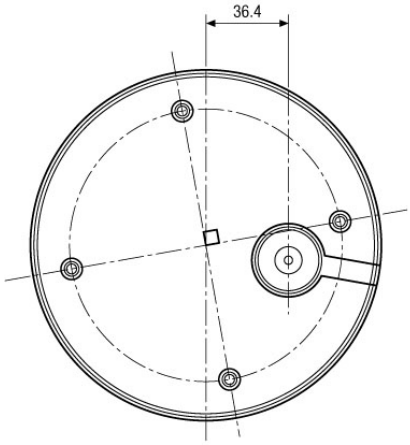


Maße/Dimensions: mm



© Copyright VIDEOR E. Hartig GmbH, Mai 2012- Technische Änderungen vorbehalten