NTD-4101

NTD-4101
1/4´´Netzwerk Farb-Mini Domekamera mit 10x Zoom Objektiv,
720x576, 12VDC

Art-Nr. 93155

Hauptmerkmale

1/4´´Vandalismus-geschützte IP PTZ Farb-Domekamera
Zoomobjektiv: F1,6/3,15-31,5mm / 10x Digitalzoom
Empfindlichkeit: 0,85Lux bei F1,2
High Speed Shutter (MES/ESC)
Bildschirm-Menüführung / Kameratitel-Einblendung
Max. Horizontalgeschwindigkeit: bis 120°/Sek.
MPEG-4 Kompression
Übertragungsrate: Bis zu 25 B./Sek. (720x576 Px)
Viewer für Live / Aufzeichnung und Konfiguration
Vor- und Nachalarm-Aufzeichnung (im Client PC)
Integrierter Web Server: 10Base-T/100Base-TX
Ereignis-Bildübertragung per E-Mail

Spezifikationen

Serie	eneo NT
System	Farbe
Videonorm	PAL
Chipgröße	1/4´´
Aufnahmesensor	CCD, Sony Super HAD Interline Transfer
Synchronisation	Intern
Fremdsynchronisation	Nein
Signal/Rauschabstand	48dB (AGC ausgeschaltet)
Lichtempfindlichkeit (bei 50% Videosignal)	0,85 Lux
Horizontale Auflösung	430 TVL
Automatische Verstärkungsregelung (AGC)	Automatisch bis max. 30dB (abschaltbar)
Linearer elektronischer Shutter (ESC)	1/50 ~1/10.000Sek., Automatisch und Manuell
Digitale Rauschunterdrückung (DNR)	nein

© Copyright ISG mbH Intern.tätige Sicherheitsges. , Januar 2010- Technische Änderungen vorbehalten

NTD-4101

(Fortsetzung Spezifikationen)

Low Speed Shutter	nein
Apertur-Korrektur (APC)	Horizontal und Vertikal
Weißabgleich	Modi: Manuell, Automatik, Innen, Außen
Gegenlichtkompensation	BLC
Wide Dynamic Range (WDR)	nein
IR-Sperrfilter	Standard
Bewegungsmelder	ja
Texteinblendung	Vorhanden
Menüsteuerung	Ein/Ausschaltbar
Menüsprachen	Englisch
Bildeinstellung	Farbe, Helligkeit und Kontrast (über Netzwerk)
Videoausgänge	FBAS, 1Vss, FBAS, 75Ohm
Audiounterstützung	ja
Audio	Bidirektional (Mikrofon / Lautsprecher-Anschluss)
Alarmeingänge	ja, 1
Alarmverarbeitung	über eingebaute Bewegungs-Detektion, Empfindlichkeits- und Umschalteinstellung. E-Mail Versand
Interner Speicher	ja
Systemvoraussetzungen	Windows 2000/XP, Intel Pentium IV 2GHz oder höher, 512MB RAM oder höher, Festplatte min. 80G
Kompressionsverfahren	MPEG4, Teil 2 (ISO/IEC 14496-2), Profil SP und ASP
Bildauflösung max.	720 x 576
Auflösung	Netzwerk: 720x576 (D1), 640x480, 320x240, 160x120 Px.
Bildübertragungsrate max.	25 B./Sek.
Bildrate	Max. 25 Bilder/Sek. bei 720x576 Px. (PAL)
Wiedergabe	Über Browser auf PC oder Viewer-Software
Ethernet-Schnittstelle	10Base-T, 100Base-TX, RJ-45
Web browser	MS Internet Explorer mind. Vers. 6.0
Netzwerkprotokolle	TCP/IP, DHCP, HTTP, DDNS, UDP, RTP, RTSP, SMTP
Bandbreite	Einstellbar
Objektiv Typ	Zoom
Objektiv	F1,6~F32/3,15 ~31,5mm (10x optischer, 10x Digital Zoom)
Objektiv-Mount	Objektiv integriert
Asphärische Technologie	ja
Brennweite	3,15 mm - 31,5 mm
Bildwinkel horizontal	60° - 6,5°
Blendensteuerung	Auto-Iris, Auto-Iris (Manuell übersteuerbar)
Fokussteuerung	Automatisch (Manuell übersteuerbar)
MOD (Minimum Object Distance)	0,5 m
Voralarm-Aufzeichnung	180Sek. max.

© Copyright ISG mbH Intern.tätige Sicherheitsges. , Januar 2010- Technische Änderungen vorbehalten

NTD-4101

(Fortsetzung Spezifikationen)

Nachalarm-Aufzeichnung	180Sek. max.
Suchfunktion	nach Zeit, Alarm und Ereignis
Adressen	Bis zu 63 Adressen einstellbar
Steuer-Schnittstellen	RS-485
Konfiguration	Über WebBrowser und eingebautem WebServer
Zugriff	max. 10 Nutzer gleichzeitig
Software-Upgrade	über Netzwerk-Schnittstelle, inkl. Viewer setup
Passwortschutz	ja
PTZ Unterstützung	ja
Geschwindigkeitsbereich bei manueller Steuerung (Horizontal)	Max. 120°/Sek.
Geschwindigkeitsbereich bei manueller Steuerung (Vertikal)	120°/Sek.
Drehbereich	359°
Winkelspiel	+/-0,1°
Zielansteuerung	60 Positionen
Touren	4 wählbare Touren mit jeweils 16 Presets
Autoscan-Funktion	4 Bereiche, Geschwindigkeit: 7°/Sek.
Betriebsspannung	12VDC
Heizung	optional
Power over Ethernet	nein
Leistungsaufnahme	12W
Kamerabefestigung	Deckenanbau, oder Einbau in die Wand- oder Deckenhalterung EDMC/CWB(1)
Temperaturbereich (Betrieb)	0 ~+45°C
Temperaturbereich mit Heizung	-10°C ~+45°C
Luftfeuchtigkeitsbereich (Betrieb)	0 ~96%, nicht kondensierend
Vertikaler Neigebereich	0 ~+90°
Vandalismusgeschützt	ja
Gehäuse	Außen, Wetterfeste Aluminium-Ausführung
Farbe (Gehäuse)	Pantone Cool Gray 1C
Farbe (Kuppel)	klar
Schutzart	IP66, bei sachgerechter Montage gemäß Betriebsanleitung
Abmessungen (HxBxT)	siehe Maßzeichnung
Gewicht	1,3kg
Lieferumfang	Netzgerät 230V/12VDC, RS-485 & Alarm-Anschlusskabel, Viewer Software, Konfigurations- und Client CD-R
Management-Software-Unterstützung	NT-Manager, Zelaris IP, Aimetis - Symphony, NetAvis
Zertifizierungen	CE

Optionales Zubehör

© Copyright ISG mbH Intern.tätige Sicherheitsges. , Januar 2010- Technische Änderungen vorbehalten

74124	**FASTRAX_CONFIG**	Konfigurations-Software für Fastrax, Minitrax Domekameras und VKC-1416
74155	**EDMC/CWB-1**	Wand- oder Deckenmontage-Halterung für Domekameraserie EDMC und NTD
74149	**KBD-2**	Systemtastatur mit 3-Achsen Joystick, Jog Shuttle, 12VDC
74088	**EDC-KBD1**	Systemtastatur mit 3-Achsen Joystick 12VDC
74092	**EDC-KBDM-3**	Systemtastatur mit Joystick, 5´´-Monitor 12VDC, Fastrax Protokoll

© Copyright ISG mbH Intern.tätige Sicherheitsges. , Januar 2010- Technische Änderungen vorbehalten

Technische Zeichnung

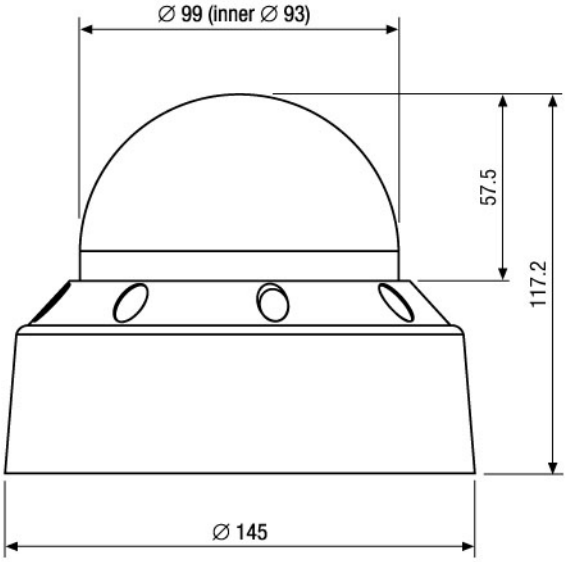

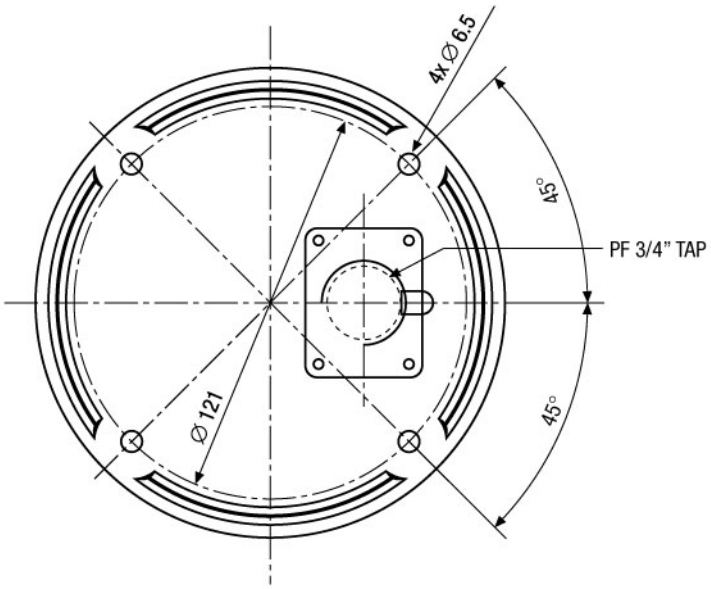

Maße/Dimensions: mm

© Copyright ISG mbH Intern.tätige Sicherheitsges. , Januar 2010- Technische Änderungen vorbehalten