NTD-6101/18

NTD-6101/18
1/4´´Netzwerk Dome, PTZ, Tag/Nacht, 720x576, 18x,
12VDC

Art-Nr. 93151

Hauptmerkmale

1/4´´Super HAD ExView CCD Sensor
Zoomobjektiv: F1,4/4,1-73,8mm / 12x Digital Zoom
Empfindlichkeit: 0,5Lux bei F1,2 (Farbe)
High- und Low-Speed Shutter (AES/MES/DSS)
Bildschirm-Menüführung / Kameratitel-Einblendung
80 Festpositionen speicherbar
MPEG-4 Kompression
Übertragungsrate: Bis zu 25 B./Sek. (720x576 Px)
Viewer für Live / Aufzeichnung und Konfiguration
Vor- und Nachalarm-Aufzeichnung (im Client PC)
Integrierter Web-Server: 10Base-T/100Base-TX
Ereignis-Bildübertragung per E-Mail

Spezifikationen

Serie	eneo NT
Auflösungsstandard	SD
System	Tag/Nacht
Videonorm	CCIR/PAL
Chipgröße	1/4´´
Aufnahmesensor	CCD
Externe Synchronisation	Nein
Digitale Signalverarbeitung (DSP)	DSP-3R
Lichtempfindlichkeit (bei 50% Videosignal)	0,5 Lux, (Farbe) bei F1,2 (gemessen)
Horizontale Auflösung	480 TVL
Automatische Verstärkungsregelung (AGC)	Automatisch (Manuell übersteuerbar)
Automatischer Elektronischer Shutter (ESC)	1/50 ~1/10.000Sek.
Manueller elektronischer Shutter (MES)	1/50 ~1/10.000Sek.

© Copyright VIDEOR E. Hartig GmbH, Mai 2012- Technische Änderungen vorbehalten

(Fortsetzung Spezifikationen)

Digitale Rauschunterdrückung (DNR)	nein
Low Speed Shutter	ja
Weißabgleich	manuell, automatisch, Außen, Innen, ATW, AWC (Hold)
Gegenlichtkompensation	BLC
Wide Dynamic Range (WDR)	nein
IR-Sperrfilter	schaltbar
Bildzonen	16 Zonen mit 12 StellenTexteinblendung programmierbar
Bildauflösung max.	720x576
Auflösung	720x576 (4:3), 640x480 (4:3), 320x240 (4:3), 160x120 (4:3)
Bildübertragungsrate max.	25 fps
Bildrate	max. 25 Bilder/Sek. bei 720x576 Px. (PAL)
Privacy Zones	Ein-/Aus schaltbar
Bewegungsmelder	ja
Texteinblendung	16 Stellen
Menüsprachen	englisch
Bildeinstellung	Farbe, Helligkeit, Kontrast
Videoausgänge	Composite (FBAS), 1Vss, (F)BAS, 75Ohm, BNC
Audiounterstützung	ja
Audio	Nicht in Verbindung mit Anschlusskabel NTD-OPX/IPX-CC1, #74144
Alarmeingänge	1, 2, für Öffner oder Schließkontakte programmierbar
Alarmausgänge	1
Alarmverarbeitung	über eingebaute Bewegungs-Detektion, Empfindlichkeits- und Umschalteinstellung. E-Mail Versand
Interner Speicher	nein
Kompressionsverfahren	MPEG-4, Teil 2 (ISO/IEC 14496-2), Profil SP und ASP
Audio Standards	PCM 16/8 Bit
Bandbreite	Einstellbar
Datenstromarten (Stream types)	MPEG-4
Ethernet-Schnittstelle	10Base-T, 100Base-TX
Web Browser	MS Internet Explorer mind. Vers. 6.0
Netzwerkprotokolle	TCP/IP, DHCP, HTTP, DDNS, UDP, RTP, RTSP, SMTP, FTP
Objektiv Typ	Zoom
Objektiv	F1,4 ~F75/4,1 ~73,8mm (18x optischer, 12x Digital Zoom)
Brennweite	4,1 mm - 73,8 mm
Bildwinkel horizontal	48° - 2,8°
Digital Zoom	12-fach
Blendensteuerung	Auto-Iris, Auto-Iris (Manuell übersteuerbar)
Fokussteuerung	automatisch (manuell übersteuerbar)
MOD (Minimum Object Distance)	0,5 m
Beleuchtung	nein

© Copyright VIDEOR E. Hartig GmbH, Mai 2012- Technische Änderungen vorbehalten

(Fortsetzung Spezifikationen)

Voralarm-Aufzeichnung	180Sek. max.
Nachalarm-Aufzeichnung	bis zu 180Sek.
Suchfunktion	nach Zeit, Alarm und Ereignis
Steuer-Schnittstellen	RS-485, RS-485 Schnittstelle für PTZ Steuerung (geprüfte Protokolle: eneo-Fastrax, Pelco D&P)
Fernzugriff	Web Browser, Remote Software
Zugriff	max. 10 Nutzer gleichzeitig
Firmware-Update	über Netzwerk-Schnittstelle, inkl. Viewer setup
Passwortschutz	ja
e-PTZ Unterstützung	ja
Geschwindigkeit (manuelle Steuerung)	90 °/Sek.
Geschwindigkeitsbereich bei manueller Steuerung (Horizontal)	0,5° ~90°/Sek. (abhängig von der Zoomstellung), Turbo: 380°/Sek.
Geschwindigkeitsbereich bei manueller Steuerung (Vertikal)	0,5° ~90°/Sek. (abhängig von der Zoomstellung)
Drehbereich	360°
Autoflip-Funktion	dreht die Domekamera automatisch um 180° in der 90°-Neigeposition
Winkelspiel	0,2°
Proportionale Schwenk- und Neigefunktion	in Abhängigkeit von der Zoomstellung wird die S/N-Geschwindigkeit reduziert
Bereichsabfahrt	4 Abfahrten: 1x bis zu 240Sek., oder 3x bis zu insgesamt 240Sek.
Presets	80 Positionen mit jeweils 16 Zeichen Texteinblendung und individueller Kameraeinstellung/Position.
Home Position	vorhanden
Touren	8 wählbare Touren mit Vektor Verlauf und jeweils 42 Presets und anderen Funktionen. Wählbare Verweildauer/Position: 3 bis 99Sek. Wählbarer ˝Fast˝oder ˝Slow˝Vektor Verlauf
Autoscan-Funktion	1x Autopan, 8x Autoscan
Betriebsspannung	12VDC
Power over Ethernet	nein
Heizung	nein
Leistungsaufnahme	12W max.
Montageart	Deckenmontage
Temperaturbereich (Betrieb)	0°C ~+50°C
Vertikaler Neigebereich	-10° ~+90°
Vandalismusgeschützt	nein
Gehäuse	Innen, Kunststoff, schwarz, für Deckenanbau im Innenbereich (bis 0°C)
Gehäusematerial	Kunststoff
Farbe (Gehäuse)	schwarz
Farbe (Kuppel)	klar
Schutzart	keine Angabe
Management-Software-Unterstützung	NT-Manager, Nimra, Numina, Zelaris, Aimetis - Symphony, Netavis
SDK	auf Anfrage

© Copyright VIDEOR E. Hartig GmbH, Mai 2012- Technische Änderungen vorbehalten

NTD-6101/18

(Fortsetzung Spezifikationen)

ONVIF	nein
Zertifizierungen	CE
Abmessungen (HxBxT)	siehe Maßzeichnung
Gewicht	1,25kg
Lieferumfang	Netzgerät 230V/12VDC, RS-485 & Alarm-Anschlusskabel, Viewer Software, Konfigurations- und Client CD-R

Optionales Zubehör

74130	**EDC-OPC-2/24V**	Domegehäuse für Außen, Sonnenschutzdach, klare Kuppel 6,5´´, 24VAC
70543	**VT-PS12DC-10**	Stecker-Netzgerät 100-240V/12V DC-2,5A stab., Kontinent & UK Netzsteckeinsatz
74135	**EDC-IPC-2/24V**	Domegehäuse für Innenmontage, klare Kuppel 6,5´´, 24VAC
74746	**KBD-NSC-100**	Netzwerk-Systemtastatur mit 3-Achsen Joystick und Jog Shuttle, 5VDC
74134	**EDC-IPS-2/24V**	Domegehäuse für Innenmontage, getönte Kuppel 6,5´´, 24VAC
74136	**EDC-OPS-2/24V**	Domegehäuse für Außen, Sonnenschutzdach, getönte Kuppel 6,5´´, 24VAC
74154	**EDC-IDFSW**	Domegehäuse für Deckeneinbau mit weißem Trimring, getönte Kuppel 6.8´´
93156	**NT-MANAGER**	Viewer und Steuerungs-Software für eneo Netzwerkserien NT, NX, NL
93171	**NUMINA**	Video Management Software, für eneo NT, NX, NL, Client/Server, ONVIF
93159	**NT-SMARTMANAGER**	Such- und Verwaltungs-Software für eneo Netzwerkserien NT, NX, NL
93170	**NIMRA**	Video Management Software, eneo N-Serie
74144	**NTD-OPX/IPX-CC1**	Anschlusskabel für NTD-6101/xx Netzwerk Domes im Innen/Außengehäuse

© Copyright VIDEOR E. Hartig GmbH, Mai 2012- Technische Änderungen vorbehalten

Technische Zeichnung

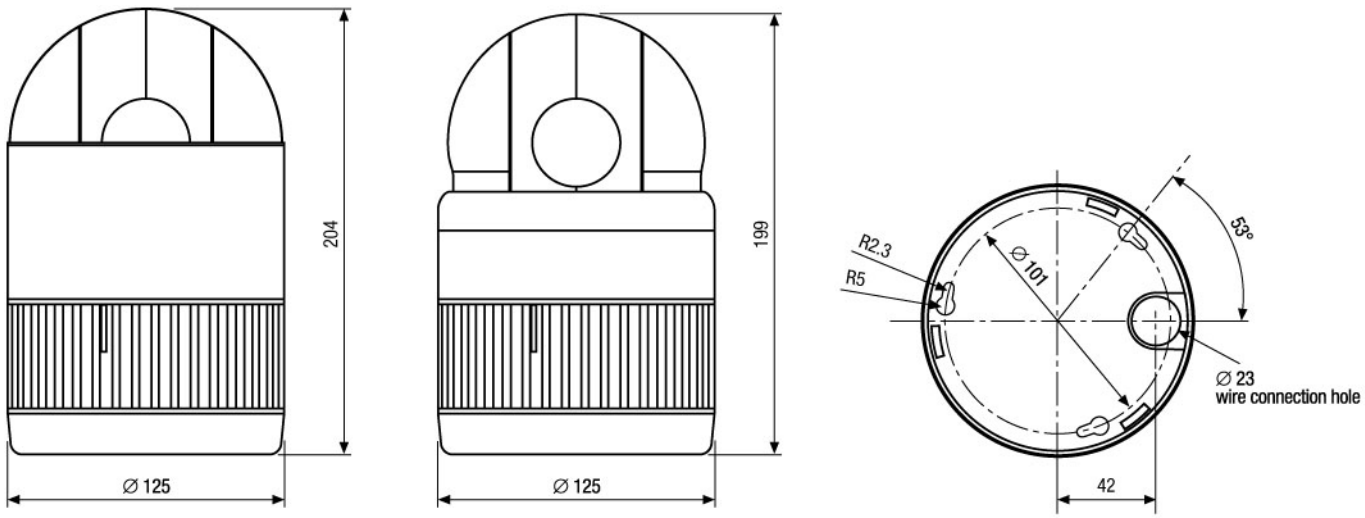

Maße/Dimensions: mm

© Copyright VIDEOR E. Hartig GmbH, Mai 2012- Technische Änderungen vorbehalten