VKCD-1330-2811

Home | Security | Domes | Fest

VKCD-1330-2811
1/3´´Dome, Fix, Tag/Nacht, klar, 2,8-11mm, 600TVL,
vandalismusgeschützt

Art-Nr. 92759

Hauptmerkmale

- **1/3´´Super HAD II Farb/SW CCD Sensor**
- **Varifokal-Objektiv F1,2/2,8-11mm mit DC-Blende**
- **Hohe Empfindlichkeit 0,3Lux bei F1,2**
- **Menügeführtes Setup-Programm**
- **Digitale Rauschunterdrückung (DNR)**
- **Gegenlichtkompensation (BLC & HLBC)**
- **Weit-Dynamik-Bereich (D-WDR)**
- **Automatischer Weißabgleich**
- **RS-485 Schnittstelle (Pelco D & P Protokoll)**
- **Manuelle 3-Achsen Kameraausrichtung**
- **Betriebsspannung 12VDC**
- **Für Decken/Wand Ein- und Aufbau**

Spezifikationen

System	Tag/Nacht
Videonorm	PAL
Chipgröße	1/3´´
Aufnahmesensor	CCD, Sony Super HAD II Interline Transfer
Aktive Bildelemente	795(H) x 596(V) Pixel
Horizontale Auflösung	600 TVL
Signal-/Rauschabstand	>50dB
Lichtempfindlichkeit (bei 50% Videosignal)	0,27 Lux, (Farbe); 0,2Lux (S/W) bei F1,2 (gemessen)
Belichtungsregelung	automatisch, manuell
Automatischer Elektronischer Shutter (ESC)	1/50 ~1/100.000Sek.
Manueller elektronischer Shutter (MES)	1/50 ~1/100.000Sek.
Low Speed Shutter	nein
Digitale Rauschunterdrückung (DNR)	ja, Ein-/Aus schaltbar

© Copyright VIDEOR E. Hartig GmbH, Mai 2012- Technische Änderungen vorbehalten

VKCD-1330-2811

(Fortsetzung Spezifikationen)

Gegenlichtkompensation	BLC, HLC, Ein-/Ausschaltbar
Wide Dynamic Range (WDR)	D-WDR
Weißabgleich	ATW, manuell
Pixelfehler Kompensation	Pixel Kompensation An/Aus wählbar
IR-Sperrfilter	OLPF (Overlay Low Pass Filter)
Privacy Zones	8 Bereiche maskierbar
Menüsprachen	englisch, chinesisch
Menüeinstellungen	OSD Kamera Set-up
Texteinblendung	16 Stellen
Bewegungsmelder	ja, 4 Zonen, Ein/Aus schaltbar
Mirror Function	horizontal
Digital Zoom	nein
Objektiv Typ	Varifokal
Brennweite	2,8 mm - 11 mm
Bildwinkel horizontal	81,2° - 24,6°
MOD (Minimum Object Distance)	0,5 m
Videoausgänge	Composite (FBAS), 1Vss (F)BAS, 75Ohm, BNC
Alarmeingänge	nein
Alarmausgänge	nein
Drehbereich	359°
Vertikaler Neigebereich	0 ~+90°
Beleuchtung	nein
Externe Anschlüsse	Video (BNC), 12VDC-Spannungseingang
Steuer-Schnittstellen	RS-485
Schnittstellen Protokolle	Pelco P, Pelco D
Gehäuse	Außen
Gehäusematerial	Aluminium
Farbe (Kuppel)	klar
Farbe (Gehäuse)	Pantone Warm Gray 1C
Heizung	nein
Lüfter	nein
Montageart	Wandmontage, Deckenmontage, Deckeneinbau
Betriebsspannung	12VDC, (+/-10%)
Leistungsaufnahme	1,2W
Temperaturbereich (Betrieb)	-10°C ~+50°C
Schutzart	IP67
Vandalismusgeschützt	ja
Abmessungen (HxBxT)	siehe Maßzeichnung
Gewicht	1,05kg
Zertifizierungen	CE

© Copyright VIDEOR E. Hartig GmbH, Mai 2012- Technische Änderungen vorbehalten

VKCD-1330-2811

Optionales Zubehör

70536	**VT-PS12DC-9**	Stecker-Netzgerät 100-240VAC/1 2VDC (1,0A), stabilisiert, mit offenen Enden
70535	**VT-PS12DC-8**	Stecker-Netzgerät 100-240VAC/12VDC (1,0A), stabilisiert, mit Hohlstecker
70771	**WD-23**	Wandmontagearm, Kugelkopf, 1/4˝Befestigungsschraube, Pantone 877
79644	**VTL-WWD**	Wetterschutzgehäuse (300mm) RAL9002, Wandarm, Thermostat, Heizung 12-24V
200655	**IRCAM/WB3**	Wandmontage-Halterung, für eneo VKCD-1330

© Copyright VIDEOR E. Hartig GmbH, Mai 2012- Technische Änderungen vorbehalten

Technische Zeichnung

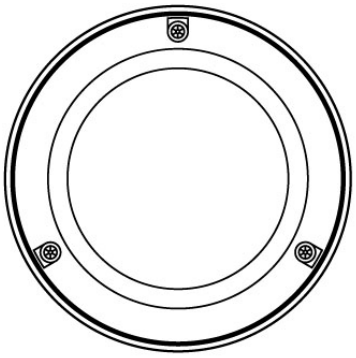

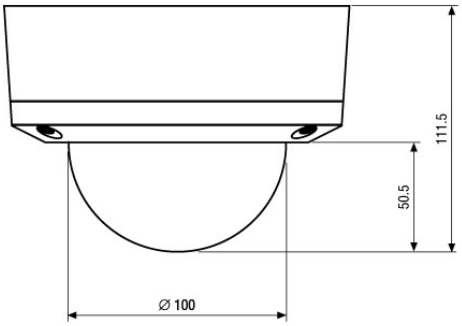

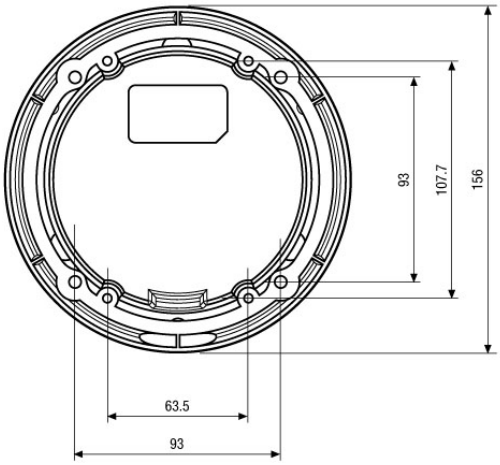

Maße/Dimensions: mm

© Copyright VIDEOR E. Hartig GmbH, Mai 2012- Technische Änderungen vorbehalten