VKCD-1335SMH/VF

Artikel-Nr.: 92577

1/3" Dome, Fix, Tag/Nacht,
getönt, 2,8-10,5mm, 600TVL,
12VDC/24VAC, Heizung

Hauptmerkmale

1/3" Sony Super HAD II CCD
Bildschirm-Menüführung (OSD)
Einstellbare Gegenlichtkompensation (SBLC)
Einstellbare Rauschunterdrückung (SDNR)
Integriertes Objektiv: F1,2/2,8-10,5mm
Vandalismusgeschützte Ausführung
Lichtempfindlichkeit: 0,15Lux bei F1,2 (Farbe)
Einschwenkbarer IR-Sperrfilter (IRCF)
High-Speed Shutterregelung (MES/ESC)
Geschützte Bereiche/Spiegelbild/Bewegungsmelder
Manuelle 3-Achsen Kameraausrichtung
Für Aufbaumontage im Innen- & Außenbereich (IP65)

Spezifikationen

System	True Day&Night
Videonorm	CCIR/PAL
Chipgröße	1/3"
Aufnahmesensor	CCD
Aufnahmesensor	Sony Super HAD II Interline Transfer
Aktive Bildelemente	440.000, (H) 752 x (V) 582 Pixels
Horizontale Auflösung	600 TVL
Synchronisation	intern
Signal-/Rauschabstand	50dB (AGC ausgeschaltet)
Lichtempfindlichkeit	0,15 Lux
Lichtempfindlichkeit	(Farbe); 0,06Lux (SW) bei F1,2 (gemessen), 50 IRE
Automatischer Elektronischer Shutter (ESC)	1/50 ~ 1/120.000Sek.
Manueller elektronischer Shutter (MES)	1/50 ~ 1/120.000Sek.
Low Speed Shutter	nein
Digitale Rauschunterdrückung (DNR)	ja
Gegenlichtkompensation	BLC

Spezifikationen (Fortsetzung)

Wide Dynamic Range (WDR)	nein
Weißabgleich	automatisch
Flickerless Function	Ein/Ausschaltbar
IR-Sperrfilter	schaltbar
Privacy Zones	4 Zonen einstellbar
Menüsprachen	englisch
Texteinblendung	8 Stellen, Ein/Aus schaltbar
Bewegungsmelder	ja
Bewegungsmelder	4 Zonen, Ein/Aus schaltbar
Mirror Function	horizontal
Digital Zoom	nein
Objektiv Typ	Varifokal
Brennweite	2,8 mm - 10,5 mm
Bildwinkel horizontal	81,2° - 25,8°
MOD (Minimum Object Distance)	0,1 m
Blendenbereich (F)	F1,2~F250
Videoausgänge	Composite (FBAS)
Videoausgänge	1Vss, (F)BAS, 75Ohm, BNC
Alarmeingänge	nein
Alarmausgänge	nein
e-PTZ Unterstützung	nein
Drehbereich	359°
Beleuchtung	nein
Steuer-Schnittstellen	nein
Gehäuse	Außen
Gehäusematerial	Aluminium
Farbe (Kuppel)	getönt
Farbe (Gehäuse)	Pantone Warm Gray 1C
Heizung	ja
Montageart	Deckenmontage, Wandmontage
Stromversorgung	12VDC, 24VAC
Stromversorgung	(±0,5V)
Leistungsaufnahme	ca. 3,5W, (ohne Heizung), (ohne Heizung)
Temperaturbereich (Betrieb)	-10°C ~ +50°C
Schutzart	IP65
Vandalismusgeschützt	ja
Abmessungen (HxBxT)	siehe Maßzeichnung
Gewicht	850g
Lieferumfang	Befestigungs-Beipack (Schrauben mit O-Ring), Torx -Schlüssel, Video-Servicekabel (Cinch-Stecker), Bohrschablone, Betriebsanleitung
Zertifizierungen	CE

Verfügbares Zubehör

Bild	Artikel-Nr. / Typ	Beschreibung
	VDOME/WB2	Wandmontage Halterung für vandalismus- geschützte Domekameras SM/VF Serie
	VT-PS12DC-11	Stecker Netzgerät, 100-240VAC/12VDC (1,0A), stabilisiert, mit Hohlstecker

Technische Zeichnung

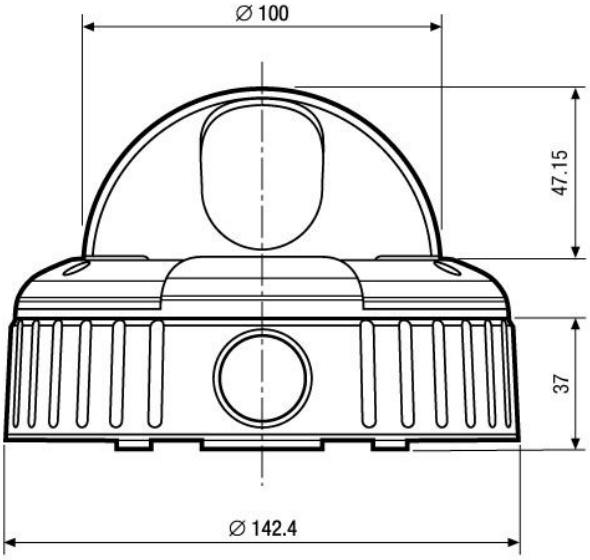

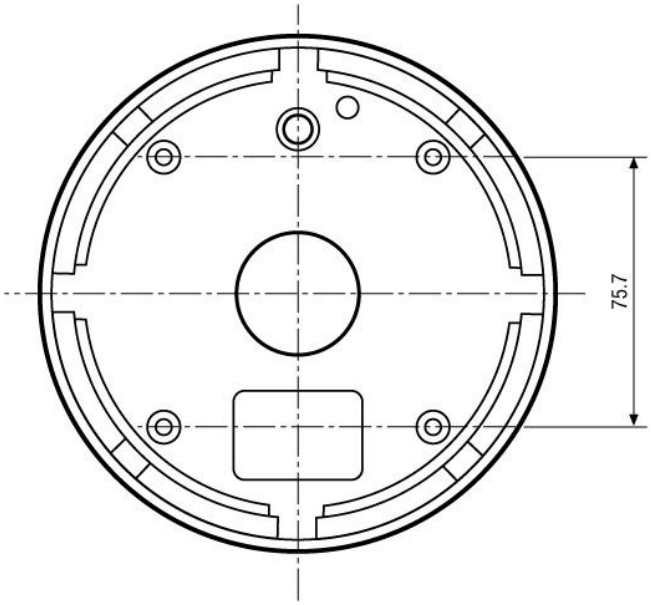

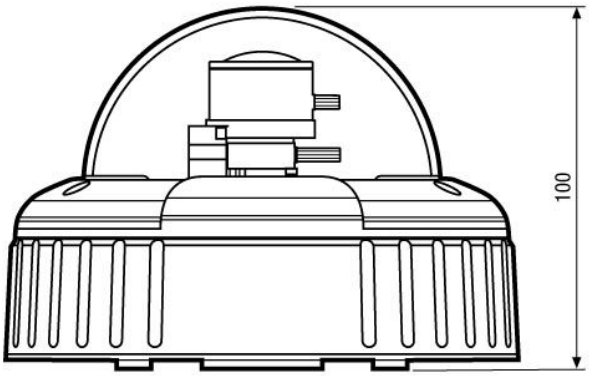

Maße/Dimensions: mm

Ihr Partner für eneo Produkte: