VKCD-1375

VKCD-1375
1/3´´Dome, Fix, Tag/Nacht, WDR, DSS, EHLC,
Videoanalyse, klar, 650TVL, 12/24V

Art-Nr. 92568

Hauptmerkmale

1/3´´Sony Super HAD II PS 960H Interline Transfer
Empfindlichkeit: 0,1Lux bei F1,2 (Farbe/AGC High)
Weit-Dynamik-Bereich (WDR) bis 512-fach (54dB)
Intelligente Gegenlichtkompensation (BLC)
Erweiterte Spitzlichtaustastung (EHLC)
3D-/2D-DNR leistungsstarke Rauschunterdrückung
256x Digital-Zoom und digitale PTZ-Unterstützung
Bildschirm-Menüführung (OSD)
Video-Analyse: Verfolgung/Gesichtserkennung, etc.
Geschützte Bereiche/Spiegelbild/Bewegungsmelder
Externe Tag/Nachtumschaltung/RS-485 Schnittstelle
Varifokal-Objektiv F1,4/2,8-12mm mit DC-Blende

Spezifikationen

Videonorm	CCIR/PAL
System	Tag/Nacht
Chipgröße	1/3´´
Aufnahmesensor	CCD, Sony Super HAD II PS 960H Interline Transfer
Aktive Bildelemente	570.000, 976(H) x 582(V)
Synchronisation	Intern/Netzverkoppelt
Signal-/Rauschabstand	50dB (AGC ausgeschaltet)
Lichtempfindlichkeit (bei 50% Videosignal)	0,1 Lux, (Farbe); 0,03Lux (SW) bei F1,2 (gemessen)
Belichtungsregelung	Automatisch, Manueller Shutter, Flackerfrei, Low-Light-Steuerung, Offset hinzufügen
Horizontale Auflösung	650 TVL
Privacy Zones	Bis zu 15 Zonen (Rechteck/Trapezform, Einfärbung, Transparent, Mosaik)
Automatische Verstärkungsregelung (AGC)	Niedrig, Mittel, Hoch, Aus

© Copyright ISG mbH Intern.tätige Sicherheitsges. , April 2010- Technische Änderungen vorbehalten

VKCD-1375

(Fortsetzung Spezifikationen)

Automatischer Elektronischer Shutter (ESC)	1/50 ~1/100.000Sek. (Ein/Ausschaltbar)
Manueller elektronischer Shutter (MES)	1/50 ~1/10.000Sek.
Low Speed Shutter	ja, 32 HB/Sek. max., Ein/Ausschaltbar
Digitale Rauschunterdrückung (DNR)	ja, 2D & 3D mit einstellbarer Verstärkung, DNR Demo
Flickerless Function	Ein/Aus schaltbar
Weißabgleich (AWB)	Automatisch, Push&Hold, Innen, Außen, Fluoreszenzlicht, Individuelle Einstellung
Gegenlichtkompensation	BLC, EHLC (Excessive High Light Compensation), Automatisch, Spot, Zone, BLM (Backlight Masking)
Wide Dynamic Range (WDR)	ja, 54dB
Apertur-Korrektur (APC)	Horizontal und Vertikal
IR-Sperrfilter	schaltbar
Videoausgänge	Composite (FBAS), 1Vss, (F)BAS, 75Ohm, BNC
Objektiv-Mount	Objektiv integriert
Objektiv Typ	Varifokal
Objektiv	F1,4/2,8 ~12mm mit Galvanometer gesteuerter Blende
Brennweite	2,8 mm - 12 mm
Bildwinkel horizontal	81,2° - 22,6°
Digital Zoom	2 ~256 (Zoom), D-PTZ Unterstützung
Blendenbereich (F)	F1,4~F130
Blendensteuerung	DC
MOD (Minimum Object Distance)	0,2 m
Filtergewinde	nicht vorhanden
Alarmeingänge	-
Alarmausgänge	1 Ausgang
Bewegungsmelder	4 Zonen, Ein/Aus schaltbar
Analysefunktionen	Bewegungsmelder (mit digitaler Zoomfunktion kombinierbar), Objekttracking, Gesichtserkennung, Virtueller Zaun, Museums-Mode, Objektzähler mit Richtungserkennung, Personenzähler, Szenenwechsel (Kameramanipulation)
Menüsteuerung	Ein/Aus schaltbar
Menüsprachen	Englisch
Menüeinstellungen	H/V-Spiegelbild, Rotation, Positiv/Negativ, Bildeinfrieren, Schärfekorrektur, Frame Control (senkt die Aufzeichnungsrate): Automatisch, 0~7Sek., System Lock, Passwortschutz
Kamera-Identifikation	Mittels ID-Nr. (Alphanummerisch 001~255)
Schärfekorrektur	Einstellbereich: 0 ~15
Helligkeit	Einstellbereich: 48 ~255
Interne Einstellungen	Zoom & Fokus, Menüzugriff
Ansteuerung	Mit Steuergeräten EDC-KBD(M), KBD-2, VKCD-1410/KB
Steuer-Schnittstellen	RS-485, Steuerprotokolle: eneo Fastrax-EII und Pelco D&P

© Copyright ISG mbH Intern.tätige Sicherheitsges. , April 2010- Technische Änderungen vorbehalten

VKCD-1375

(Fortsetzung Spezifikationen)

Temperaturbereich	-10 ~+50°C
Heizung	nein
Schutzart	IP66, bei sachgerechter Montage gemäß Betriebsanleitung
Betriebsspannung	12VDC, 24VAC, (+/-10%)
Leistungsaufnahme	3,0W
Vandalismusgeschützt	ja
Farbe (Kuppel)	klar
Kameraverstellung	Kamerakopf 360° drehbar, -10°~90° neigbar
Montageart	Deckenmontage, Wandmontage
Gehäuse	Außen
Gehäusematerial	Aluminium
Farbe (Gehäuse)	Pantone Cool Gray 1C
Abmessungen (DxH)	146,3x113,7mm
Gewicht	760g
Farbe	Pantone 877C, Seitenteile: Cool Gray 11C
Lieferumfang	Befestigungs-Beipack, Torx-Schlüssel, Betriebsanleitung
Zertifizierungen	CE

Optionales Zubehör

74155	**EDMC/CWB-1**	Wand-/Deckenmontage-Halterung für Dome Serie EDMC, NTD, NLD, NXD & VKCD-1375
77773	**VT-PS12DCDT1**	Netzgerät 12VDC/1,0A, stab., Tischpult Version, 1,8m DC-Kabel m. offenen Enden
70536	**VT-PS12DC-9**	Stecker-Netzgerät 100-240VAC/12VDC (1,0A), stabilisiert, mit offenen Enden
92192	**VKCD-1410/KB**	Kabelgebundene Fernbedienung für VKCD-1410, VKC-1416(A)/IR, NTC-4101
70527	**NE-132/AC24V**	Netzgerät 230VAC/24VAC (1,0A)
70495	**VT-PS12DC-7**	Stecker-Netzgerät, 100-240V/12VDC-1,25A, stab, Kontinent & UK-Netzstecker-Einsatz

© Copyright ISG mbH Intern.tätige Sicherheitsges. , April 2010- Technische Änderungen vorbehalten

Technische Zeichnung

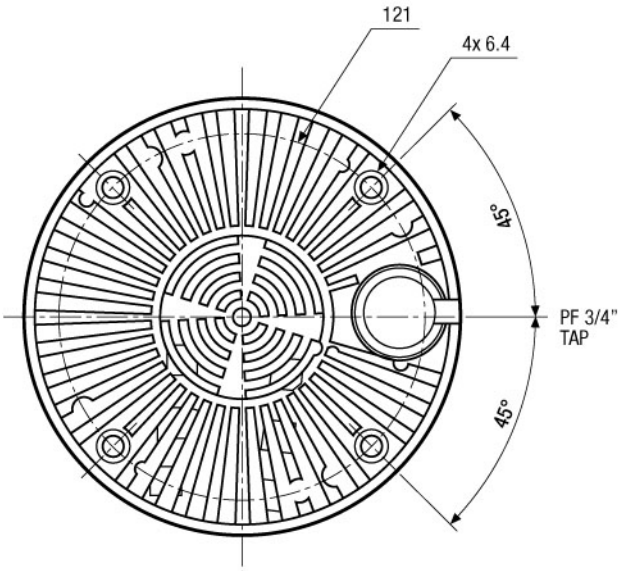

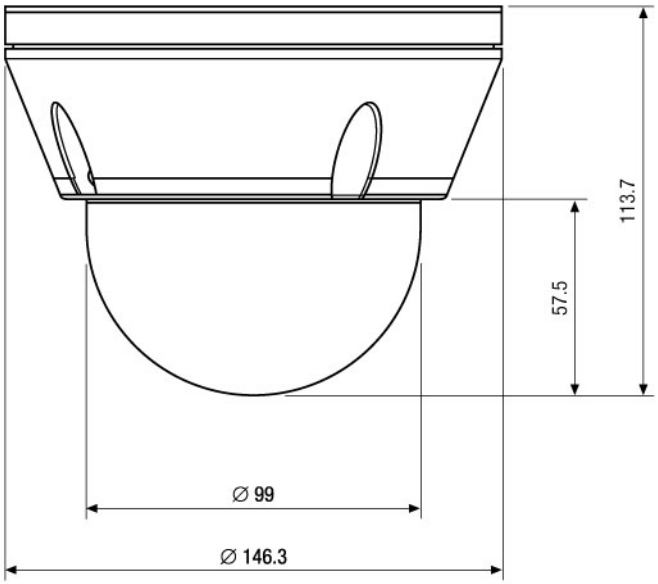

Maße/Dimensions: mm

© Copyright ISG mbH Intern.tätige Sicherheitsges. , April 2010- Technische Änderungen vorbehalten