VKC-1375/12-24

Home I Security I Kameras I Boxed

VKC-1375/12-24
1/3´´Kamera, Tag/Nacht, WDR, DSS, EHLC,
Videoanalyse, 650TVL, 12VDC/24VAC

Art-Nr. 92566

Objektiv nicht enthalten

Hauptmerkmale

1/3´´Sony Super HAD II PS 960H Interline Transfer
Empfindlichkeit: 0,1Lux bei F1,2 (Farbe/AGC High)
Weit-Dynamik-Bereich (WDR) bis 512-fach (54dB)
Intelligente Gegenlichtkompensation (BLC)
Erweiterte Spitzlichtaustastung (EHLC)
3D-/2D-DNR leistungsstarke Rauschunterdrückung
256x Digital-Zoom und digitale PTZ-Unterstützung
Bildschirm-Menüführung (OSD)
Video-Analyse: Verfolgung/Gesichtserkennung, etc.
Geschützte Bereiche/Spiegelbild/Bewegungsmelder
Externe Tag/Nachtumschaltung/RS-485 Schnittstelle
Betriebsspannung: 12VDC oder 24VAC

Spezifikationen

System	Tag/Nacht
Videonorm	CCIR/PAL
Chipgröße	1/3´´
Aufnahmesensor	CCD, Sony Super HAD II PS 960H Interline Transfer
Aktive Bildelemente	570.000, 976(H) x 582(V)
Horizontale Auflösung	650 TVL
Synchronisation	Intern/Netzverkoppelt
Signal-/Rauschabstand	50dB (AGC ausgeschaltet)
Gamma-Korrektur	0,45
Lichtempfindlichkeit (bei 50% Videosignal)	0,1 Lux, (Farbe); 0,03Lux (SW) bei F1,2 (gemessen)
Automatische Verstärkungsregelung (AGC)	Niedrig, Mittel, Hoch, Aus
Belichtungsregelung	Automatisch, Manueller Shutter, Flackerfrei, Low-Light-Steuerung, Offset hinzufügen

© Copyright VIDEOR E. Hartig GmbH, Mai 2012- Technische Änderungen vorbehalten

VKC-1375/12-24

(Fortsetzung Spezifikationen)

Automatischer Elektronischer Shutter (ESC)	1/50 ~1/100.000Sek.
Manueller elektronischer Shutter (MES)	1/50 ~1/10.000Sek.
Low Speed Shutter	ja, 32 HB/Sek. max., Ein/Aus schaltbar
Digitale Rauschunterdrückung (DNR)	ja, 2D & 3D mit einstellbarer Verstärkung, DNR Demo
Gegenlichtkompensation	BLC, EHLC (Excessive High Light Compensation), Automatisch, Spot, Zone, BLM (Backlight Masking)
Wide Dynamic Range (WDR)	WDR
Weißabgleich	automatisch, Push&Hold, Innen, Außen, Fluoreszenzlicht, individuelle Einstellung
Pixelfehler Kompensation	Automatische Erkennung und Kompensation von bis zu 64 fehlerhaften Pixeln. Display fehlerhafter Pixel
Apertur-Korrektur (APC)	Horizontal und Vertikal
Flickerless Function	Ein/Aus schaltbar
IR-Sperrfilter	schaltbar
Umschaltung Tag/Nachtbetrieb	Kontakteingang vorhanden
Privacy Zones	Bis zu 15 Zonen (Rechteck/Trapezform, Einfärbung, Transparent, Mosaik)
Menüeinstellungen	H/V-Spiegelbild, Positiv/Negativ, Bildeinfrieren, Schärfekorrektur, Rotation, System Lock, Password
Menüsprachen	englisch
Helligkeit	Einstellbereich: 48 ~255
Schärfekorrektur	Einstellbereich: 0 ~15
Kamera-Identifikation	mittels ID-Nr. (Alphanummerisch 001~255)
Bewegungsmelder	ja, 4 Zonen, Ein/Aus schaltbar
Mirror Function	Ein/Aus schaltbar
Digital Zoom	2 ~256-fach, D-PTZ Unterstützung
Analysefunktionen	Bewegungsmelder (mit digitaler Zoomfunktion kombinierbar), Objekttracking, Gesichtserkennung, Virtueller Zaun, Museums-Mode, Objektzähler mit Richtungserkennung, Personenzähler, Szenenwechsel (Kameramanipulation)
e-PTZ Unterstützung	nein
Objektiv-Mount	CS-Mount
Blendensteuerung	Manuell; Videosignalgesteuert; DC-Spannungsgesteuert
Beleuchtung	nein
Externe Einstellungen	Auflagemaß, 4 Menü-Steuertasten
Videoausgänge	Composite (FBAS), 1Vss, (F)BAS, 75Ohm, BNC
Externe Anschlüsse	Video (BNC), Auto-Iris/DC-Iris (4-pol.), Spannungseingang, RS-485, Alarmausgang TTL, offener Kollektor, Externe Tag/Nachtumschaltung
Steuer-Schnittstellen	RS-485
Kamerabefestigung	1/4´´- 20 UNC Gewinde an der Gehäuseober- und -unterseite
Alarmeingänge	nein

© Copyright VIDEOR E. Hartig GmbH, Mai 2012- Technische Änderungen vorbehalten

VKC-1375/12-24

(Fortsetzung Spezifikationen)

Alarmausgänge	1
Betriebsspannung	12VDC, 24VAC, (+/-10%)
Leistungsaufnahme	3,6W
Gehäuse	Innen
Farbe	Pantone 877C, Seitenteile: Cool Gray 11C
Verdeckte Kabelführung	nein
Vandalismusgeschützt	nein
Schutzart	keine Angabe
Temperaturbereich (Betrieb)	-10°C ~+50°C
Abmessungen (HxBxT)	siehe Maßzeichnung
Gewicht	265g
Lieferumfang	4-pol. Objektiv-Stecker; C-Mount Adapterring
Zertifizierungen	CE

Optionales Zubehör

70536	**VT-PS12DC-9**	Stecker-Netzgerät 100-240VAC/1 2VDC (1,0A), stabilisiert, mit offenen Enden
43274	**F03Z2.6DC-NFSHR**	F1,0/3-8mm DC-Objektiv, varifo kal, Fokus Konstanthaltung, ho chauflösend, 1/3´´CS
70771	**WD-23**	Wandmontagearm, Kugelkopf, 1/4´´Befestigungsschraube, Pantone 877
79644	**VTL-WWD**	Wetterschutzgehäuse (300mm) RAL9002, Wandarm, Thermostat, Heizung 12-24V

© Copyright VIDEOR E. Hartig GmbH, Mai 2012- Technische Änderungen vorbehalten

Technische Zeichnung

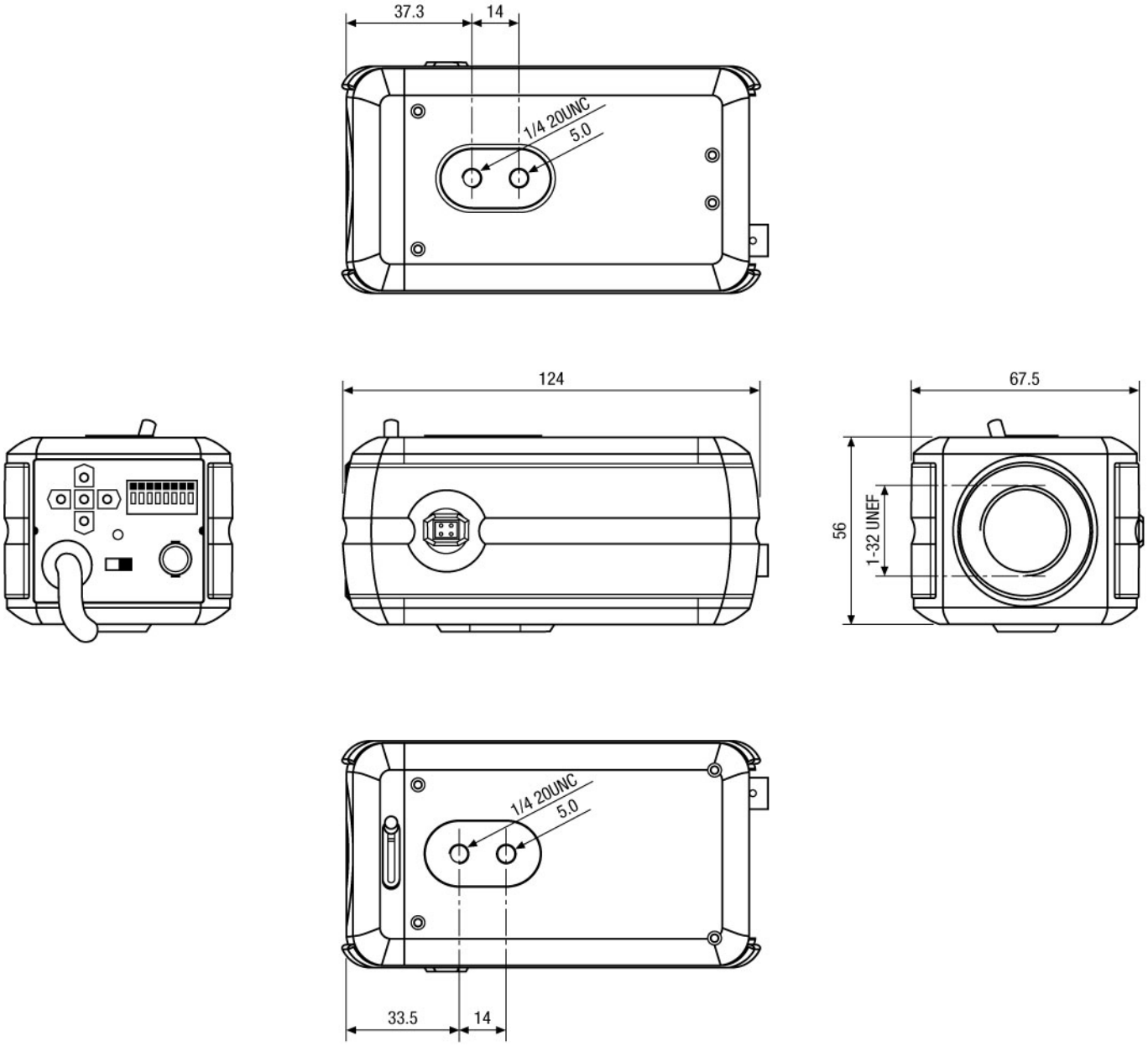

© Copyright VIDEOR E. Hartig GmbH, Mai 2012- Technische Änderungen vorbehalten