VKCD-1331

Home | Security | Domekameras | Fest

VKCD-1331
1/3´´Dome, Fix, Tag/Nacht, WDR, DNR, DIS, F1,2/2,
8-11mm, 600TVL, 12VDC/24VAC

Art-Nr. 92561

Hauptmerkmale

1/3´´Sony Progressive Scan High-Resolution Sensor
Schwenkbarer IR-Sperrfilter (ICR)
Lichtempfindlichkeit: 0,22Lux bei F1,2 (Farbe)
Elektronische Bildstabilisierung (DIS)
Weit-Dynamik-Bereich (WDR) bis 160-fach (44dB)
Automatische Verstärkungsregelung (AGC)
High- und Low-Speed Shutterregelung (MES/DSS)
Digitale Rauschunterdrückung (2D&3D DNR)
Manuelle 3-Achsen Kameraausrichtung
Mehrsprachige Bildschirm-Menüs
Betriebsspannung: 12VDC oder 24VAC
Für Decken & Wand Ein- und Aufbau

Spezifikationen

Videonorm	CCIR/PAL
System	Tag/Nacht
Chipgröße	1/3´´
Aufnahmesensor	CCD, Sony Super HAD Progressive Scan Interline Transfer
Synchronisation	Intern
Signal-/Rauschabstand	52dB (AGC ausgeschaltet)
Lichtempfindlichkeit (bei 50% Videosignal)	0,22 Lux, (Farbe); 0,13Lux (SW) bei F1,2 (gemessen)
Horizontale Auflösung	600 TVL, (Farbe), 650 TVL (SW)
Neigebereich	55° (+35° ~+90°, gerechnet von der Horizontalen)
Fensterausblendung	Bis zu 8 Bildbereiche ausblendbar
Automatische Verstärkungsregelung (AGC)	Aus / Niedrig / Mittel / Hoch wählbar
Manueller elektronischer Shutter (MES)	1/120 ~1/10.000Sek.
Low Speed Shutter	ja, Automatisch, 2~256HB/Sek.

© Copyright ISG mbH Intern.tätige Sicherheitsges. , April 2010- Technische Änderungen vorbehalten

VKCD-1331

(Fortsetzung Spezifikationen)

Digitale Rauschunterdrückung (DNR)	ja, 2D & 3D
Flickerless Function	Ein/Aus schaltbar
Weißabgleich	ATW / AWB, Innen / Außen
Weißabgleich (ATW)	Bereich: 2.500~9.500K, auf 1.800~10.500K umschaltbar
Gegenlichtkompensation	BLC, Einstellbare Bewertungszonen, Ein/Aus schaltbar
Wide Dynamic Range (WDR)	ja, 44dB
Apertur-Korrektur (APC)	Horizontal und Vertikal
IR-Sperrfilter	schaltbar
Videoausgänge	Composite (FBAS), 1Vss, (F)BAS, 75Ohm, BNC
Objektiv-Mount	Objektiv integriert
Objektiv Typ	Varifokal
Objektiv	F1,2 ~F260/2,8 ~11mm
Brennweite	2,8 mm - 11 mm
Bildwinkel horizontal	81,2° - 24,6°
Digital Zoom	10-fach, Ein/Aus schaltbar
Blendenbereich (F)	F1,2~F260
Blendensteuerung	DC
MOD (Minimum Object Distance)	0,2 m
Fokusbereich	0,2m ~∞
Filtergewinde	nicht vorhanden
Bewegungsmelder	4 Zonen, Ein/Aus schaltbar
Analysefunktionen	nein
Menüsprachen	Deutsch, Englisch, Französisch, Italienisch, Spanisch
Menüeinstellungen	Helligkeit, Schärfe, Gegenlichtkompensation, Elektronischer Shutter (DSS), Manueller High-Speed Shutter (1/120~1/10.000), Automatischer Weißabgleich, Manueller Weißabgleich (Rot/Blau), AGC, DNR, Motion Detection, Flickerless-Mode, Pos./Neg. Videosignal- Ausgang, Fenster (Privacy), Spiegelbild, Tag/Nacht
Texteinblendung	54 Stellen
Schärfekorrektur	Einstellbereich: 0 ~3
Helligkeit	Einstellbereich: -32 ~+32
Externe Anschlüsse	Video (BNC), 2-pol. Spannungseingang
Steuer-Schnittstellen	nein
Temperaturbereich (Betrieb)	-10°C ~+50°C
Heizung	optional
Schutzart	IP66
Betriebsspannung	12VDC, 24VAC, (+/-10%)
Leistungsaufnahme	2W
Vandalismusgeschützt	ja
Farbe (Kuppel)	klar

© Copyright ISG mbH Intern.tätige Sicherheitsges. , April 2010- Technische Änderungen vorbehalten

VKCD-1331

(Fortsetzung Spezifikationen)

Montageart	Deckenmontage, Deckeneinbau, Wandmontage
Gehäuse	Außen
Gehäusematerial	Aluminium
Farbe (Gehäuse)	Pantone Warm Gray 1C
Gewicht	1,1kg
Lieferumfang	Befestigungs-Beipack, Öffner für 3/4´´Blinddeckel, Torx-Schlüssel, Bohrschablone, Kabelfernbedienung und Steuerkabel, Betriebsanleitung
Zertifizierungen	CE

Optionales Zubehör

70535	**VT-PS12DC-8**	Stecker-Netzgerät 100-240VAC/12VDC (1,0A), stabilisiert, mit Hohlstecker
77773	**VT-PS12DCDT1**	Netzgerät 12VDC/1,0A, stab., Tischpult Version, 1,8m DC-Kabel m. offenen Enden
70527	**NE-132/AC24V**	Netzgerät 230VAC/24VAC (1,0A)
70495	**VT-PS12DC-7**	Stecker-Netzgerät, 100-240V/12VDC-1,25A, stab, Kontinent & UK-Netzstecker-Einsatz
92562	**VDOME/WB4**	Wandmontage-Halterung für VKCD-1329/IR & VKCD-1331
92563	**VDOME/WEDGE1**	Keilmontage-Gehäuse für VKCD-1329/IR & VKCD-1331
92565	**VDOME/HB-K1**	Heizungs- und Lüfterkit 24VAC für VKCD-1329/IR und VKCD-1331

© Copyright ISG mbH Intern.tätige Sicherheitsges. , April 2010- Technische Änderungen vorbehalten

Technische Zeichnung

Aufbau / Surface Mount

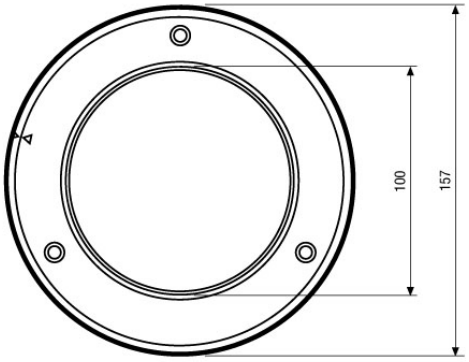

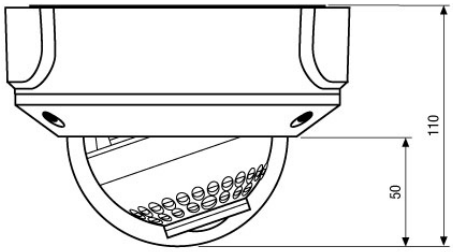

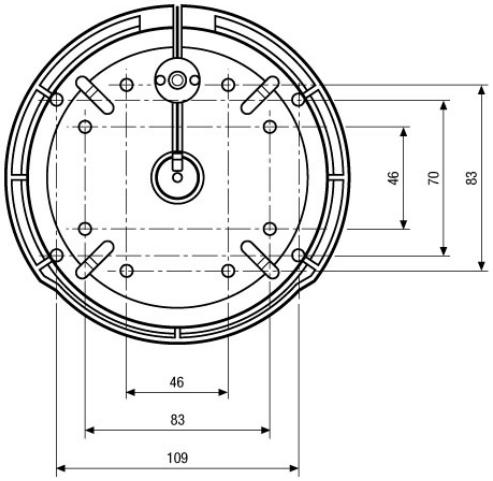

Einbau / Flush Mount

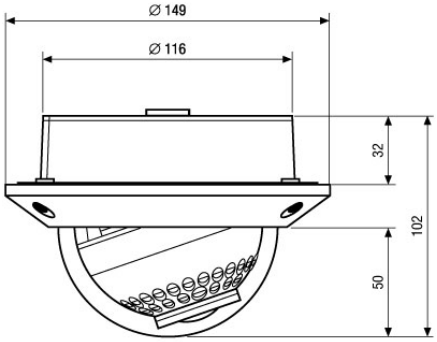

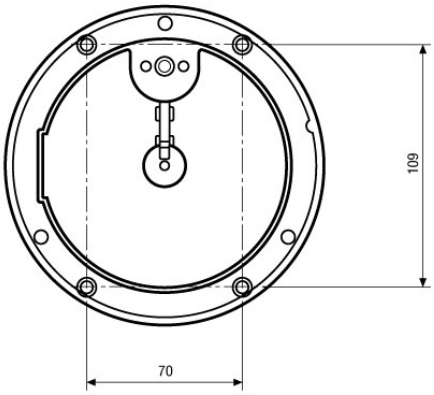

Maße/Dimensions: mm

© Copyright ISG mbH Intern.tätige Sicherheitsges. , April 2010- Technische Änderungen vorbehalten