VKC-1369

VKC-1369
1/3´´Platinenkamera, Farbe, Pixim, WDR, 3,6mm,
540TVL, 12VDC

Art-Nr. 92558

Hauptmerkmale

Für extreme Gegenlichtverhältnisse
Digital Pixel System (DPS)
Dynamik-Bereich: 102dB, max. 120dB
Lichtempfindlichkeit: 0,8Lux (F1,2)
Digitale Rauschunterdrückung (DNR)
Helligkeits- und Schärfekorrektur
Einstellbarer Low-Speed Shutter (DSS)
Automatischer und manueller Weißabgleich (ATW)
Bildschirm-Menüführung
Spannungsversorgung: 12VDC
Kompaktes Format: 32mmx32mm Platinen
Zubehör: Anschlusskabel

Spezifikationen

System	Farbe
Videonorm	NTSC/PAL
Chipgröße	1/3´´
Aufnahmesensor	DPS (Pixim)
Aktive Bildelemente	400.000, (H) 720 x (V) 540 (eff.)
Synchronisation	intern
Signal-/Rauschabstand	50 dB (AGC ausgeschaltet)
Horizontale Auflösung	540 TVL
Lichtempfindlichkeit (bei 50% Videosignal)	0,75 Lux, bei F1,2 (gemessen)
Automatischer Elektronischer Shutter (ESC)	nein
Low Speed Shutter	ja, 2x ~32x
Automatische Verstärkungsregelung (AGC)	ja
Digitale Rauschunterdrückung (DNR)	ja, Ein-/Aus schaltbar

© Copyright VIDEOR E. Hartig GmbH, Mai 2012- Technische Änderungen vorbehalten

VKC-1369

(Fortsetzung Spezifikationen)

Flickerless Function	Ein-/Ausschaltbar
Weißabgleich	automatisch (2000K - 8000K)
Gegenlichtkompensation	BLC, 4 Modi: Niedrig/Mittel/Hoch/Benutzerdefiniert / BLC: 4 Zonen: Mitte 1/3, Oben 1/3, Unten 1/3, Zentrum
Wide Dynamic Range (WDR)	WDR
Apertur-Korrektur (APC)	Horizontal und Vertikal
Helligkeit	einstellbar
Schärfekorrektur	einstellbar (4 Stufen)
IR-Sperrfilter	Standard
Videoausgänge	Composite (FBAS)
Objektiv Typ	Festbrennweite
Objektiv	F1,4/3,6mm ohne Blende
Brennweite	3,6 mm
e-PTZ Unterstützung	nein
Digital Zoom	nein
Bildwinkel horizontal	69°
Blendensteuerung	nein
MOD (Minimum Object Distance)	0,1 m
Beleuchtung	nein
Menüeinstellungen	Betriebsmodi (Presets), Belichtung, Bildeinstellungen, Spiegelbild (hor. und vert.), Sync, Shutter Modus
Bewegungsmelder	nein
Privacy Zones	6 Bereiche maskierbar
Steuer-Schnittstellen	nein
Externe Einstellungen	OSD Cursor-Tasten (Setup-Menü)
Externe Anschlüsse	Video (BNC), Spannungseingang
Montageart	stehend
Temperaturbereich (Betrieb)	-20°C ~+50°C
Gehäusematerial	Metall
Gehäuse	Innen
Integrierte Wandhalterung	ja
Verdeckte Kabelführung	nein
Farbe (Gehäuse)	schwarz
Vandalismusgeschützt	nein
Schutzart	keine Angabe
Alarmeingänge	-
Alarmausgänge	-
Betriebsspannung	12VDC, (+/-20%)
Leistungsaufnahme	2W
Abmessungen (HxBxT)	siehe Maßzeichnung

© Copyright VIDEOR E. Hartig GmbH, Mai 2012- Technische Änderungen vorbehalten

VKC-1369

(Fortsetzung Spezifikationen)

Gewicht	130g
Lieferumfang	Kamera, Betriebsanleitung
Bemerkung	Auch als Platinenkamera ohne Gehäuse zu betreiben
Zertifizierungen	CE

Optionales Zubehör

70536	**VT-PS12DC-9**	Stecker-Netzgerät 100-240VAC/1 2VDC (1,0A), stabilisiert, mit offenen Enden

© Copyright VIDEOR E. Hartig GmbH, Mai 2012- Technische Änderungen vorbehalten

Technische Zeichnung

Ohne Gehäuse / without housing / sans caisson / sin carcasa

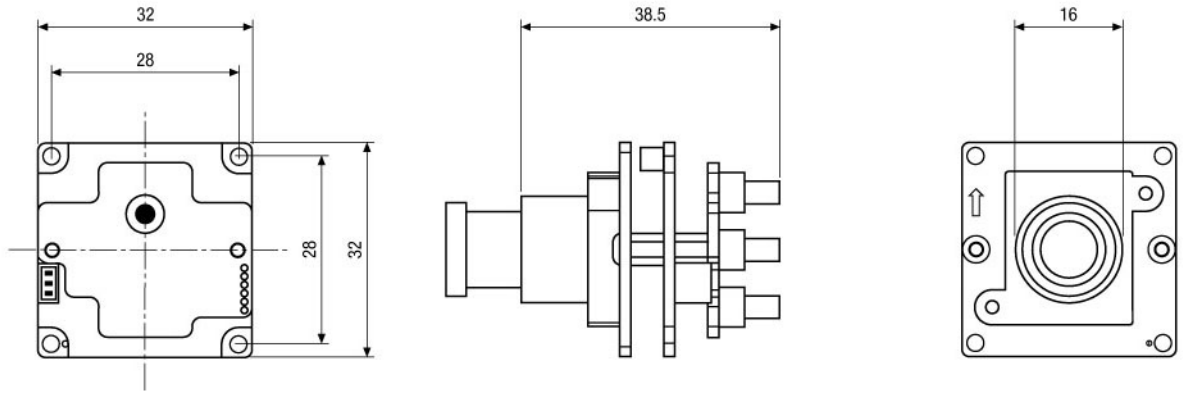

Mit Gehäuse / with housing / avec caisson / con carcasa

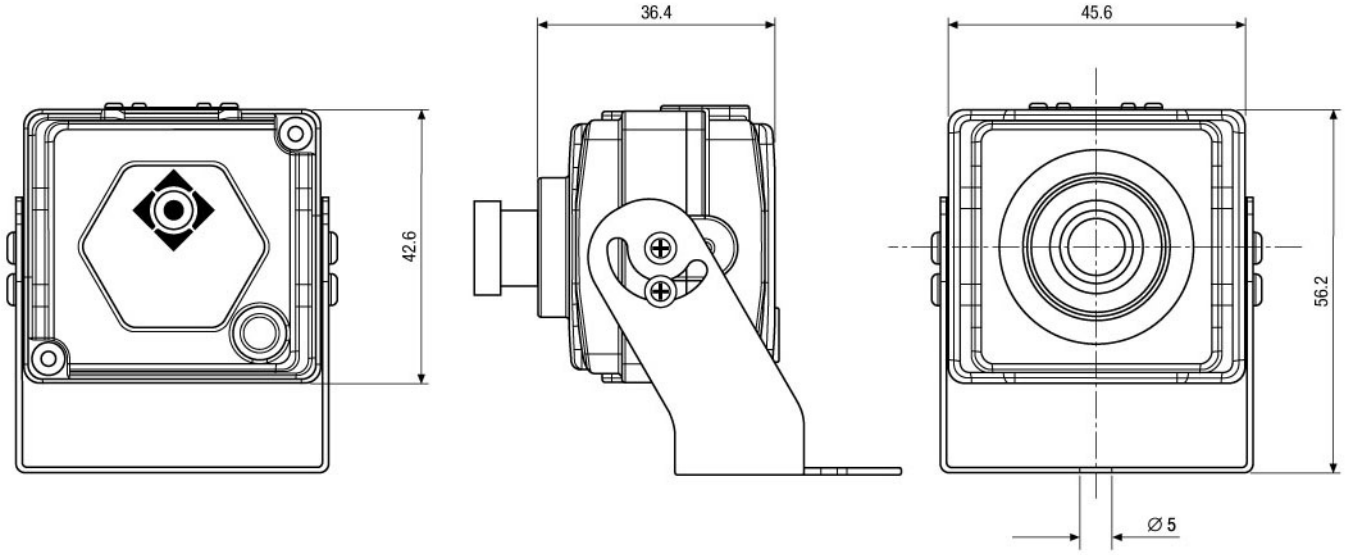

Maße/Dimensions: mm

© Copyright VIDEOR E. Hartig GmbH, Mai 2012- Technische Änderungen vorbehalten