VKC-1370/12-24

Home I Security I Kameras I Boxed

VKC-1370/12-24
1/3´´Tag/Nacht Kamera, 540TVL, 12VDC/24VAC,

Art-Nr. 92538

Objektiv nicht enthalten

Hauptmerkmale

1/3´´Sony Super HAD CCD
Empfindlichkeit: 0,04Lux bei F1,2 (S/W)
Automatische Verstärkungsregelung (AGC)
Schwenkbarer IR-Sperrfilter
Schaltbare Gegenlichtkompensation (BLC)
Blenden/Shutterregelung (ALC/ESC)
Schaltbare Flackerfrei-Funktion
Automatischer Weißabgleich (ATW)
Schaltbare Schärfekorrektur
DC-Iris Blendensteuerung
Betriebsspannung: 12VDC oder 24VAC
CS-Mount

Spezifikationen

System	Tag/Nacht
Videonorm	PAL
Chipgröße	1/3´´
Aufnahmesensor	CCD, Sony Super HAD II Interline Transfer
Aktive Bildelemente	440.000 (H) 752 x (V) 582 Pixels
Horizontale Auflösung	540 TVL
Synchronisation	intern
Signal-/Rauschabstand	50dB (AGC Aus)
Lichtempfindlichkeit (bei 50% Videosignal)	0,15 Lux, (Farbe); 0,04Lux (SW) bei F1,2 (gemessen)
Automatischer Elektronischer Shutter (ESC)	1/50 ~1/100.000Sek.
Low Speed Shutter	nein
Digitale Rauschunterdrückung (DNR)	nein
Gegenlichtkompensation	BLC, Ein/Aus schaltbar

© Copyright VIDEOR E. Hartig GmbH, Mai 2012- Technische Änderungen vorbehalten

VKC-1370/12-24

(Fortsetzung Spezifikationen)

Wide Dynamic Range (WDR)	nein
Weißabgleich	automatisch/manuell (2000K - 8000K)
Apertur-Korrektur (APC)	Horizontal und Vertikal
Flickerless Function	ja
IR-Sperrfilter	schaltbar
Umschaltung Tag/Nachtbetrieb	Automatisch und manuell
Menüeinstellungen	Schärfekorrektur
Bewegungsmelder	nein
Digital Zoom	nein
e-PTZ Unterstützung	nein
Objektiv-Mount	CS-Mount
Blendensteuerung	Manuell ; DC-Spannungsgesteuert
Beleuchtung	nein
Externe Einstellungen	8 DIP Switch-Schalter für: ALC/ESC, BLC Ein/Aus, Flackerfrei Ein/Aus, Turbo-AGC Ein/Aus, Schärfekorrektur Ein/Aus; Tag/Nacht, IR-Modus Ein/Aus. Pegel für DC-Spannungsgesteuerte Objektive, Auflagemaß
Videoausgänge	Composite (FBAS), 1Vss, (F)BAS, 75Ohm, BNC
Externe Anschlüsse	Blendensteuerung (4-pol.), Video (BNC), Spannungseingang
Steuer-Schnittstellen	nein
Kamerabefestigung	1/4´´- 20 UNC Gewinde an der Gehäuseober- und -unterseite
Alarmeingänge	-
Alarmausgänge	-
Betriebsspannung	12VDC, 24VAC, 10 ~30VDC, 15 ~29VAC
Leistungsaufnahme	3,0W
Gehäuse	Innen
Farbe	Pantone Cool Gray 2C
Verdeckte Kabelführung	nein
Vandalismusgeschützt	nein
Schutzart	keine Angabe
Temperaturbereich (Betrieb)	-10°C ~+50°C
Abmessungen (HxBxT)	55x65x106mm
Gewicht	275g
Lieferumfang	Kamera, Betriebsanleitung
Zertifizierungen	CE

Optionales Zubehör

70536	**VT-PS12DC-9**	Stecker-Netzgerät 100-240VAC/1 2VDC (1,0A), stabilisiert, mit offenen Enden
43274	**F03Z2.6DC-NFSHR**	F1,0/3-8mm DC-Objektiv, varifo kal, Fokus Konstanthaltung, ho chauflösend, 1/3´´CS

© Copyright VIDEOR E. Hartig GmbH, Mai 2012- Technische Änderungen vorbehalten

70771	**WD-23**	Wandmontagearm, Kugelkopf, 1/4´´Befestigungsschraube, Pantone 877
79644	**VTL-WWD**	Wetterschutzgehäuse (300mm) RAL9002, Wandarm, Thermostat, Heizung 12-24V

© Copyright VIDEOR E. Hartig GmbH, Mai 2012- Technische Änderungen vorbehalten

Technische Zeichnung

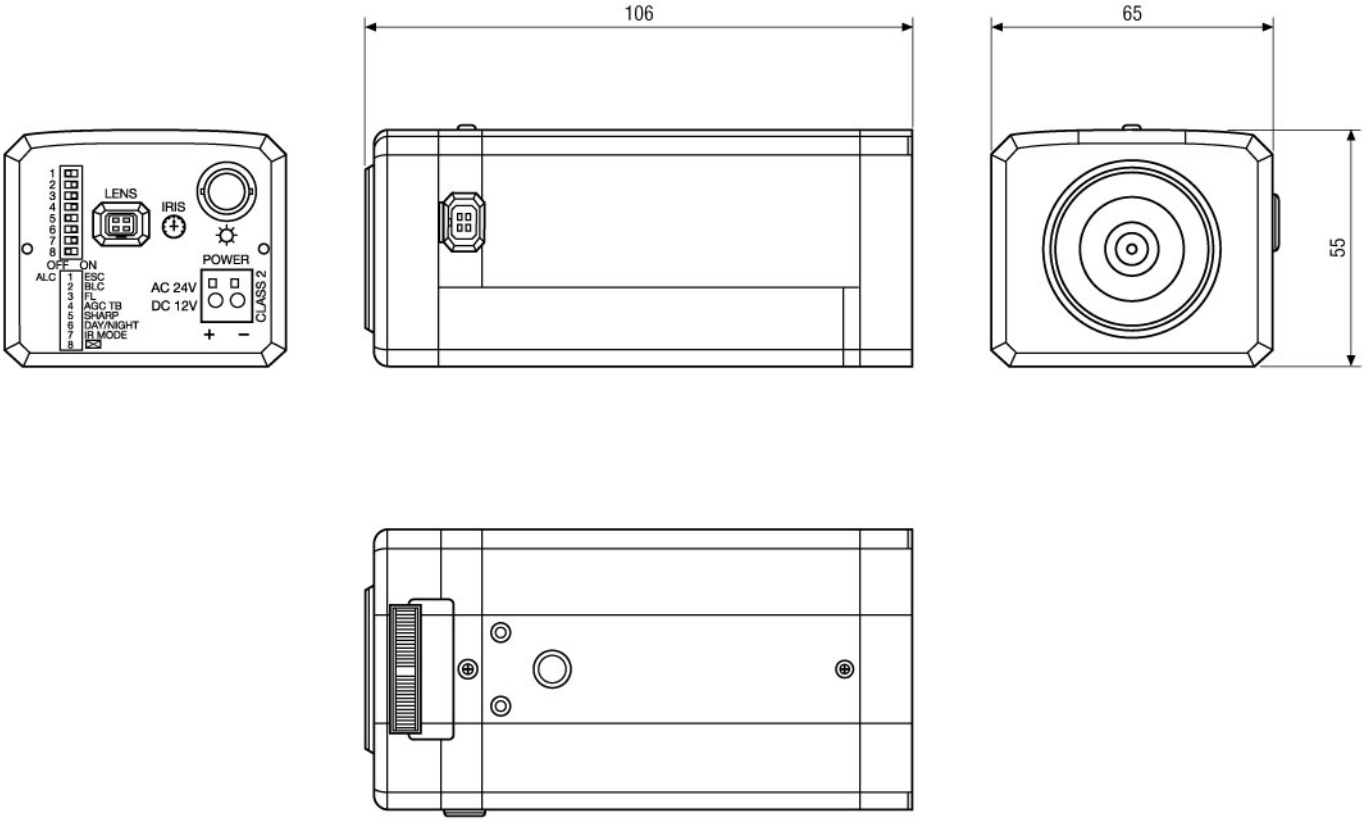

Maße/Dimensions: mm

© Copyright VIDEOR E. Hartig GmbH, Mai 2012- Technische Änderungen vorbehalten