CG-812PA1V

CG-812PA1V
1/3´´Tag/Nacht Kamera, DSP, 540TVL, 230VAC,

Art-Nr. 92514

Objektiv nicht enthalten

Hauptmerkmale

Horizontale Auflösung: 540 TV-Linien (Farbe)
Automatische Verstärkungsregelung (AGC)
Hohe Lichtempfindlichkeit: 0,04Lux bei F1,2 (SW)
Schwenkbarer IR-Sperrfilter
Gegenlichtkompensation (BLC)
Elektronische Shutterregelung (ESC)
Automatische AI/DC-Blendensteuerungserkennung
Spitzlichtaustastung und Flackerfrei-Schaltung
Automatischer Weißabgleich mit Hold Funktion (AWB)
Kompensation bis zu 32 Pixelfehlern (Auto Blemish)
Kabellängenkompensation (Videosignal-Anhebung)
Betriebsspannung: 230VAC

Spezifikationen

System	Tag/Nacht
Videonorm	CCIR/PAL
Chipgröße	1/3´´
Aufnahmesensor	CCD, Sony Super HAD Interline Transfer
Aktive Bildelemente	440.000, 752(H) x 582(V)
Signalverarbeitung	Digital (DSP)
Synchronisation	Intern/Netzverkoppelt
Signal-/Rauschabstand	48dB (AGC ausgeschaltet)
Gamma-Korrektur	0,6/1,0
Horizontale Auflösung	540 TVL, (Farbe), 570TVL (SW)
Lichtempfindlichkeit (bei 50% Videosignal)	0,4 Lux, (Farbe); 0,05Lux (SW). Gemessen bei F1.2
Lichtregelbereich (ESC + AGC)	30.000:1

© Copyright ISG mbH Intern.tätige Sicherheitsges. , Dezember 2009- Technische Änderungen vorbehalten

CG-812PA1V

(Fortsetzung Spezifikationen)

Lichtregelbereich (AI + AGC)	600.000:1 (Blendenbereich F1,4 ~F300)
Low Speed Shutter	nein
Digitale Rauschunterdrückung (DNR)	nein
Signalverstärkung	3-stufig (für Kabellänge Kurz, Mittel, Lang)
Gegenlichtkompensation	BLC, Eclipser
Wide Dynamic Range (WDR)	nein
Gegenlichtkompensation	Ein-/Ausschaltbar
Weißabgleich (AWB)	Automatisch mit manueller Festlegung
Pixelfehler Kompensation	Automatische Erkennung und Kompensation von bis zu 32 fehlerhaften Pixeln
Apertur-Korrektur (APC)	Horizontal und Vertikal
Flackerfrei-Funktion	120Sek., Ein/Ausschaltbar
Spitzlichtaustastung (Eclipser)	Ein/Ausschaltbar, Schwellwert- und Pegeleinstellung
IR-Sperrfilter	schaltbar
Menüeinstellungen	OSD Kamera Set-up: Tag/Nacht, Pixelkorrektur, Eclipser, Kabellängenkompensation, BLC, AWB, Chroma, AGC, Sync., ESC, Flackerfrei, Apertur, Masking (Fensterausblendung)
Objektiv-Mount	CS
Nutzbare Blendensteuerungen	Manuell; Videosignalgesteuert (ESC Aus) / DC-Spannungsgesteuert (automatische Erkennung)
Belichtungsautomatik	Automatisch/Manuell/Flackerfrei/AGC
Spannungsversorgung für Auto-Iris Objektive	9VDC (max. 40mA)
Externe Einstellungen	Schalter für Kamera Setup Menü, Auflagemaß
Videoausgänge	FBAS, BAS, 1Vss, (F)BAS, 75Ohm, BNC
Externe Anschlüsse	Blendensteuerung (4-pol.), Video (BNC), Tag/Nachtumschaltung (2-pol.), Spannungseingang
Steuer-Schnittstellen	nein
Kamerabefestigung	1/4´´- 20 UNC Gewinde an der Gehäuseober- und -unterseite
Betriebsspannung	230VAC
Leistungsaufnahme	ca. 12W
Temperaturbereich (Betrieb)	-10°C ~+50°C
Abmessungen (HxBxT)	Siehe Maßzeichnung
Gewicht	400g
Lieferumfang	4-pol. Objektiv-Stecker, Inbusschlüssel, Steuer-Anschlusskabel mit offenen Enden, Betriebsanleitung auf CD und Kurzanleitung
Zertifizierungen	CE, FSVZert, (Eignungsbescheinigung für optische Prozessüberwachung an Schleusen der Bundeswasserstraßen)

Optionales Zubehör

70769	**WD-22**	Wandmontagearm mit Kugelkopf, 1/4´´Kamerabefestigungsschraube, Beige

© Copyright ISG mbH Intern.tätige Sicherheitsges. , Dezember 2009- Technische Änderungen vorbehalten

CG-812PA1V

43106	**C/CS RING-AL**	Adapterring C/CS-Mount, Aluminium eloxiert
70771	**WD-23**	Wandmontagearm mit Kugelkopf, 1/4´´Befestigungsschraube, Pantone 877

© Copyright ISG mbH Intern.tätige Sicherheitsges. , Dezember 2009- Technische Änderungen vorbehalten

Technische Zeichnung

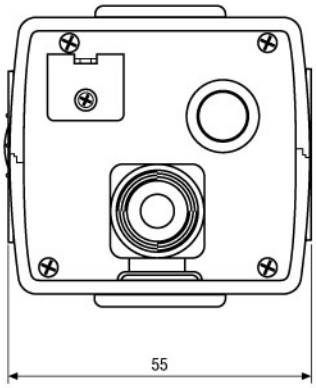

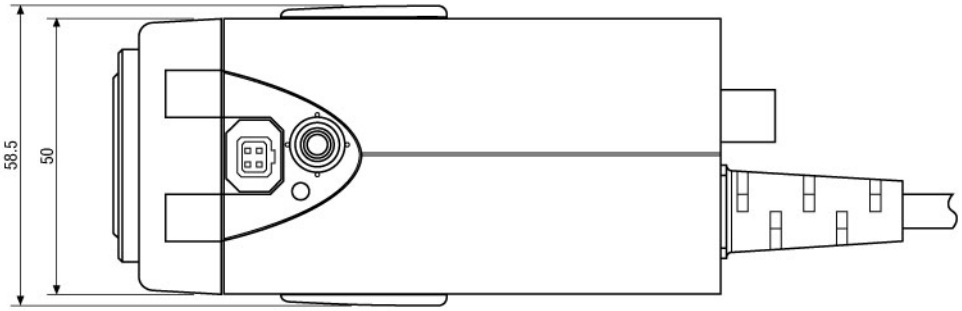

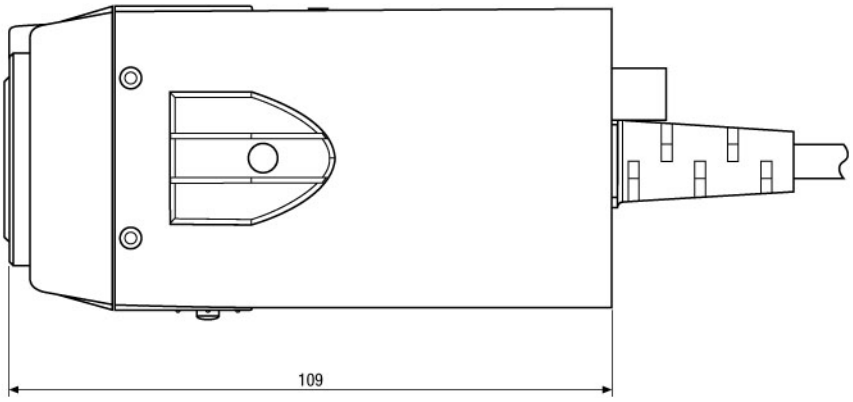

Maße/Dimensions: mm

© Copyright ISG mbH Intern.tätige Sicherheitsges. , Dezember 2009- Technische Änderungen vorbehalten