CG-801PA1V

CG-801PA1V
1/3´´Tag/Nacht Kamera, WDR, AGC, OSD, DSS, 540TVL,
12VDC/24VAC

Art-Nr. 92509

Objektiv nicht enthalten

Hauptmerkmale

Dynamic Bereich (WDR): 60dB (Sony SSIII Chip Set)
Schwenkbarer IR-Sperrfilter mit verz. Umschaltung
Bildschirm-Menüführung, Kameratitel-Einblendung
Lichtempfindlichkeit: 0,5Lux/F1,2 (Farbe)
Wählbare Anwendungsprofile (Innen, Außen, Casino)
Gegenlichtkompensation (BLC) / Zonenausblendung
High- und Low-Speed Shutter-Regelung (ESC/DSS)
Kompensation bis zu 10 Pixelfehlern (Auto Blemish)
2,5x Elektronischer Zoom und Flackerfrei-Schaltung
Automatischer Weißabgleich mit Hold Funktion (AWB)
RS-485 Schnittstelle/Externe Tag/Nachtumschaltung
Betriebsspannung: 12VDC/24VAC

Spezifikationen

System	Tag/Nacht
Videonorm	CCIR/PAL
Chipgröße	1/3´´
Aufnahmesensor	CCD, Sony Progressive Scan Interline Transfer
Aktive Bildelemente	440.000, (H) 752 x (V) 582 Pixels
Signalverarbeitung	Digital (DSP)
Synchronisation	Intern/Netzverkoppelt (über Menü)
Signal-/Rauschabstand	50dB (AGC ausgeschaltet)
Gamma-Korrektur	0,45 (Röhrenmonitor); 0,6 (LCD); 1,0 (ausgeschaltet)
Horizontale Auflösung	540 TVL, (Farbe), 560 TVL (SW)
Lichtempfindlichkeit (bei 50% Videosignal)	0,5 Lux, bei F1,2 (Farbe); 0,06Lux bei F1,2 (SW)
Low Speed Shutter	ja

© Copyright ISG mbH Intern.tätige Sicherheitsges. , Dezember 2009- Technische Änderungen vorbehalten

CG-801PA1V

(Fortsetzung Spezifikationen)

Digitale Rauschunterdrückung (DNR)	nein
Gegenlichtkompensation	WDR, BLC
Wide Dynamic Range (WDR)	ja, 60dB
Gegenlichtkompensation	Ein-/Ausschaltbar (über Menü)
Weißabgleich (AWB)	Automatisch, manuelle Festlegung, Innen (ca. 2800K), Außen (ca. 6000K), über Menü einstellbar
Pixelfehler Kompensation	Automatische Erkennung und Kompensation von bis zu 10 fehlerhaften Pixeln
Apertur-Korrektur (APC)	Horizontal und Vertikal
Flackerfrei-Funktion	Ein/Ausschaltbar (über Menü)
IR-Sperrfilter	schaltbar
Privacy Zone	8 Bereiche ausblendbar
Menüeinstellungen	OSD Kamera Set-up, WDR, DSS, Tag/Nacht, E-Zoom, BLC, AWB, WC-CB, AGC Sync., Flackerfrei, Masking (Fensterausblendung)
Set-up über Bildschirm-Menü	Kamera-Einstellungen: Adresse, Baud-Rate, LED/OSD Ein/Aus
Bewegungsmelder (Motion Detector)	Integrierte Motion Detektion Funktion
Digital Zoom	1,5; 2,0; 2,5-fach (Einstellung über Menü)
Objektiv-Mount	CS
Nutzbare Blendensteuerungen	Manuell; DC-Spannungsgesteuert
Externe Einstellungen	Auflagemaß, 4 Menü-Steuertasten
Videoausgänge	FBAS, BAS, 1Vss, (F)BAS, 75Ohm, BNC
Externe Anschlüsse	Blendensteuerung (4-pol.), Video (BNC), Spannungseingang, RS-485 Schnittstelle
Steuer-Schnittstellen	RS-485, Steuerprotokolle: Pelco D
Kamerabefestigung	1/4´´- 20 UNC Gewinde an der Gehäuseober- und -unterseite
Betriebsspannung	12VDC, 24VAC, (+/-15%) 50Hz
Leistungsaufnahme	ca. 4,7W bei 12VDC-Betrieb; 6,5W bei 24VAC
Temperaturbereich (Betrieb)	-10°C ~+50°C
Abmessungen (HxBxT)	Siehe Maßzeichnung
Farbe	RAL7048 (ähnlich)
Gewicht	200g
Lieferumfang	4-pol. Objektiv-Stecker, Remote Administrations Software CD, Betriebs-anleitung
Zertifizierungen	CE

Optionales Zubehör

43239	**A10Z04NDDC-NFS**	F1,4/10-40mm DC-Objektiv/var. Brennweite mit Fokus-Konstanthaltung, 1/2´´C
70536	**VT-PS12DC-9**	Stecker-Netzgerät 100-240VAC/12VDC (1,0A), stabilisiert, mit offenen Enden
74089	**EDC-CR1**	Konverter RS-232/RS-485, Aufholverstärker RS-485

© Copyright ISG mbH Intern.tätige Sicherheitsges. , Dezember 2009- Technische Änderungen vorbehalten

CG-801PA1V

43237	**F03Z04NDDC-NFS**	F1,4/2,8-11mm DC-Objektiv/var. Brennw. Fokus-Konstanthaltung, 1/3´´CS
70495	**VT-PS12DC-7**	Stecker-Netzgerät, 100-240V/12VDC-1,25A, stab, Kontinent & UK-Netzstecker-Einsatz
43238	**F03Z2.710DC-NFS**	F1,0/3-8mm DC-Objektiv/var. Brennweite mit Fokus-Konstanthaltung, 1/3´´CS
47161	**F0212NDDC-NFS**	F1,2/2,2mm DC-Objektiv mit Fokus Konstanthaltung, 1/3´´CS
70769	**WD-22**	Wandmontagearm mit Kugelkopf, 1/4´´Kamerabefestigungsschraube, Beige
77773	**VT-PS12DCDT1**	Netzgerät 12VDC/1,0A, stab., Tischpult Version, 1,8m DC-Kabel m. offenen Enden
43106	**C/CS RING-AL**	Adapterring C/CS-Mount, Aluminium eloxiert
43248	**A04Z12NDDC-NFS**	F1,2/4-12mm DC-Objektiv/var. Brennweite mit Fokus-Konstanthaltung, 1/2´´C
43249	**F07Z07NDDC-NFS**	F1,3/7,5-50mm DC-Objektiv/var. Brennw. mit Fokus-Konstanthaltung, 1/3´´CS
45251	**YV10X5HR4A-SA2L**	F1,6/5-50mm Megapixel DC-Objektiv, 1/3´´, varifokal, Fokus-Konstanthaltung, CS
45246	**YV5X2.7R4B-SA2L**	F1,3/2,7-13,5mm DC-Objektiv/var. Brennw. Fokus-Konstanthaltung, 1/3´´CS
43251	**G04Z03NDDC-NFS**	F1,2/4,5-12,5mm DC-Objektiv/var. Brennw. mit Fokus-Konstanthaltung, 1/2´´CS
43252	**G04Z03M-NFS**	F1,2/4,5-12,5mm Objektiv/var. Brennweite mit Fokus-Konstanthaltung, 1/2´´, CS
47154	**F0812NDDC-NFS**	F1,2/8mm DC-Objektiv mit Fokus Konstanthaltung, 1/3´´CS
47149	**F0612NDDC-NFS**	F1,2/6mm DC-Objektiv mit Fokus Konstanthaltung, 1/3´´CS
47148	**F0412NDDC-NFS**	F1,2/4mm DC-Objektiv mit Fokus Konstanthaltung, 1/3´´CS
47147	**F0312NDDC-NFS**	F1,2/2,8mm DC-Objektiv mit Fokus Konstanthaltung, 1/3´´CS
47159	**F0812M-NFS**	F1,2/8mm Normalobjektiv mit Fokus Konstanthaltung, 1/3´´CS
47158	**F0612M-NFS**	F1,2/6mm Normalobjektiv mit Fokus Konstanthaltung, 1/3´´CS
47157	**F0412M-NFS**	F1,2/4mm Normalobjektiv mit Fokus Konstanthaltung, 1/3´´CS
47156	**F0312M-NFS**	F1,2/2,8mm Weitwinkelobjektiv mit Fokus Konstanthaltung, 1/3´´CS
47162	**F0212M-NFS**	F1,2/2,2mm Weitwinkelobjektiv mit Fokus Konstanthaltung, 1/3´´CS
70771	**WD-23**	Wandmontagearm mit Kugelkopf, 1/4´´Befestigungsschraube, Pantone 877

© Copyright ISG mbH Intern.tätige Sicherheitsges. , Dezember 2009- Technische Änderungen vorbehalten

CG-801PA1V

Produktinformationen

Basis der Fujitsu CG-801P ist ein Progressive Scan CCD. Hier werden keine 50 Halbbilder sondern 50 Vollbilder pro Sekunde bei PAL ausgelesen. Der Dynamikbereich wird nun durch die unterschiedliche Verarbeitung der zwei Vollbilder eines Frames realisiert, bei der zwei getrennte Belichtungsregelungen beteiligt sind. Im einfachsten Fall ist für die Belichtung der dunkleren Bildanteile des ersten Frames die geregelte Blende eines DC-Objektivs zuständig während für die hellen Bildanteile des zweiten Frames additiv ein Shutter zum Einsatz kommt. Nun können die beiden vom Progressive Scan Sensor abgetasteten Bilder auch ohne Einsatz eines DC-Objektivs unterschiedlich belichtet werden. Der eine Shutter der Kamera ist für die hellen Bildbereiche verantwortlich, die Regelung der DC Blende oder der zweite Shutter des SS3™ Chips sorgt für die optimale Belichtung der dunklen Bildbereiche. Danach werden beide optimal belichteten Vollbilder wieder zu einem Videobild zusammengeführt. Durch den neuesten SS3™ Chipsatz von Sony, der auch in der neuen Fujitsu CG-801P zum Einsatz kommt, wird eine Verdopplung der Lichtempfindlichkeit erreicht. Außerdem hat diese Veränderung eine Erweiterung der WDR-Charakteristik zur Folge, so dass der Dynamikumfang merklich steigt. Die Ergebnisse sind beeindruckend. In vielen Praxistests konnten wir bislang keine Szene mit derart extremer Beleuchtungssituation nachstellen, der die Fujitsu WDR Modelle nicht gewachsen waren. Der RS-485 Konverter/Aufholverstärker EDC-CR1 wird für die Konfiguration über PC's und bei Software Updates empfohlen.

© Copyright ISG mbH Intern.tätige Sicherheitsges. , Dezember 2009- Technische Änderungen vorbehalten

Technische Zeichnung

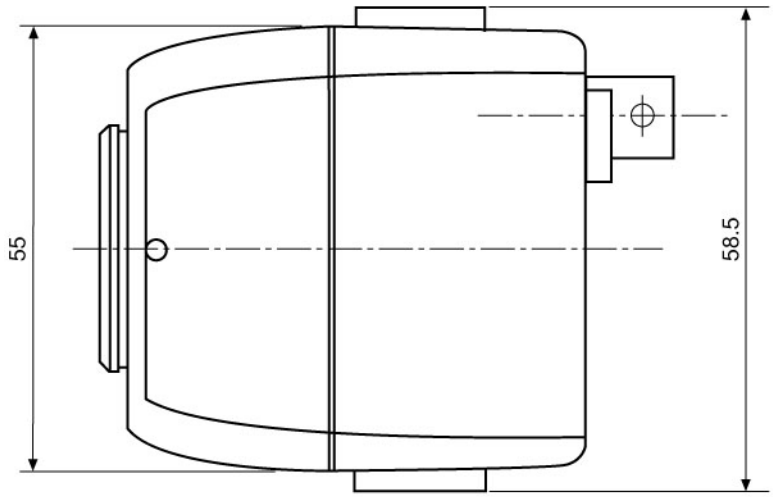

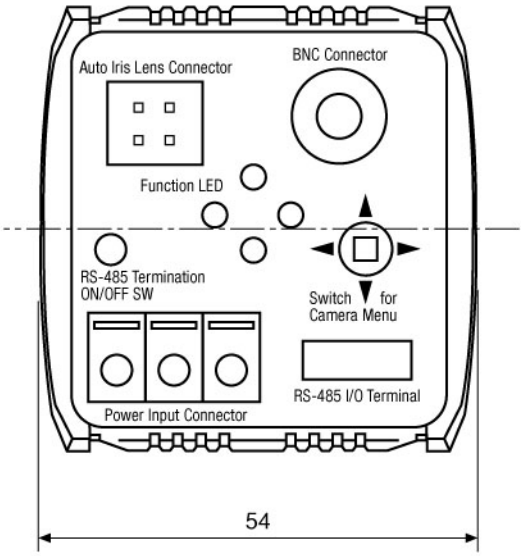

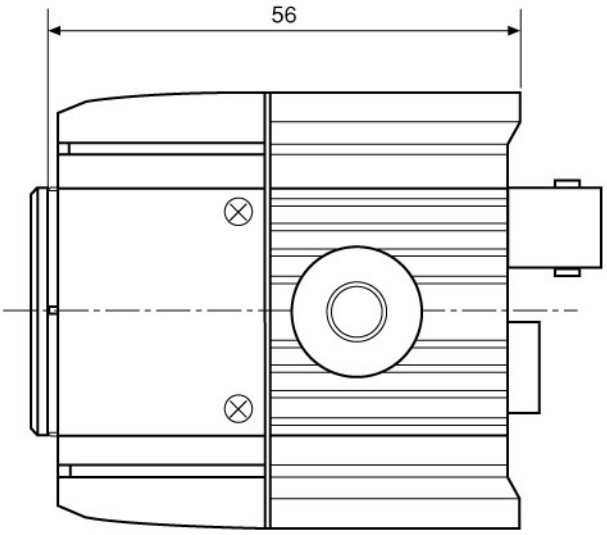

Maße/Dimensions: mm

© Copyright ISG mbH Intern.tätige Sicherheitsges. , Dezember 2009- Technische Änderungen vorbehalten