VKC-1362/12V

Home I Security I Kameras I Boxed

VKC-1362/12V
1/3´´Tag/Nacht Kamera, 540TVL, 12VDC,

Art-Nr. 92257

Objektiv nicht enthalten

Hauptmerkmale

- **1/3´´Super HAD Farb CCD Sensor**
- **Horizontale Auflösung 540 TV-Linien**
- **Empfindlichkeit 0,25Lux bei F1,2**
- **Automatische Verstärkungsregelung (AGC)**
- **High-Speed Shutterregelung (ESC)**
- **Einstellbare Gegenlichtkompensation (BLC)**
- **Automatischer Weißabgleich (AWB)**
- **Apertur-Korrektur (APC)**
- **Flackerfrei-Einstellung**
- **Auto-Iris/DC-Iris Blendensteuerung**
- **CS-Mount**
- **Betriebsspannung: 12VDC**

Spezifikationen

System	Tag/Nacht
Videonorm	CCIR/PAL
Chipgröße	1/3´´
Aufnahmesensor	CCD, Sony Super HAD Interline Transfer
Aktive Bildelemente	480.000, 795(H) x 596(V)
Signalverarbeitung	Digital (DSP)
Synchronisation	Intern
Signal-/Rauschabstand	50dB (AGC ausgeschaltet)
Gamma-Korrektur	0,45
Horizontale Auflösung	540 TVL
Lichtempfindlichkeit (bei 50% Videosignal)	0,2Lux bei F1,2 (Farbe, gemessen)
Low Speed Shutter	nein
Digitale Rauschunterdrückung (DNR)	nein

© Copyright ISG mbH Intern.tätige Sicherheitsges. , Dezember 2009- Technische Änderungen vorbehalten

VKC-1362/12V

(Fortsetzung Spezifikationen)

Gegenlichtkompensation	BLC
Wide Dynamic Range (WDR)	nein
Gegenlichtkompensation	Ein-/Ausschaltbar
Weißabgleich (ATW)	Automatisch (2.500 ~8.000K)
Apertur-Korrektur (APC)	Horizontal und Vertikal
Flackerfrei-Funktion	Ein/Ausschaltbar
IR-Sperrfilter	Lowpass
Objektiv-Mount	CS
Nutzbare Blendensteuerungen	Manuell, DC-Spannungsgesteuert
Externe Einstellungen	AGC, BLC, ESC, Flackerfrei Ein/Aus. Tag/Nacht: Auto/Farbe. Pegeleinstellung für DC-Spannungsgest. Objektive. Auflagemaß
Videoausgänge	FBAS, 1Vss, (F)BAS, 75Ohm, BNC
Externe Anschlüsse	DC-Iris (4-pol.), Video (BNC), 12VDC-Eingang (2-polig)
Steuer-Schnittstellen	nein
Kamerabefestigung	1/4´´- 20 UNC Gewinde an der Gehäuseober- und -unterseite
Betriebsspannung	12VDC
Leistungsaufnahme	1,8W
Temperaturbereich (Betrieb)	-10°C ~+50°C
Abmessungen (HxBxT)	Siehe Maßzeichnung
Farbe	Gehäuse: Pantone 877C, Seitenteile: Cool Gray 11C
Gewicht	300g
Lieferumfang	Kamera, C/CS Mountring, 4-pol. Objektivstecker, Betriebsanleitung
Zertifizierungen	CE

Optionales Zubehör

77773	**VT-PS12DCDT1**	Netzgerät 12VDC/1,0A, stab., Tischpult Version, 1,8m DC-Kabel m. offenen Enden
70495	**VT-PS12DC-7**	Stecker-Netzgerät, 100-240V/12VDC-1,25A, stab, Kontinent & UK-Netzstecker-Einsatz
70836	**WD-13**	Deckenhalterung mit Kugelkopf, 1/4´´Kamerabefestigungsschraube, RAL7032
70771	**WD-23**	Wandmontagearm mit Kugelkopf, 1/4´´Befestigungsschraube, Pantone 877
70769	**WD-22**	Wandmontagearm mit Kugelkopf, 1/4´´Kamerabefestigungsschraube, Beige
70536	**VT-PS12DC-9**	Stecker-Netzgerät 100-240VAC/12VDC (1,0A), stabilisiert, mit offenen Enden

© Copyright ISG mbH Intern.tätige Sicherheitsges. , Dezember 2009- Technische Änderungen vorbehalten

Technische Zeichnung

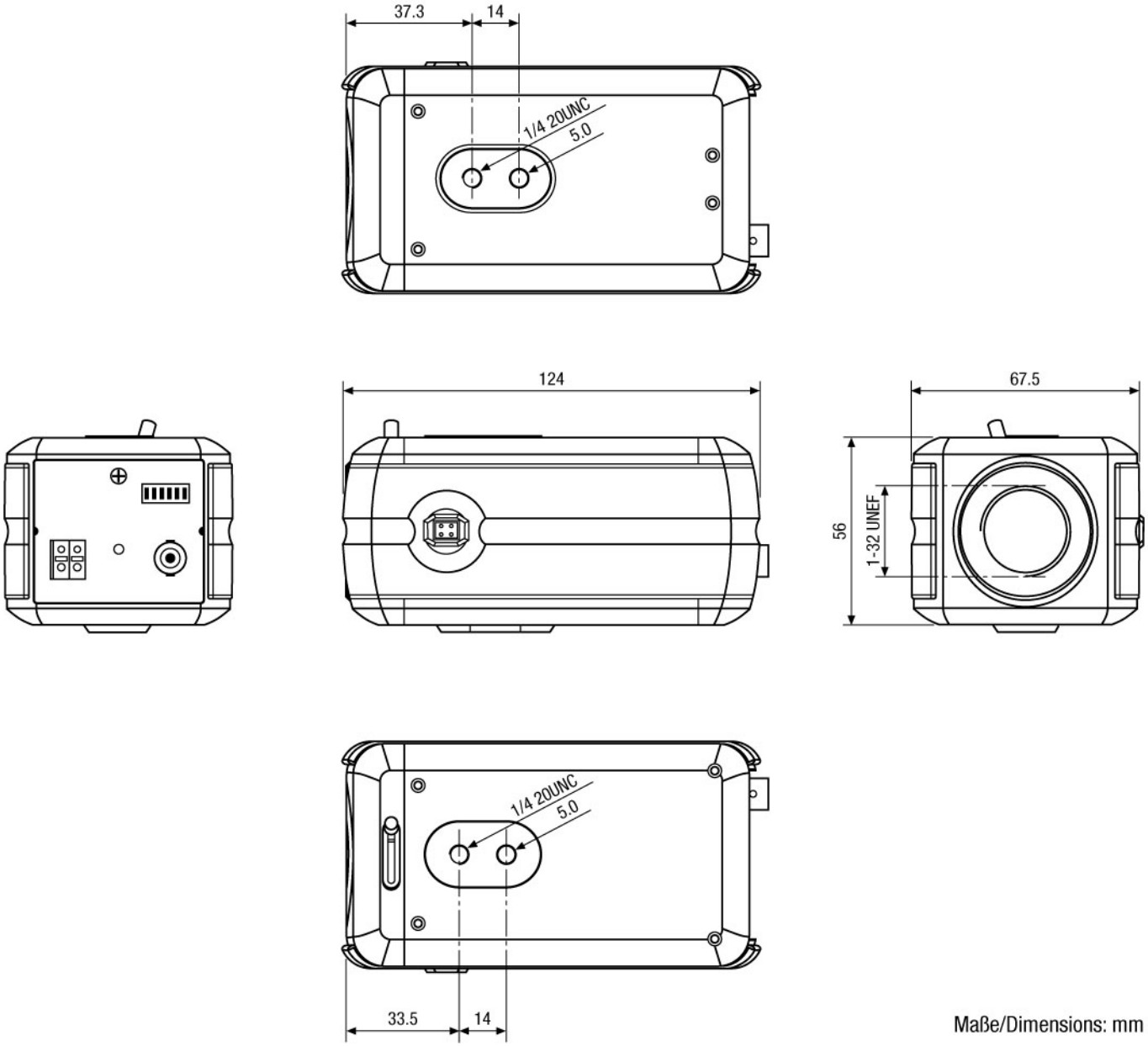

Maße/Dimensions: mm

© Copyright ISG mbH Intern.tätige Sicherheitsges. , Dezember 2009- Technische Änderungen vorbehalten