VKC-1416/PP

VKC-1416/PP
1/4´´Tag/Nacht Kamera, Außengehäuse, 22x Zoom,
480TVL, 12VDC

Art-Nr. 92237

Hauptmerkmale

- **Hochauflösende Farb/SW-Kamera**
- **Integriertes 22x AF-Objektiv / 11x Digital-Zoom**
- **Digitale Signalverarbeitung (DSP)**
- **Erweiterter Dynamikbereich (WDR/EDR)**
- **Digitale Bildstabilisierung (DIS)**
- **Digitale Rauschunterdrückung (DNR)**
- **Programmierbare Gegenlichtkompensation (BLC)**
- **High-Speed Shutter-Regelung (ESC+MES)**
- **Einstellbarer Low-Speed Shutter (DSS)**
- **Menügeführtes Setup-Programm**
- **RS-232/RS-485 und Spannungs-Steuerschnittstelle**
- **All-In-One Lösung: Kamera/Objektiv/Gehäuse IP66**

Spezifikationen

System	Tag/Nacht
Videonorm	CCIR/PAL
Signalverarbeitung	Digital (DSP)
Chipgröße	1/4´´
Aufnahmesensor	CCD, Sony Super HAD Interline Transfer
Beleuchtung	nein
Aktive Bildelemente	440.000, (H) 752 x (V) 582
Synchronisation	Intern
Signal/Rauschabstand	52dB (AGC ausgeschaltet)
Horizontale Auflösung	480 TVL
Lichtempfindlichkeit (bei 50% Videosignal)	0,45Lux (Farbe); 0,24Lux (SW). Mit 8x Low-Speed Shutter, Farbe: 0,05Lux, SW: 0,03Lux. Bezogen jeweils auf F1,2
Belichtungsregelung	Automatik- oder manueller Betrieb: Blende, High und Low Speed Shutter, MOD und AGC. Automatikbetrieb: Iris-Priorität, Shutter-Priorität

© Copyright ISG mbH Intern.tätige Sicherheitsges. , Januar 2010- Technische Änderungen vorbehalten

VKC-1416/PP

(Fortsetzung Spezifikationen)

Automatischer elektronischer Shutter (ESC)	1/50 ~1/10.000Sek., Automatisch (ab F22) und Manuell
Low Speed Shutter	ja
Low Speed Shutter (DSS)	1/30Sek. ~1Sek. (einstellbar: 2, 4, 8, 16, 32 und 60 Halbbilder)
Automatische Verstärkungsregelung (AGC)	30dB max., Ein/Ausschaltbar
Digitale Rauschunterdrückung (DNR)	ja
Weißabgleich	Automatisch (AWB), getrennt einstellbar für Innen- und Außenbetrieb, oder Manuell. Weitbereichsabgleich (WAWB)
Gegenlichtkompensation	BLC
Wide Dynamic Range (WDR)	nein
Gegenlichtkompensation	Ein-/Ausschaltbar mit einstellbarer Feldgröße
IR-Sperrfilter	schaltbar
Videoausgänge	FBAS, 1Vss, (F)BAS, 75Ohm, BNC
Objektiv Typ	Zoom
Objektiv	F1,6 ~F32/3,9 ~85,8mm
Objektiv-Mount	Objektiv integriert
Asphärische Technologie	ja
Brennweite	3,9 mm - 85,8 mm
Digital Zoom	11-fach
Bildwinkel horizontal	50° - 2,46°
Blendensteuerung	Automatisch/Manuell übersteuerbar, DC
Filtergewinde	M37x0,7mm
MOD (Minimum Object Distance)	1,0 m
Minimaler Objektabstand (MOD)	Weitwinkel (x1 - x4): 10cm; Tele (x5 - x22): 1,0m. Auf 0,1m; 1,0m; 1,5m; 2,5m und 6m voreinstellbar
Menüeinstellungen	Tag/Nachtfunktion, AGC, BLC, AWB, Blende, MOD, BIB, Bildeinfrieren, Digitalzoom, Digitale Rauschunterdrückung (DNR) Ein/Aus. Spiegelbild (hor.), Erweiterter Dynamikbereich (WDR/EDR) und Shutter Modus
Menüsteuerung	Ein-/Ausschaltbar
Texteinblendung	Titel, Kamera-Nr. und Status
Serielle Schnittstellen	RS-232/RS-485 Fastrax-E, Pelco P&D Protokolle
Steuer-Schnittstellen	RS-232, RS-485
Externe Einstellungen	Zoom: Tele/Weitwinkel, Fokus: Nah/Fern, Menü: Ein/Aus, AC-Phasenlage (wirksam nur bei optionaler ˝Line Lock˝Funktion)
Externe Anschlüsse	Video (BNC), 12VDC-Spannungseingang, 12-pol. Fernsteuereingang
Schutzart	IP66
Betriebsspannung	12VDC, 24VAC
Leistungsaufnahme	9W
Temperaturbereich (Betrieb)	-10°C ~+45°C
Gehäusematerial	Aluminium
Gehäuse	Außen
Integrierte Wandhalterung	ja

© Copyright ISG mbH Intern.tätige Sicherheitsges. , Januar 2010- Technische Änderungen vorbehalten

VKC-1416/PP

(Fortsetzung Spezifikationen)

Verdeckte Kabelführung	ja
Sonnenschutzdach	ja
Scheibenheizung	ja
Clear Shield	nein
Farbe (Gehäuse)	Pantone Cool Gray 1C
Abmessungen (HxBxT)	Siehe Maßzeichnung
Gewicht	ca. 1,4kg
Zertifizierungen	CE

Optionales Zubehör

74088	**EDC-KBD1**	Systemtastatur mit 3-Achsen Joystick 12VDC
74092	**EDC-KBDM-3**	Systemtastatur mit Joystick, 5´´-Monitor 12VDC, Fastrax Protokoll
70536	**VT-PS12DC-9**	Stecker-Netzgerät 100-240VAC/12VDC (1,0A), stabilisiert, mit offenen Enden
74124	**FASTRAX_CONFIG**	Konfigurations-Software für Fastrax, Minitrax Domekameras und VKC-1416
70688	**WD-18**	Wandarm mit Kugelkopf, 1/4´´Kamerabefestigungsschraube, Beige
77773	**VT-PS12DCDT1**	Netzgerät 12VDC/1,0A, stab., Tischpult Version, 1,8m DC-Kabel m. offenen Enden
70495	**VT-PS12DC-7**	Stecker-Netzgerät, 100-240V/12VDC-1,25A, stab, Kontinent & UK-Netzstecker-Einsatz

© Copyright ISG mbH Intern.tätige Sicherheitsges. , Januar 2010- Technische Änderungen vorbehalten

VKC-1416/PP

Technische Zeichnung

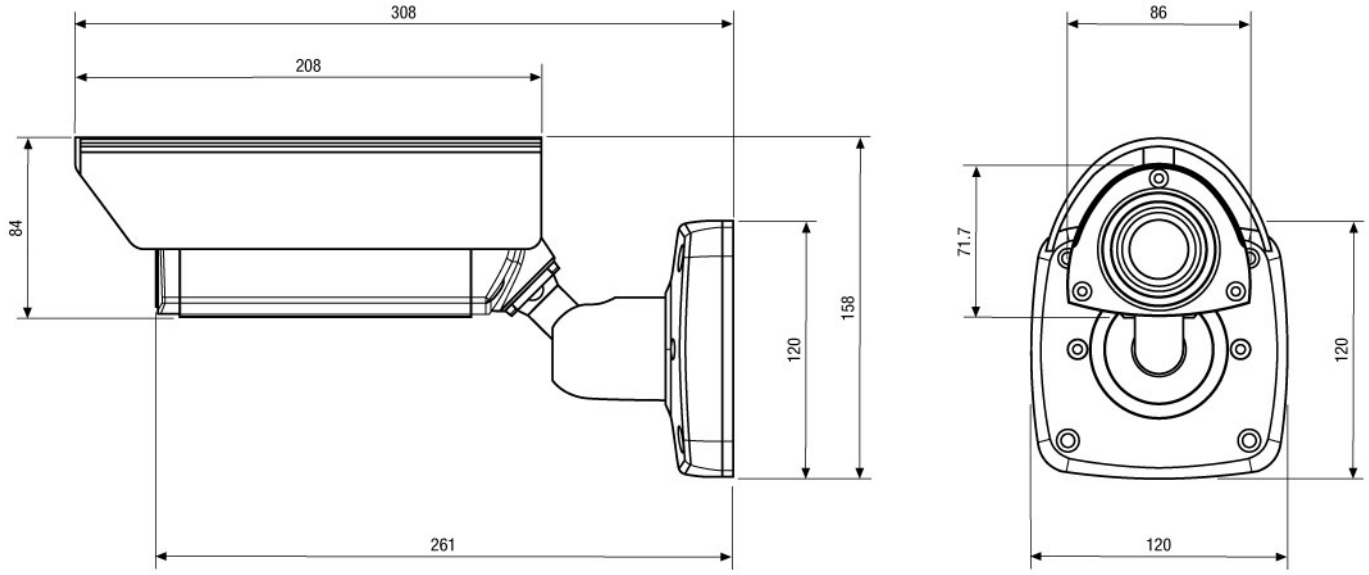

Maße/Dimensions: mm

ISG mbH Intern.tätige Sicherheitsges.
Konrad-Wolf-Str. 45 · 13055 Berlin · DE

© Copyright ISG mbH Intern.tätige Sicherheitsges. , Januar 2010- Technische Änderungen vorbehalten