VKC-1361/IR-4.0

Artikel-Nr.: 92205

1/3" Kamera, Tag/Nacht,
F2,0/4,0mm, 850nm, 520TVL,
IR-Beleuchtung, 12VDC

Hauptmerkmale

Wetterfeste CCD Kamera mit IR-Beleuchtung
Integriertes NFS-Objektiv F2,0/4,0mm
IR Beleuchtung: 20 integrierte 850nm LEDs

Automatische Shutterregelung (ESC)
Aluminiumgehäuse mit Sonnenschutzdach
Betriebsspannung: 12VDC

1/3" Sony SS-HQ1 CCD
Empfindlichkeit: 0,18Lux (F1,2)
SW-Wiedergabe bei Nachtbetrieb und LED -Beleuchtung
Automatischer Weißabgleich (ATW)
Schutzart: IP67
Sonnenschutzdach und Wandmontagearm enthalten

Spezifikationen

System	electronic Day&Night
Videonorm	CCIR/PAL
Chipgröße	1/3"
Aufnahmesensor	CCD
Aufnahmesensor	Sony Super HAD CCD
Aktive Bildelemente	440.000, (H) 752 x (V) 582 Pixels
Synchronisation	intern
Signal-/Rauschabstand	50dB (AGC ausgeschaltet)
Horizontale Auflösung	520 TVL
Lichtempfindlichkeit	0,18 Lux
Lichtempfindlichkeit	(Farbe) bei F1,2 (gemessen), 50 IRE
Automatischer Elektronischer Shutter (ESC)	1/50 ~ 1/100.000Sek.
Low Speed Shutter	nein
Automatische Verstärkungsregelung (AGC)	Ein/Ausschaltbar
Digitale Rauschunterdrückung (DNR)	nein

Spezifikationen (Fortsetzung)

Weißabgleich	automatisch (2000K - 8000K)
Gegenlichtkompensation	BLC
Gegenlichtkompensation	gewichtet im Zentrum (Abschaltbar)
Wide Dynamic Range (WDR)	nein
IR-Sperrfilter	OLPF (Overlay Low Pass Filter)
Interne Einstellungen	AGC, BLC Ein/Aus
Videoausgänge	Composite (FBAS)
Objektiv Typ	Festbrennweite
Objektiv	F2,0/4mm
Brennweite	4 mm
e-PTZ Unterstützung	nein
Digital Zoom	nein
Bildwinkel horizontal	63°
Blendensteuerung	nein
MOD (Minimum Object Distance)	0,1 m
Beleuchtung	infrarot
Beleuchtung	20x LEDs 850nm. Durch den integrierten Lichtsensor wird die LED-Beleuchtung ein-/ausgeschaltet (abhängig von der Umgebungsbeleuchtung)
Beleuchtungsreichweite	ca. 15m (bei guter Lichtreflexion und 40% Videosignal)
Bewegungsmelder	nein
Steuer-Schnittstellen	nein
Externe Anschlüsse	Video (BNC), Spannungseingang
Montageart	Wandmontage
Montageart	Deckenoberflächen- oder Wandbefestigung
Temperaturbereich (Betrieb)	-10°C ~ +50°C
Gehäusematerial	Aluminium
Gehäuse	Außen
Integrierte Wandhalterung	ja
Verdeckte Kabelführung	nein
Sonnenschutzdach	ja
Scheibenheizung	nein
Farbe (Gehäuse)	silbergrau
Vandalismusgeschützt	nein
Schutzart	IP67
Alarmeingänge	nein
Alarmausgänge	nein
Betriebsspannung	12VDC
Leistungsaufnahme	4,0W
Abmessungen (HxBxT)	siehe Maßzeichnung
Gewicht	200g
Lieferumfang	Kamera, Wandmontagearm, Betriebsanleitung
Zertifizierungen	CE

Verfügbares Zubehör

Bild	Artikel-Nr. / Typ	Beschreibung
	VT-PS12DC-8	Stecker-Netzgerät 100-240VAC/12VDC (1,0A), stabilisiert, mit Hohlstecker
	PM-42A	Mastmontageadapter für eneo Candid, Candid S, Candid M Candid L, W3, WB1 Wandarm

Technische Zeichnung

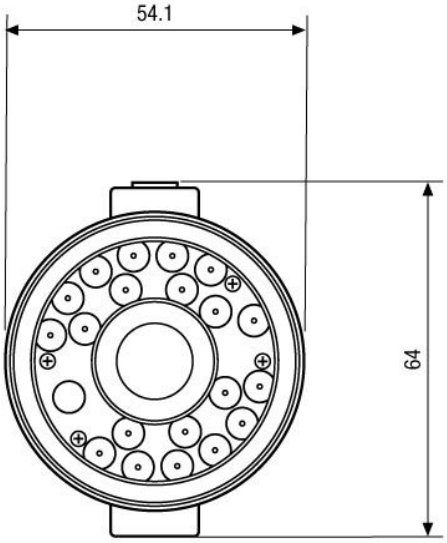

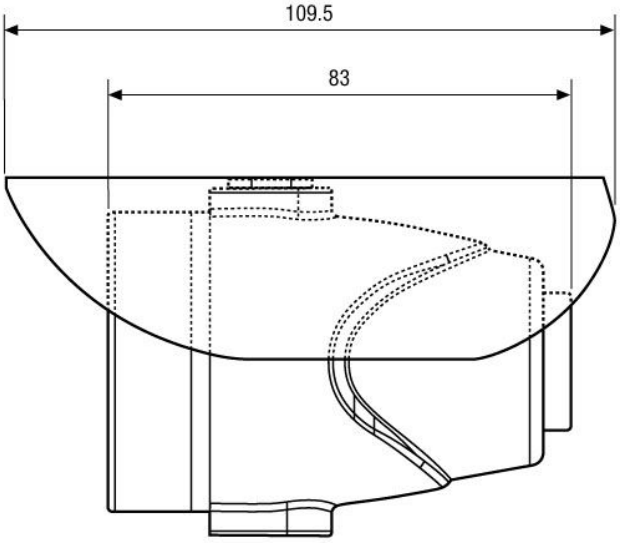

Maße/Dimensions: mm

Ihr Partner für eneo Produkte: