IRCAM/WB2

IRCAM/WB2
Wandmontage-Halterung für VKCD-1322 und VKCD-1324/IR,

Art-Nr. 92168

Spezifikationen

Farbe	Pantone Warm Gray 1C
Gewicht	970g

© Copyright VIDEOR E. Hartig GmbH, Mai 2012- Technische Änderungen vorbehalten

Technische Zeichnung

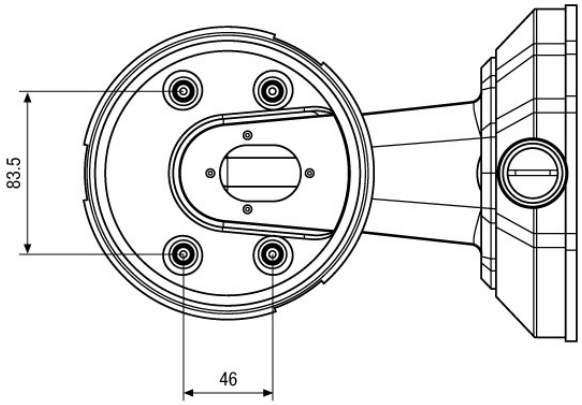

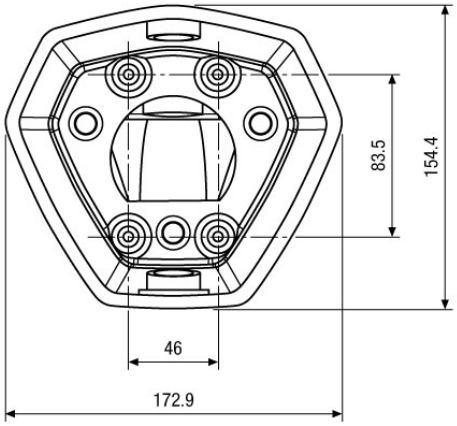

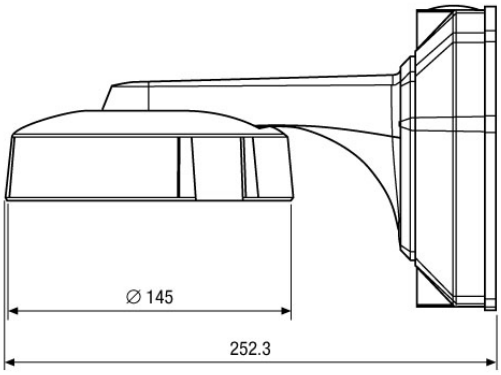

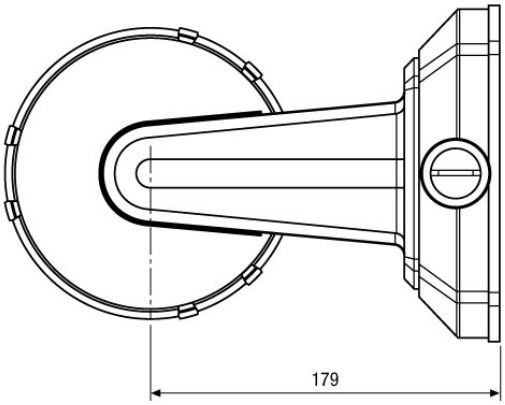

Maße/Dimensions: mm

© Copyright VIDEOR E. Hartig GmbH, Mai 2012- Technische Änderungen vorbehalten