VKCD-1323/IR

Home I Security I Domekameras I Fest

VKCD-1323/IR
1/3´´Tag/Nacht Dome, IR-Beleuchtung, DNR, F1,2/3,
8-9,5mm, 550TVL, 12VDC/24VAC

Art-Nr. 92164

Hauptmerkmale

1/3´´Super HAD Farb/SW CCD Sensor
Varifokal-Objektiv F1,2/3,8-9,5mm mit DC-Blende
Digitale Rauschunterdrückung (DNR)
Einschwenkbarer IR-Sperrfilter
Empfindlichkeit 0,1Lux bei F1,2 (Farbe)
Gegenlichtkompensation (BLC) / Flackerfrei Ein/Aus
Automatische Verstärkungsregelung (AGC)
Automatischer Weißabgleich (ATW/AWB)
IR Beleuchtung: 36 integrierte 850nm LEDs
Manuelle 3-Achsen Kameraausrichtung
Betriebsspannung 12VDC oder 24VAC
Für Decken/Wand Ein- und Aufbau

Spezifikationen

Videonorm	CCIR/PAL
System	Tag/Nacht
Chipgröße	1/3´´
Aufnahmesensor	CCD, Sony Super HAD Interline Transfer
Synchronisation	Intern
Signal-/Rauschabstand	48dB (AGC Aus)
Lichtempfindlichkeit (bei 50% Videosignal)	0,13Lux bei F1,2 (Farbe); 0,07Lux bei F1,2 (SW)
Horizontale Auflösung	520 TVL, (Farbe), 550 TV-Linien (SW-Betrieb)
Drehbereich	360°
Neigebereich	55° (+35° ~+90°, gerechnet von der Horizontalen)
Fensterausblendung	Dynamische Ausblendung (Schwärzung) von 4 Bildzonen mit einstellbarem Rechteckformat und je bis zu 15 Zeichen Texteinblendung
Automatische Verstärkungsregelung (AGC)	Aus / Niedrig / Mittel / Hoch wählbar

© Copyright ISG mbH Intern.tätige Sicherheitsges. , Januar 2010- Technische Änderungen vorbehalten

VKCD-1323/IR

(Fortsetzung Spezifikationen)

Low Speed Shutter	ja
Digitale Rauschunterdrückung (DNR)	ja
Weißabgleich	Automatisch und Manuell
Gegenlichtkompensation	BLC
Wide Dynamic Range (WDR)	nein
Gegenlichtkompensation	3 Stufen: Max. / Mittel / Min., Ein-/Ausschaltbar
Apertur-Korrektur (APC)	Horizontal und Vertikal
IR-Sperrfilter	schaltbar
Videoausgänge	FBAS, 1Vss, (F)BAS, 75Ohm, BNC
Objektiv-Mount	Objektiv integriert
Objektiv Typ	Varifokal
Objektiv	F1,2/F2,0~360 / 3,8~9,5mm mit Galvanometer gesteuerter Blende, manuelle Zoom/Fokusverstellung
Asphärische Technologie	ja
Brennweite	3,8 mm - 9,5 mm
Bildwinkel horizontal	74,2° - 30°
Blendensteuerung	DC
MOD (Minimum Object Distance)	0,15 m
Fokusbereich	0,15m ~∞
Filtergewinde	nicht vorhanden
Beleuchtung	36x LED 850nm. Durch den integrierten Lichtsensor wird die LED-Beleuchtung Ein/Aus geschaltet, in Abhängigkeit von der Umgebungsbeleuchtung
Beleuchtungsreichweite	ca. 15m (bei guter Lichtreflexion und 40% Videosignal)
Menüeinstellungen	Helligkeit (DC), Gegenlichtkompensation, Elektronischer Shutter (DSS), Manueller High-Speed Shutter (1/50 bis 1/120.000), Automatischer Weißabgleich, Manueller Weißabgleich (Rot/Blau), AGC, DNR, Motion Detection, Flickerless-Mode, Pos./Neg. Videosignal- Ausgang, Fenster (Privacy), Spiegelbild, Schärfe, Tag/Nacht
Externe Anschlüsse	Video (BNC), Spannungseingang (Klemmblock), Service-Monitor Ausgang
Steuer-Schnittstellen	nein
Temperaturbereich (Betrieb)	-10°C ~+50°C
Heizung	nein
Schutzart	IP66
Betriebsspannung	12VDC, 24VAC, (+/-10%)
Leistungsaufnahme	Max. 8,5W (12V, IR LEDs Ein)
Vandalismusgeschützt	ja
Farbe (Kuppel)	klar
Kamera-Einbau	nein
Montageart	Deckenaufbau, Deckeneinbau, Wandmontage

© Copyright ISG mbH Intern.tätige Sicherheitsges. , Januar 2010- Technische Änderungen vorbehalten

VKCD-1323/IR

(Fortsetzung Spezifikationen)

Gehäuse	Außen
Gehäusematerial	Aluminium
Farbe (Gehäuse)	Pantone Warm Gray 1C
Gewicht	1,0kg
Mitgeliefertes Zubehör	Befestigungs-Beipack, Torx-Schlüssel, Blindstopfen 3/4´´
Zertifizierungen	CE

Optionales Zubehör

70535	**VT-PS12DC-8**	Stecker-Netzgerät 100-240VAC/12VDC (1,0A), stabilisiert, mit Hohlstecker
77773	**VT-PS12DCDT1**	Netzgerät 12VDC/1,0A, stab., Tischpult Version, 1,8m DC-Kabel m. offenen Enden
70495	**VT-PS12DC-7**	Stecker-Netzgerät, 100-240V/12VDC-1,25A, stab, Kontinent & UK-Netzstecker-Einsatz
92165	**VKCD-1323/IR-KB**	Externe Fernbedienung (Platine) für VKCD-1323/IR
70527	**NE-132/AC24V**	Netzgerät 230VAC/24VAC (1,0A)

© Copyright ISG mbH Intern.tätige Sicherheitsges. , Januar 2010- Technische Änderungen vorbehalten

Technische Zeichnung

Einbau / Flush Mount

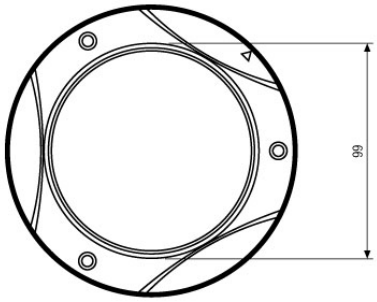

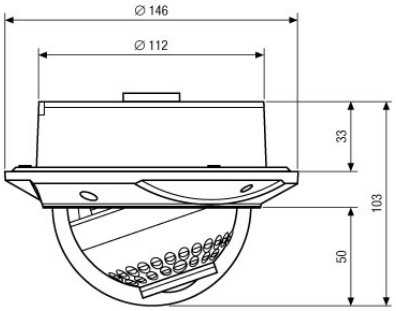

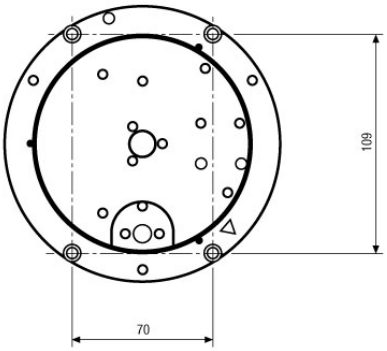

Aufbau / Surface Mount

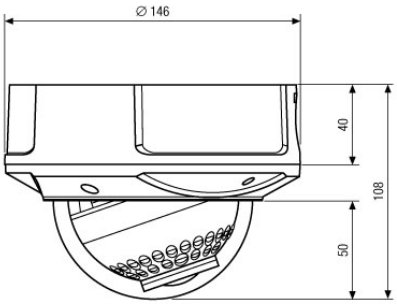

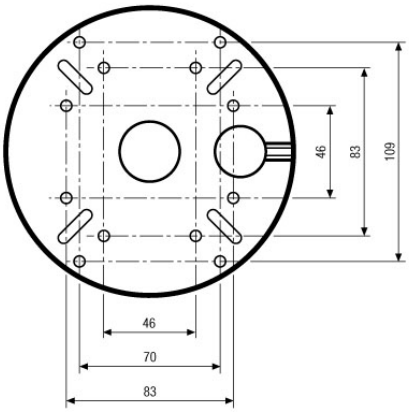

Maße/Dimensions: mm

© Copyright ISG mbH Intern.tätige Sicherheitsges. , Januar 2010- Technische Änderungen vorbehalten