VKCD-1322

VKCD-1322
1/3´´Tag/Nacht Dome, F1,5/4-9mm,
vandalismusgeschützt, 530TVL, 12VDC

Art-Nr. 92162

Hauptmerkmale

- **1/3´´Super HAD Farb/SW CCD Sensor**
- **Varifokal-Objektiv F1,5/4,0-9,0mm mit DC-Blende**
- **Empfindlichkeit 0,16Lux bei F1,2 (Farbe & SW)**
- **Menügeführtes Setup-Programm**
- **Digitale Rauschunterdrückung (DNR)**
- **Gegenlichtkompensation (BLC)**
- **Automatische Verstärkungsregelung (AGC)**
- **Automatischer Weißabgleich (ATW/AWB)**
- **High und LowSpeed Shutter-Regelung (ESC & DSS)**
- **Manuelle 3-Achsen Kameraausrichtung**
- **Betriebsspannung 12VDC**
- **Für Decken/Wand Ein- und Aufbau**

Spezifikationen

Videonorm	CCIR/PAL
System	Tag/Nacht
Chipgröße	1/3´´
Aufnahmesensor	CCD, Sony Super HAD Interline Transfer
Synchronisation	Intern
Signal-/Rauschabstand	50dB (AGC ausgeschaltet)
Lichtempfindlichkeit (bei 50% Videosignal)	0,16Lux bei F1,2; Farbe und S/W (gemessen bei AGC High, DSS aus)
Horizontale Auflösung	530 TVL
Drehbereich	360°
Privacy Zone	Ein/Ausschaltbar
Automatische Verstärkungsregelung (AGC)	Aus / Niedrig / Mittel / Hoch wählbar
Linearer elektronischer Shutter (ESC)	1/50 ~1/1200.000Sek.
Manueller elektronischer Shutter (MES)	1/50 ~1/120.000Sek.

© Copyright ISG mbH Intern.tätige Sicherheitsges. , Januar 2010- Technische Änderungen vorbehalten

VKCD-1322

(Fortsetzung Spezifikationen)

Low Speed Shutter	ja
Low Speed Shutter (DSS)	Aus, Automatisch: 2 ~128 HB/Sek.
Digitale Rauschunterdrückung (DNR)	ja
Flackerfrei-Funktion	Ein/Ausschaltbar
Weißabgleich	AWB/ATW wählbar
Weißabgleich (ATW)	1800 ~10500K
Gegenlichtkompensation	BLC
Wide Dynamic Range (WDR)	nein
Gegenlichtkompensation	Aus/Niedrig/Mittel/Hoch wählbar
Apertur-Korrektur (APC)	Horizontal und Vertikal
IR-Sperrfilter	Lowpass
Videoausgänge	FBAS, 1Vss, FBAS oder BAS, 75Ohm, BNC
Objektiv-Mount	Objektiv integriert
Objektiv Typ	Varifokal
Objektiv	F1,5 ~F300/4 ~9mm mit Galvanometer gesteuerter Blende
Asphärische Technologie	nein
Brennweite	4 mm - 9 mm
Bildwinkel horizontal	71° - 31,6°
Blendensteuerung	DC
MOD (Minimum Object Distance)	0,1 m
Filtergewinde	nicht vorhanden
Bewegungsmelder (Motion Detector)	Integriert
Bild-Einstellmöglichkeiten	Schärfe (0~31), Spiegelbild
Menüsteuerung	Ein-/Ausschaltbar
Externe Anschlüsse	Video (BNC-Kupplung), 12V-Eingang (DC-Hohlkupplung)
Steuer-Schnittstellen	nein
Temperaturbereich (Betrieb)	-10°C ~+50°C
Heizung	nein
Schutzart	IP66
Betriebsspannung	12VDC, (+/-10%)
Leistungsaufnahme	2,4W
Vandalismusgeschützt	ja
Farbe (Kuppel)	klar
Montageart	Decken- oder Wandaufbaubefestigung. Nach Entfernen des hinteren Deckelrings kann die Kamera eingebaut werden.
Kamera-Einbau	nein
Montageart	Deckenaufbau, Deckeneinbau, Wandmontage
Gehäuse	Außen
Gehäusematerial	Aluminium
Farbe (Gehäuse)	Pantone Warm Gray 1C

© Copyright ISG mbH Intern.tätige Sicherheitsges. , Januar 2010- Technische Änderungen vorbehalten

VKCD-1322

(Fortsetzung Spezifikationen)

Gewicht	1,4kg
Mitgeliefertes Zubehör	Befestigungs-Beipack, Torx-Schlüssel, Blindstopfen 3/4´´
Zertifizierungen	CE

Optionales Zubehör

70535	**VT-PS12DC-8**	Stecker-Netzgerät 100-240VAC/12VDC (1,0A), stabilisiert, mit Hohlstecker
77773	**VT-PS12DCDT1**	Netzgerät 12VDC/1,0A, stab., Tischpult Version, 1,8m DC-Kabel m. offenen Enden
70495	**VT-PS12DC-7**	Stecker-Netzgerät, 100-240V/12VDC-1,25A, stab, Kontinent & UK-Netzstecker-Einsatz
88149	**3/4´´- M25X1.5**	Gewindeadapter 3/4´´auf M25x1,5mm für Rohranschluss an Dome-Aufbaugehäusen
92209	**IRCAM/CB1**	Deckenmontage-Halterung für VKCD-1322 VKC-1324/IR
92168	**IRCAM/WB2**	Wandmontage-Halterung für VKCD-1322 und VKCD-1324/IR

© Copyright ISG mbH Intern.tätige Sicherheitsges. , Januar 2010- Technische Änderungen vorbehalten

VKCD-1322

Technische Zeichnung

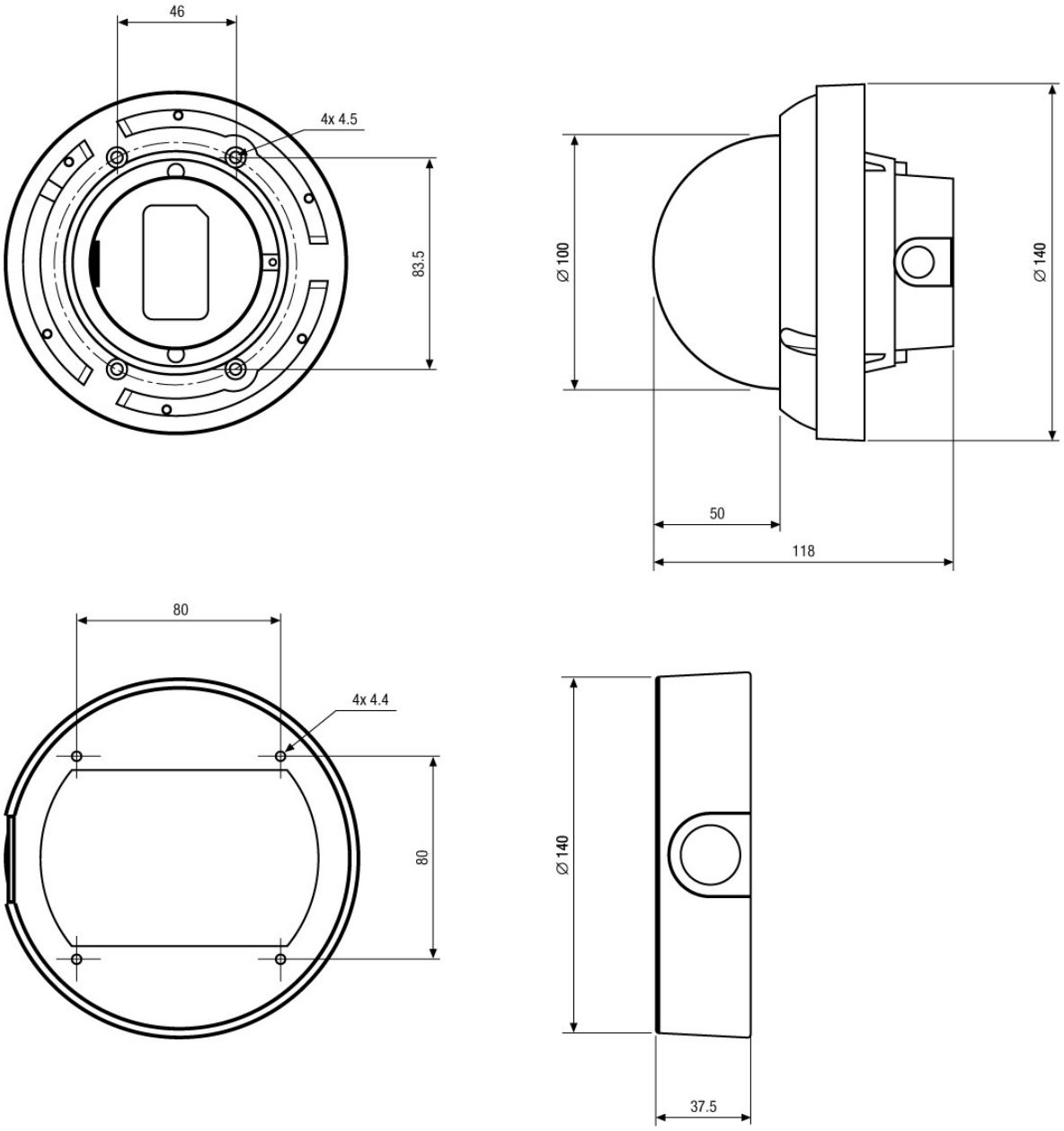

Maße/Dimensions: mm

© Copyright ISG mbH Intern.tätige Sicherheitsges. , Januar 2010- Technische Änderungen vorbehalten