VKCD-1321SFM/MF

VKCD-1321SFM/MF
1/3´´Mini Dome, Fix, Farbe, klar, 3,6mm, 540TVL,
12VDC, Silber

Art-Nr. 92158

Hauptmerkmale

Für Decken- und Wandeinbau
Vandalismusgeschützte Ausführung
1/3´´Farb-Platinenkamera mit Super HAD CCD
Objektiv F2,0/3,6mm
Horizontale Auflösung: 540 TV-Linien
Automatische Shutterregelung bis 1:100.000Sek.
Digitale Signalverarbeitung (DSP)
Automatischer Weißabgleich (ATW)
Silberfarbenes Aluminium-Druckgussgehäuse
Klare PC-Kuppel, 57mm
Einfache Montage im Innen- und Außenbereich (IP66)

Spezifikationen

System	Farbe
Videonorm	PAL
Chipgröße	1/3´´
Aufnahmesensor	CCD, Sony Super HAD Interline Transfer
Aktive Bildelemente	440.000, (H) 752 x (V) 582 Pixels
Horizontale Auflösung	540 TVL
Synchronisation	intern
Signal-/Rauschabstand	48dB (AGC Aus)
Gamma-Korrektur	ca. 0,45
Lichtempfindlichkeit (bei 50% Videosignal)	0,84 Lux, bei F1,2 (gemessen)
Automatische Verstärkungsregelung (AGC)	Vorhanden
Automatischer Elektronischer Shutter (ESC)	1/50 ~1/100.000Sek.
Low Speed Shutter	nein

© Copyright VIDEOR E. Hartig GmbH, Mai 2012- Technische Änderungen vorbehalten

VKCD-1321SFM/MF

(Fortsetzung Spezifikationen)

Digitale Rauschunterdrückung (DNR)	nein
Gegenlichtkompensation	BLC
Wide Dynamic Range (WDR)	nein
Apertur-Korrektur (APC)	Horizontal und Vertikal
IR-Sperrfilter	Standard
Bewegungsmelder	nein
Digital Zoom	nein
Objektiv Typ	Festbrennweite
Brennweite	3,6 mm
Bildwinkel horizontal	68°
MOD (Minimum Object Distance)	0,1 m
Videoausgänge	Composite (FBAS), 1Vss, FBAS, 75Ohm
Alarmeingänge	nein
Alarmausgänge	nein
e-PTZ Unterstützung	nein
Drehbereich	359°
Beleuchtung	nein
Steuer-Schnittstellen	nein
Gehäuse	Außen
Gehäusematerial	Aluminium
Kuppel	57mm (2,25˝), PC Plastik
Farbe (Kuppel)	klar
Farbe (Gehäuse)	silbergrau
Heizung	nein
Montageart	Deckeneinbau
Betriebsspannung	12VDC, 10 ~14VDC, 12VDC ±0,5V empfohlen
Leistungsaufnahme	2,0W max.
Temperaturbereich (Betrieb)	-10°C ~+50°C
Schutzart	IP66
Vandalismusgeschützt	ja
Abmessungen (HxBxT)	siehe Maßzeichnung
Gewicht	200g
Zertifizierungen	EMV Richtlinie für Kraftfahrzeuge, CE

Optionales Zubehör

70535	**VT-PS12DC-8**	Stecker-Netzgerät 100-240VAC/12VDC (1,0A), stabilisiert, mit Hohlstecker

© Copyright VIDEOR E. Hartig GmbH, Mai 2012- Technische Änderungen vorbehalten

Technische Zeichnung

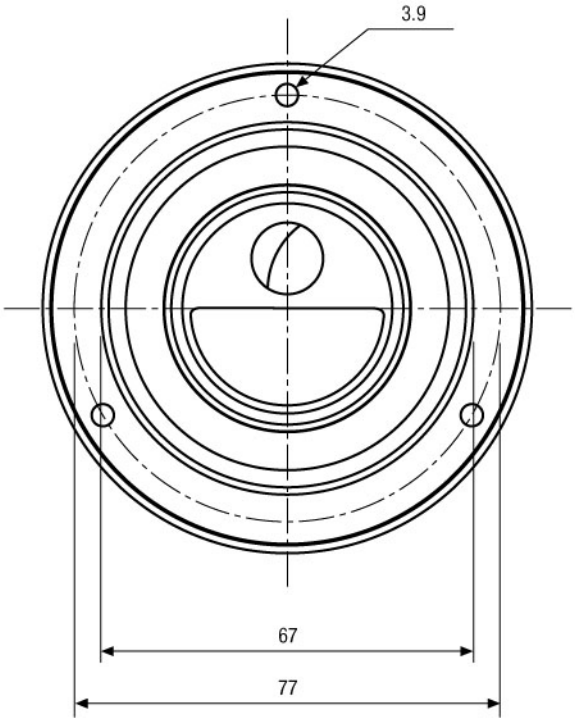

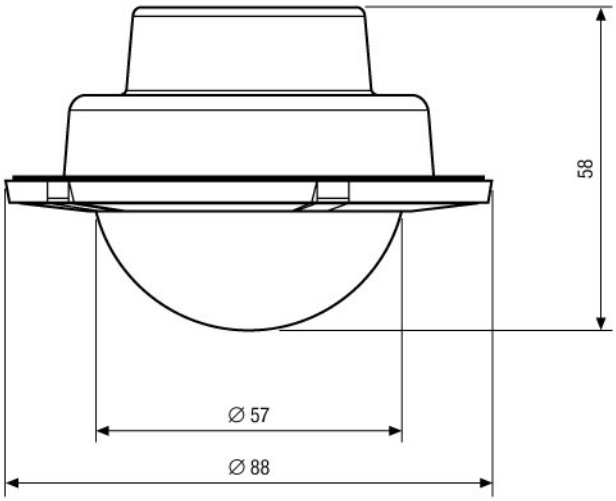

Maße/Dimensions: mm

© Copyright VIDEOR E. Hartig GmbH, Mai 2012- Technische Änderungen vorbehalten