VKC-1353/IR

VKC-1353/IR
1/3´´Tag/Nacht Kamera, IR Beleuchtung, F1,2/3,8-9,
5mm, 550TVL, 12VDC/24VAC

Art-Nr. 92098

Hauptmerkmale

- **1/3´´Sony Super HAD CCD Sensor**
- **Einschwenkbarer IR-Sperrfilter**
- **Automatische Verstärkungsregelung (AGC)**
- **Gegenlichtkompensation (BLC)/Flackerfrei-Schaltung**
- **Erweiterte Digitale Rauschunterdrückung (SDNR)**
- **Low-Speed Shutterregelung (DSS)**
- **Integriertes Varifocal-Objektiv F1,2/3,8-9,5mm**
- **Auto-Iris Blendensteuerung**
- **Automatischer Weißabgleich (AWB)**
- **IR Beleuchtung: 7 integrierte 850nm LEDs**
- **Beleuchtungsreichweite ca. 5m**
- **Betriebsspannung 12VDC / 24VAC**

Spezifikationen

System	Tag/Nacht
Videonorm	CCIR/PAL
Signalverarbeitung	Digital (DSP)
Chipgröße	1/3´´
Aufnahmesensor	CCD, Sony Super HAD Interline Transfer CCD
Beleuchtung	infrarot
Aktive Bildelemente	440.000 (H) 752 x (V) 582
Synchronisation	Intern
Signal-/Rauschabstand	46dB (AGC ausgeschaltet)
Horizontale Auflösung	550 TVL
Lichtempfindlichkeit (bei 50% Videosignal)	0,46Lux (Farbe); 0,31Lux (SW). Gemessene Werte bei F1,2
Linearer elektronischer Shutter (ESC)	1/50 ~1/100.000Sek.
Low Speed Shutter	ja

© Copyright ISG mbH Intern.tätige Sicherheitsges. , Dezember 2009- Technische Änderungen vorbehalten

VKC-1353/IR

(Fortsetzung Spezifikationen)

Automatische Verstärkungsregelung (AGC)	Vorhanden
Digitale Rauschunterdrückung (DNR)	ja
Flackerfrei-Funktion	Ein/Ausschaltbar
Weißabgleich (AWB)	Automatisch
Gegenlichtkompensation	BLC
Wide Dynamic Range (WDR)	nein
Gegenlichtkompensation	Ein-/Ausschaltbar
Apertur-Korrektur (APC)	Horizontal und Vertikal
IR-Sperrfilter	schaltbar
Videoausgänge	FBAS, 1Vss, (F)BAS, 75Ohm, BNC
Objektiv Typ	Varifokal
Objektiv	F1,2/2,0~360 / 3,8~9,5mm mit Galvanometer gesteuerter Blende
Objektiv-Mount	Objektiv integriert
Asphärische Technologie	ja
Brennweite	3,8 mm - 9,5 mm
Bildwinkel horizontal	74,2° - 30°
Blendensteuerung	Automatisch, DC
Fokusbereich	0,15m ~∞
Filtergewinde	nicht vorhanden
MOD (Minimum Object Distance)	0,15 m
Beleuchtung	7x LED 850nm mit 30° hor. Abstrahlung. Durch den integrierten Lichtsensor wird die LED-Beleuchtung ein-/ausgeschaltet, in Abhängigkeit von der Umgebungsbeleuchtung (Schalter ˝LED˝auf ON).
Beleuchtungsreichweite	ca. 5m (bei guter Lichtreflexion und 40% Videosignal)
Steuer-Schnittstellen	nein
Externe Einstellungen	LEDs, BLC, Flackerfrei (Ein/Aus), DC Blendensteuerungs-Pegel, Farb/SW-Umschaltung (Hi/Low), T/W Steuertasten
Externe Anschlüsse	Video (BNC), Spannungseingang
Schutzart	IP40
Betriebsspannung	12VDC, 24VAC
Leistungsaufnahme	Max. 4,2W
Temperaturbereich (Betrieb)	-10°C ~+50°C
Gehäusematerial	Kunststoff
Gehäuse	Innen
Integrierte Wandhalterung	nein
Verdeckte Kabelführung	nein
Sonnenschutzdach	nein
Scheibenheizung	nein
Clear Shield	nein
Farbe (Gehäuse)	silbergrau

© Copyright ISG mbH Intern.tätige Sicherheitsges. , Dezember 2009- Technische Änderungen vorbehalten

VKC-1353/IR

(Fortsetzung Spezifikationen)

Abmessungen (HxBxT)	Siehe Maßzeichnung
Gewicht	ca. 420g
Zertifizierungen	CE

Optionales Zubehör

70536	**VT-PS12DC-9**	Stecker-Netzgerät 100-240VAC/12VDC (1,0A), stabilisiert, mit offenen Enden
70495	**VT-PS12DC-7**	Stecker-Netzgerät, 100-240V/12VDC-1,25A, stab, Kontinent & UK-Netzstecker-Einsatz
70769	**WD-22**	Wandmontagearm mit Kugelkopf, 1/4´´Kamerabefestigungsschraube, Beige
77773	**VT-PS12DCDT1**	Netzgerät 12VDC/1,0A, stab., Tischpult Version, 1,8m DC-Kabel m. offenen Enden
70771	**WD-23**	Wandmontagearm mit Kugelkopf, 1/4´´Befestigungsschraube, Pantone 877
70697	**WD-21/RAL9006**	Wandmontagearm mit Kugelkopf, 1/4´´Kamerabefestigungsschraube, RAL9006

© Copyright ISG mbH Intern.tätige Sicherheitsges. , Dezember 2009- Technische Änderungen vorbehalten

Technische Zeichnung

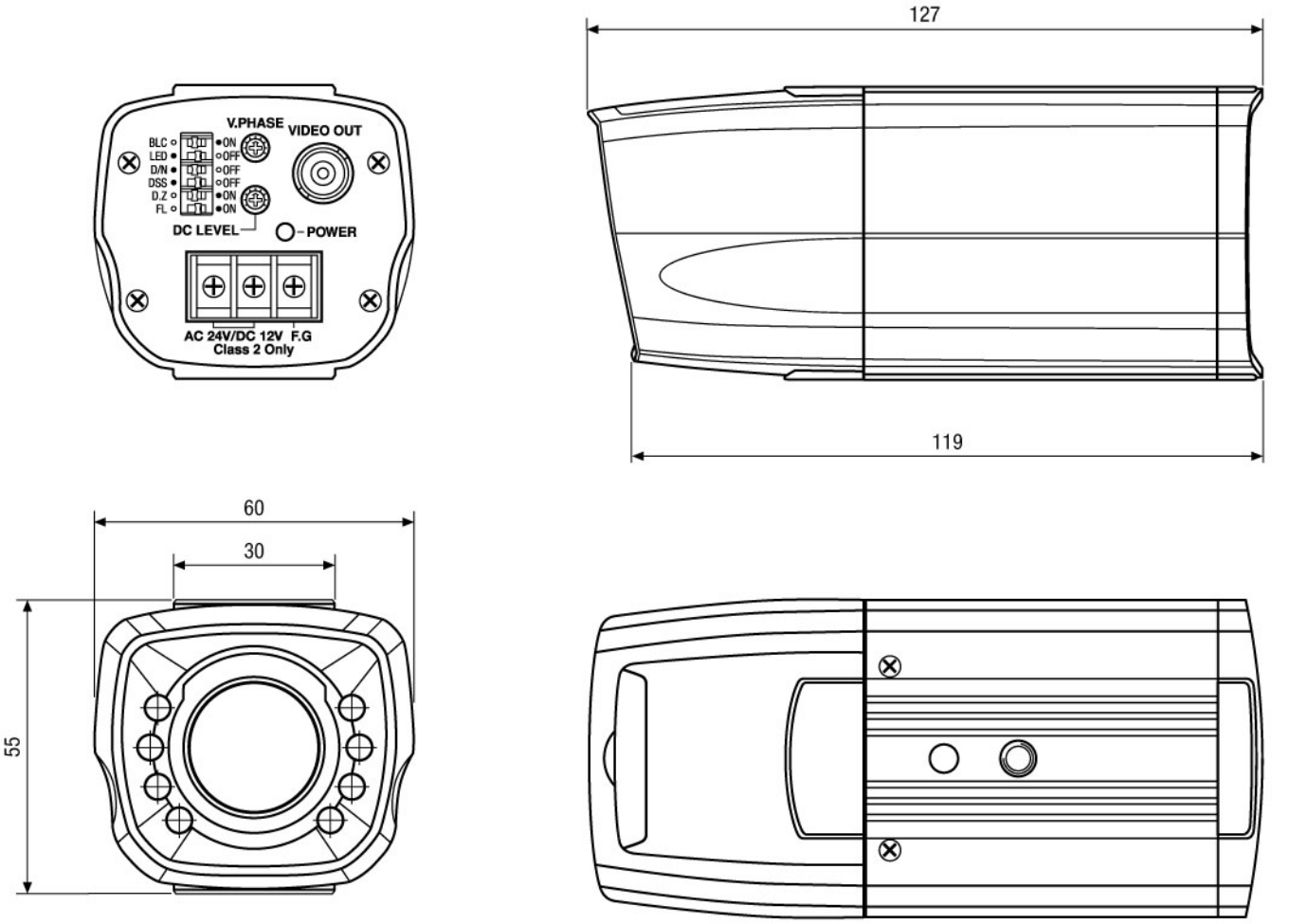

Maße/Dimensions: mm

© Copyright ISG mbH Intern.tätige Sicherheitsges. , Dezember 2009- Technische Änderungen vorbehalten