VKCD-1317SMH/VF

VKCD-1317SMH/VF
1/3´´Tag/Nacht Dome (Aufbau), Heizung, F1,2/3,8-9,
5mm, 550TVL, 12VDC/24VAC

Art-Nr. 92097

Hauptmerkmale

- **Für Decken- und Wandaufbau**
- **Vandalismusgeschützte Ausführung**
- **Getönte PC-Kuppel 100mm, mit Heizung**
- **1/3´´Platinenkamera mit Super HAD CCD**
- **Varifokal-Objektiv F1,2/3,8-9,5mm mit DC-Blende**
- **Horizontale Auflösung 550 TV-Linien**
- **Digitale Signalverarbeitung (DSP)**
- **Gegenlichtkompensation (BLC)**
- **Automatischer Weißabgleich (ATW)**
- **Manuelle 3-Achsen Kameraausrichtung**
- **Für Innen- und Außenbereich (IP65)**
- **Betriebsspannung 12VDC/24VAC**

Spezifikationen

Videonorm	CCIR/PAL
System	Tag/Nacht
Chipgröße	1/3´´
Aufnahmesensor	CCD, Sony Super HAD Interline Transfer
Aktive Bildelemente	440.000, (H) 752 x (V) 582 Pixels
Synchronisation	Intern
Signal-/Rauschabstand	48dB (AGC Aus)
Lichtempfindlichkeit (bei 50% Videosignal)	0,8Lux bei Farbe (0,56Lux S/W). Gemessen bei F1,2 mit Kuppel
Horizontale Auflösung	550 TVL
Drehbereich	360°
Automatische Verstärkungsregelung (AGC)	Ein/Ausschaltbar
Gamma-Korrektur	ca. 0,45
Automatischer Shutter (AES)	1/50 ~1/100.000Sek. (nicht in Funktion bei Auto-Iris Betrieb)

© Copyright ISG mbH Intern.tätige Sicherheitsges. , Januar 2010- Technische Änderungen vorbehalten

VKCD-1317SMH/VF

(Fortsetzung Spezifikationen)

Low Speed Shutter	nein
Digitale Rauschunterdrückung (DNR)	nein
Flackerfrei-Funktion	Ein/Ausschaltbar
Weißabgleich (AWB)	Automatische Regelung
Gegenlichtkompensation	BLC
Wide Dynamic Range (WDR)	nein
Gegenlichtkompensation	Ein/Ausschaltbar
Apertur-Korrektur (APC)	Horizontal und Vertikal
IR-Sperrfilter	schaltbar
Videoausgänge	FBAS, 1Vss, (F)BAS, 75Ohm, BNC
Objektiv-Mount	Objektiv integriert
Objektiv Typ	Varifokal
Objektiv	F1,2/F2,0~360 / 3,8~9,5mm mit Galvanometer gesteuerter Blende, manuelle Zoom/Fokusverstellung
Asphärische Technologie	ja
Brennweite	3,8 mm - 9,5 mm
Bildwinkel horizontal	65° - 30°
Blendensteuerung	DC
MOD (Minimum Object Distance)	0,15 m
Fokusbereich	0,5m ~∞
Filtergewinde	nicht vorhanden
Kabelanschluss	Video/Spannungsversorgung nach außen geführt
Steuer-Schnittstellen	nein
Temperaturbereich (Betrieb)	-10°C ~+50°C
Heizung	24V/10W, thermostatisch gesteuert, ca. 5W bei 12V-Betrieb, ja
Temperaturbereich mit Heizung	-20°C ~+50°C
Schutzart	IP65, bei sachgerechter Montage gemäß Betriebsanleitung
Betriebsspannung	12VDC, 24VAC, (±0,5V)
Leistungsaufnahme	3,0W max. (nur Kamera)
Vandalismusgeschützt	ja
Kuppel	100mm Durchmesser, 3mm Polycarbonat -getönt- , hohe Widerstandsfähigkeit.
Farbe (Kuppel)	getönt
Kameraverstellung	3-Achsenverstellung: Kamerakopf 360° drehbar / +-45° neigbar, auf 360° drehbarer Halterung montiert
Kamera-Einbau	nein
Montageart	Deckenaufbau, Wandmontage
Gehäuse	Außen
Gehäusematerial	Aluminium
Gehäuse	Aluminiumguss mit getönter Polycarbonat-Kuppel

© Copyright ISG mbH Intern.tätige Sicherheitsges. , Januar 2010- Technische Änderungen vorbehalten

VKCD-1317SMH/VF

(Fortsetzung Spezifikationen)

Farbe (Gehäuse)	Pantone Cool Gray 1C
Abmessungen (HxBxT)	Siehe Maßzeichnung
Gewicht	ca. 840g
Mitgeliefertes Zubehör	Befestigungs-Beipack (Schrauben mit O-Ring), Torx-Schlüssel, Video-Servicekabel (Cinch-Stecker), Bohrschablone, Dichtungsplatte (Gummi), Betriebsanleitung
Zertifizierungen	CE

Optionales Zubehör

70535	**VT-PS12DC-8**	Stecker-Netzgerät 100-240VAC/12VDC (1,0A), stabilisiert, mit Hohlstecker
77773	**VT-PS12DCDT1**	Netzgerät 12VDC/1,0A, stab., Tischpult Version, 1,8m DC-Kabel m. offenen Enden
70495	**VT-PS12DC-7**	Stecker-Netzgerät, 100-240V/12VDC-1,25A, stab, Kontinent & UK-Netzstecker-Einsatz
88189	**1/2´´- M25X1.5**	Gewindeadapter 1/2´´auf M25x1,5mm für Rohranschluss an VKCD-131x-Gehäusen
74151	**VDOME/WB2**	Wandmontage Halterung für vandalismus- geschützte Domekameras SM/VF Serie

© Copyright ISG mbH Intern.tätige Sicherheitsges. , Januar 2010- Technische Änderungen vorbehalten

VKCD-1317SMH/VF

Technische Zeichnung

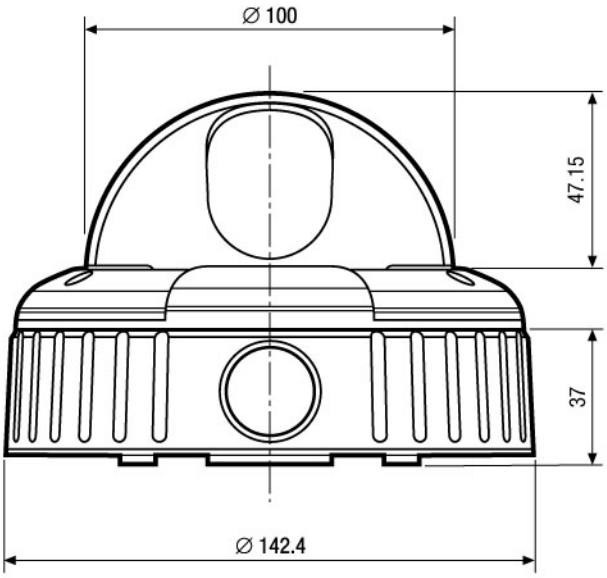

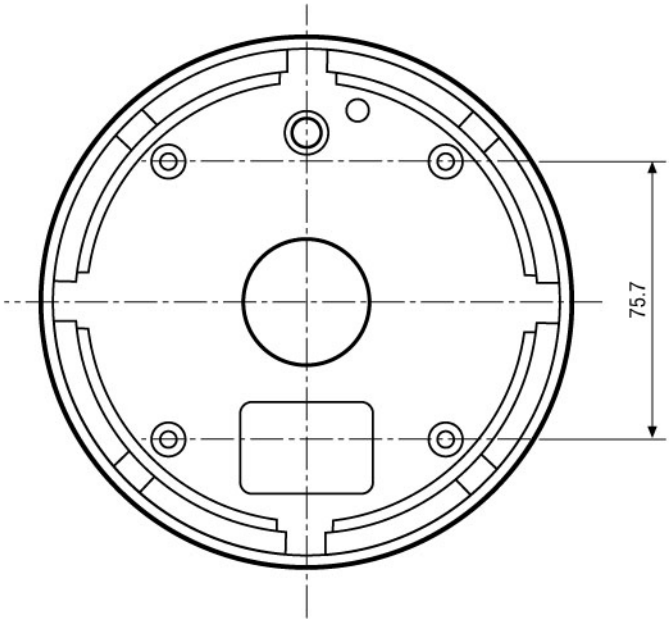

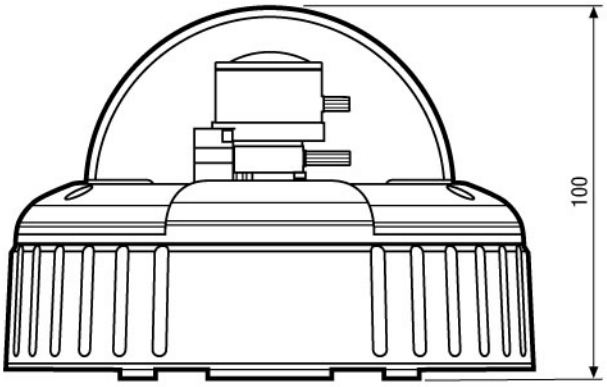

Maße/Dimensions: mm

© Copyright ISG mbH Intern.tätige Sicherheitsges. , Januar 2010- Technische Änderungen vorbehalten