VKC-1422

VKC-1422
1/4´´Tag/Nacht Kamera, 30x Zoom, 480TVL, 12VDC,

Art-Nr. 92089

Hauptmerkmale

1/4´´Sony Super HAD CCD Sensor
Integriertes 30x AF-Objektiv / 10x Digital-Zoom
Objektiv: F1,6/3,3-99mm / Schwenkb. IR Sperrfilter
Lichtempfindlichkeit 1,0Lux (F1,2)
Menügeführtes Setup-Programm (OSD)
Programmierbare Gegenlichtkompensation (BLC)
High- und LowSpeed Shutterregelung (MES/DSS)
Low Speed Shutterregelung bis 128 Halbbilder (DSS)
Automatische Verstärkungsregelung (AGC)
Automatischer Weißabgleich (AWB)
RS-485 Steuerschnittstelle (Pelco D Protokoll)
Betriebsspannung 12VDC

Spezifikationen

System	Tag/Nacht
Videonorm	CCIR/PAL
Signalverarbeitung	Digital (DSP)
Chipgröße	1/4´´
Aufnahmesensor	CCD, 1/4´´Sony Super HAD Interline Transfer CCD
Beleuchtung	nein
Aktive Bildelemente	440.000, 752(H) x 582(V)
Synchronisation	Intern
Signal/Rauschabstand	48dB (AGC ausgeschaltet)
Horizontale Auflösung	480 TVL
Lichtempfindlichkeit (bei 50% Videosignal)	0,36Lux (Farbe); 0,25Lux (SW). Gemessene Werte bei F1,2 bei max. AGC, ohne DSS
Low Speed Shutter	ja

© Copyright ISG mbH Intern.tätige Sicherheitsges. , Januar 2010- Technische Änderungen vorbehalten

VKC-1422

(Fortsetzung Spezifikationen)

Low Speed Shutter (DSS)	Automatisch, 2 ~128 HB/Sek.
Automatische Verstärkungsregelung (AGC)	Einstellbar (0 ~255)
Digitale Rauschunterdrückung (DNR)	nein
Weißabgleich	Automatisch oder Manuell
Gegenlichtkompensation	BLC
Wide Dynamic Range (WDR)	nein
Gegenlichtkompensation	Standard und gewichtet
Schärfekorrektur	Einstellbereich: 0 ~15
IR-Sperrfilter	schaltbar
Videoausgänge	FBAS, 1Vss, (F)BAS, 75Ohm, BNC
Objektiv Typ	Zoom
Objektiv	F1,6 ~F70/3,3 ~99mm
Objektiv-Mount	Objektiv integriert
Asphärische Technologie	ja
Brennweite	3,3 mm - 99 mm
Digital Zoom	2x ~10-fach
Bildwinkel horizontal	58° - 2,2°
Blendensteuerung	Auto-Iris Betrieb, DC
Filtergewinde	nicht vorhanden
MOD (Minimum Object Distance)	1,0 m
Menüeinstellungen	Hauptmenü: Kamera-ID Nr. (bis 255), BLC. Tag/Nacht. Fokus: Modus, Autofokus, Zoom-Bereich. AWB: Weißabgleich Automatisch/manuell. DSS. AE: Helligkeit, Schärfe, Spiegelbild, Shutter, Flackerfrei, Blendenregelung, AGC. Motion detection. Display: Menü Ein/Aus. Initial: Gespeicherte Einstellungen Ja/Nein
Menüsteuerung	Ein-/Ausschaltbar
Steuer-Schnittstellen	RS-485
Serielle Schnittstelle	(Steuer S/W, Steuerprotokolle: Pelco-D, weitere auf Anfrage)
Externe Einstellungen	Zoom: Tele/Weitwinkel, Fokus: Nah/Fern, Menu: Menü-Einblendung, 3-stufige Kabellängenkompensation
Externe Anschlüsse	Video (BNC), 12VDC-Spannungseingang, 5-pol. RS-485 / ZF Fernsteuereingang
Schutzart	IP40
Betriebsspannung	12VDC, (10 ~15V), 12VDC ±0,5V empfohlen
Leistungsaufnahme	4,6W max.
Temperaturbereich (Betrieb)	+5°C ~+40°C
Gehäusematerial	Kunststoff
Gehäuse	Innen
Integrierte Wandhalterung	nein
Verdeckte Kabelführung	nein
Sonnenschutzdach	nein

© Copyright ISG mbH Intern.tätige Sicherheitsges. , Januar 2010- Technische Änderungen vorbehalten

VKC-1422

(Fortsetzung Spezifikationen)

Scheibenheizung	nein
Clear Shield	nein
Farbe (Gehäuse)	silbergrau
Abmessungen (HxBxT)	Siehe Maßzeichnung
Gewicht	ca. 330g
Lieferumfang	Kamera, Betriebsanleitung
Zertifizierungen	CE

Optionales Zubehör

70536	**VT-PS12DC-9**	Stecker-Netzgerät 100-240VAC/12VDC (1,0A), stabilisiert, mit offenen Enden
70688	**WD-18**	Wandarm mit Kugelkopf, 1/4´´Kamerabefestigungsschraube, Beige
70771	**WD-23**	Wandmontagearm mit Kugelkopf, 1/4´´Befestigungsschraube, Pantone 877
77773	**VT-PS12DCDT1**	Netzgerät 12VDC/1,0A, stab., Tischpult Version, 1,8m DC-Kabel m. offenen Enden
70495	**VT-PS12DC-7**	Stecker-Netzgerät, 100-240V/12VDC-1,25A, stab, Kontinent & UK-Netzstecker-Einsatz
70697	**WD-21/RAL9006**	Wandmontagearm mit Kugelkopf, 1/4´´Kamerabefestigungsschraube, RAL9006

© Copyright ISG mbH Intern.tätige Sicherheitsges. , Januar 2010- Technische Änderungen vorbehalten

Technische Zeichnung

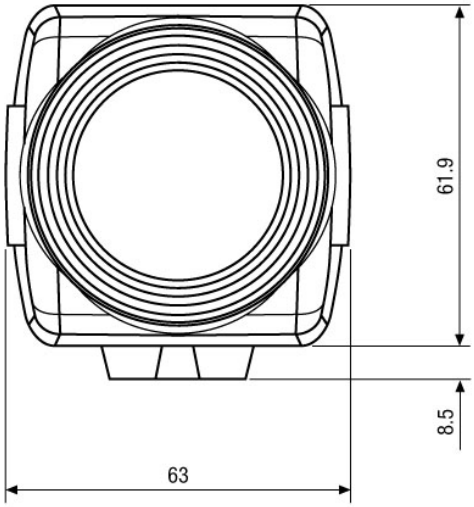

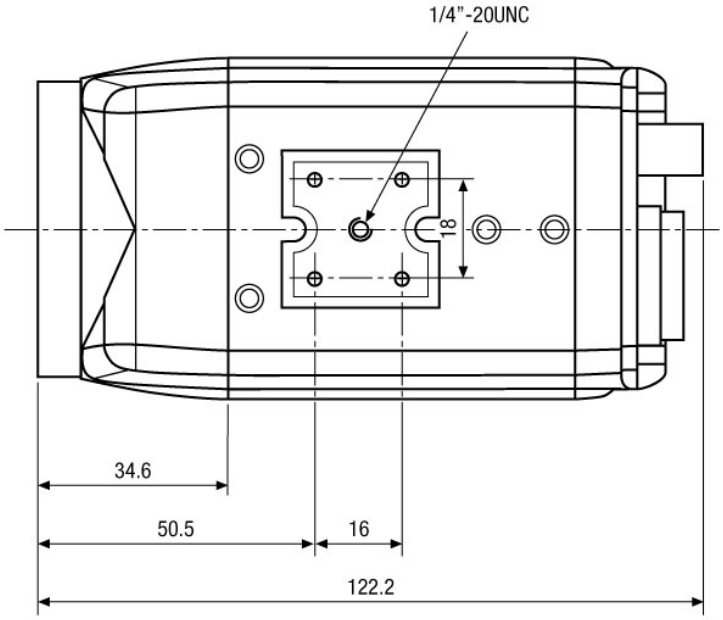

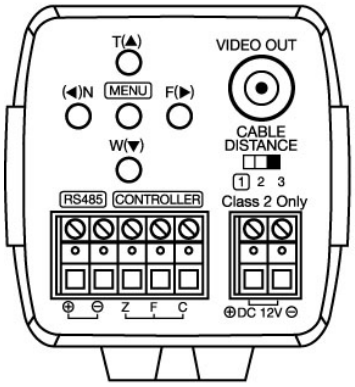

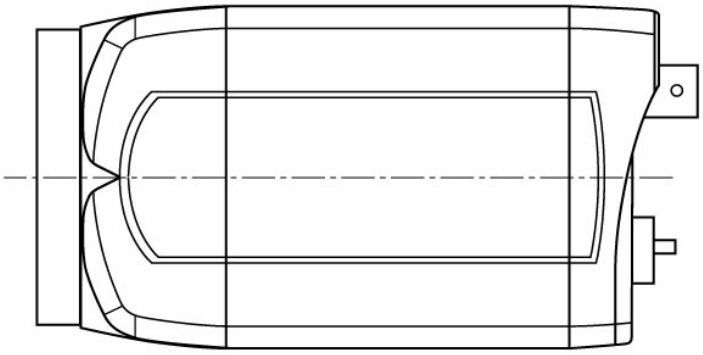

Maße/Dimensions: mm

ISG mbH Intern.tätige Sicherheitsges.
Konrad-Wolf-Str. 45 · 13055 Berlin · DE

© Copyright ISG mbH Intern.tätige Sicherheitsges. , Januar 2010- Technische Änderungen vorbehalten