VKC-1340A

Home I Security I Kameras I Boxed

VKC-1340A
1/3´´Tag/Nacht Kamera, 540TVL, 100-240VAC, UTP,

Art-Nr. 92088

Objektiv nicht enthalten

Hauptmerkmale

- **Horizontale Auflösung 560 TV-Linien (SW-Betrieb)**
- **Empfindlichkeit 0,14Lux bei F1,2 (SW-Betrieb)**
- **Einschwenkbarer IR-Sperrfilter**
- **Automatische Verstärkungsregelung (AGC)**
- **Einstellbare Gegenlichtkompensationsfelder (BLC)**
- **Manueller und Automatischer Shutter (MES/ESC)**
- **Bildschirm-Menüführung, Kameratitel-Einblendung**
- **Sonderfunktionen: Geschützte Bereiche/Spiegelbild**
- **Auto-Iris/DC-Iris Blendensteuerung**
- **RS-485 Schnittstelle/Externe Tag-Nachtumschaltung**
- **Video Koax- und Zweidrahtausgang**
- **CS-Mount, Betriebsspannung 100 bis 240VAC**

Spezifikationen

System	Tag/Nacht
Videonorm	CCIR/PAL
Chipgröße	1/3´´
Aufnahmesensor	CCD, Sony Super HAD Interline Transfer
Aktive Bildelemente	480.000, 795(H) x 596(V)
Synchronisation	Netzverkoppelt/Intern (über Menü einstellbar)
Signal-/Rauschabstand	50dB (AGC ausgeschaltet)
Gamma-Korrektur	0,45
Horizontale Auflösung	540 TVL, (Farbe), 560 TVL (SW). Umschaltbar Normal/High
Lichtempfindlichkeit (bei 50% Videosignal)	0,25Lux (Farbe); 0,14Lux (S/W) gemessen jeweils bei F1,2
Linearer elektronischer Shutter (ESC)	1/50 ~1/100.000Sek.
Manueller elektronischer Shutter (MES)	1/50 ~1/100.000Sek.
Low Speed Shutter	nein

© Copyright ISG mbH Intern.tätige Sicherheitsges. , Dezember 2009- Technische Änderungen vorbehalten

VKC-1340A

(Fortsetzung Spezifikationen)

Digitale Rauschunterdrückung (DNR)	nein
Gegenlichtkompensation	BLC
Wide Dynamic Range (WDR)	nein
Gegenlichtkompensation	3 Zonen: Mitte, Oben, Unten (Ein-/Ausschaltbar)
Weißabgleich	Automatisch (AWB/ATW), getrennt einstellbar für Innen- und Außenbetrieb, oder Manuell
Apertur-Korrektur (APC)	Horizontal und Vertikal
Flackerfrei-Funktion	1/120Sek., Ein/Ausschaltbar
IR-Sperrfilter	schaltbar
Umschaltung Tag/Nachtbetrieb	Kontakteingang vorhanden
Privacy Zone	Ein/Ausschaltbar
Menüeinstellungen	Farbe/SW, AGC, SW-Betrieb Extern-Ein/Aus, Spiegelbild (hor.), Positiv-/Negativbild, BLC, Weißabgleich, Auto-Iris/DC-Iris, Shuttergeschwindigkeit, Auflösungsumschaltung Normal/High, Farbflackerunterdrückung Ein/Aus, Geschützte Bereiche Ein/Aus, Kamera-Nr. Einstellung, Speicherung oder Werkeinstellung
Menüsteuerung	Ein-/Ausschaltbar
Texteinblendung	Titel, Kamera-Nr. und Status
Objektiv-Mount	CS
Ansteuerung	Mit Steuergeräteserie EDC-KBD(M), KBD-2
Nutzbare Blendensteuerungen	Manuell; Videosignalgesteuert; DC-Spannungsgesteuert
Belichtungsautomatik	Automatisch/Manueller Shutter/AGC
Kamera-Identifikation	Mittels ID-Nr.
Externe Einstellungen	Menü, Cursor Hoch/Tief/Links/Rechts, Videosignal-Ausgangsumschaltung asymm./symm., Auflagemaß
Videoausgänge	FBAS, 1Vss, FBAS oder BAS, 75Ohm (asymmetrisch); Zweidrahtausgang 1Vss, 124Ohm (symmetrisch); Y/C: Y= 0,7Vss, C= 0,3Vss, 75Ohm
Externe Anschlüsse	Video (BNC); Y/C (4-pol.), Video-Zweidraht (2-pol.), Auto-Iris/DC-Objektive (4-pol.); Fernsteuereingang (6-pol.); Spannungseingang (2-pol.)
Fernzugriff	Fernparametrierbar über RS-485 Schnittstelle
Steuer-Schnittstellen	RS-485, Steuerprotokolle: eneo Fastrax-EII und Pelco D&P
Kamerabefestigung	1/4´- 20 UNC Gewinde an der Gehäuseober- und -unterseite
Betriebsspannung	230VAC, 100 ~240VAC +/-10%, 50/60Hz
Leistungsaufnahme	5,5W
Temperaturbereich (Betrieb)	-10°C ~+50°C
Abmessungen (HxBxT)	Siehe Maßzeichnung
Farbe	Gehäuse: Pantone 877C, Seitenteile: Cool Gray 11C
Gewicht	ca. 310g
Lieferumfang	4-pol. Objektiv-Stecker; C-Mount Adapterring
Zertifizierungen	CE

© Copyright ISG mbH Intern.tätige Sicherheitsges. , Dezember 2009- Technische Änderungen vorbehalten

VKC-1340A

Optionales Zubehör

43239	**A10Z04NDDC-NFS**	F1,4/10-40mm DC-Objektiv/var. Brennweite mit Fokus-Konstanthaltung, 1/2´´C
43249	**F07Z07NDDC-NFS**	F1,3/7,5-50mm DC-Objektiv/var. Brennw. mit Fokus-Konstanthaltung, 1/3´´CS
45251	**YV10X5HR4A-SA2L**	F1,6/5-50mm Megapixel DC-Objektiv, 1/3´´, varifokal, Fokus-Konstanthaltung, CS
45246	**YV5X2.7R4B-SA2L**	F1,3/2,7-13,5mm DC-Objektiv/var. Brennw. Fokus-Konstanthaltung, 1/3´´CS
43238	**F03Z2.710DC-NFS**	F1,0/3-8mm DC-Objektiv/var. Brennweite mit Fokus-Konstanthaltung, 1/3´´CS
43251	**G04Z03NDDC-NFS**	F1,2/4,5-12,5mm DC-Objektiv/var. Brennw. mit Fokus-Konstanthaltung, 1/2´´CS
70836	**WD-13-WA**	Deckenhalterung mit Kugelkopf, 1/4´´Kamerabefestigungsschraube, RAL9006
70771	**WD-23**	Wandmontagearm mit Kugelkopf, 1/4´´Befestigungsschraube, Pantone 877
70769	**WD-22**	Wandmontagearm mit Kugelkopf, 1/4´´Kamerabefestigungsschraube, Beige

© Copyright ISG mbH Intern.tätige Sicherheitsges. , Dezember 2009- Technische Änderungen vorbehalten

Technische Zeichnung

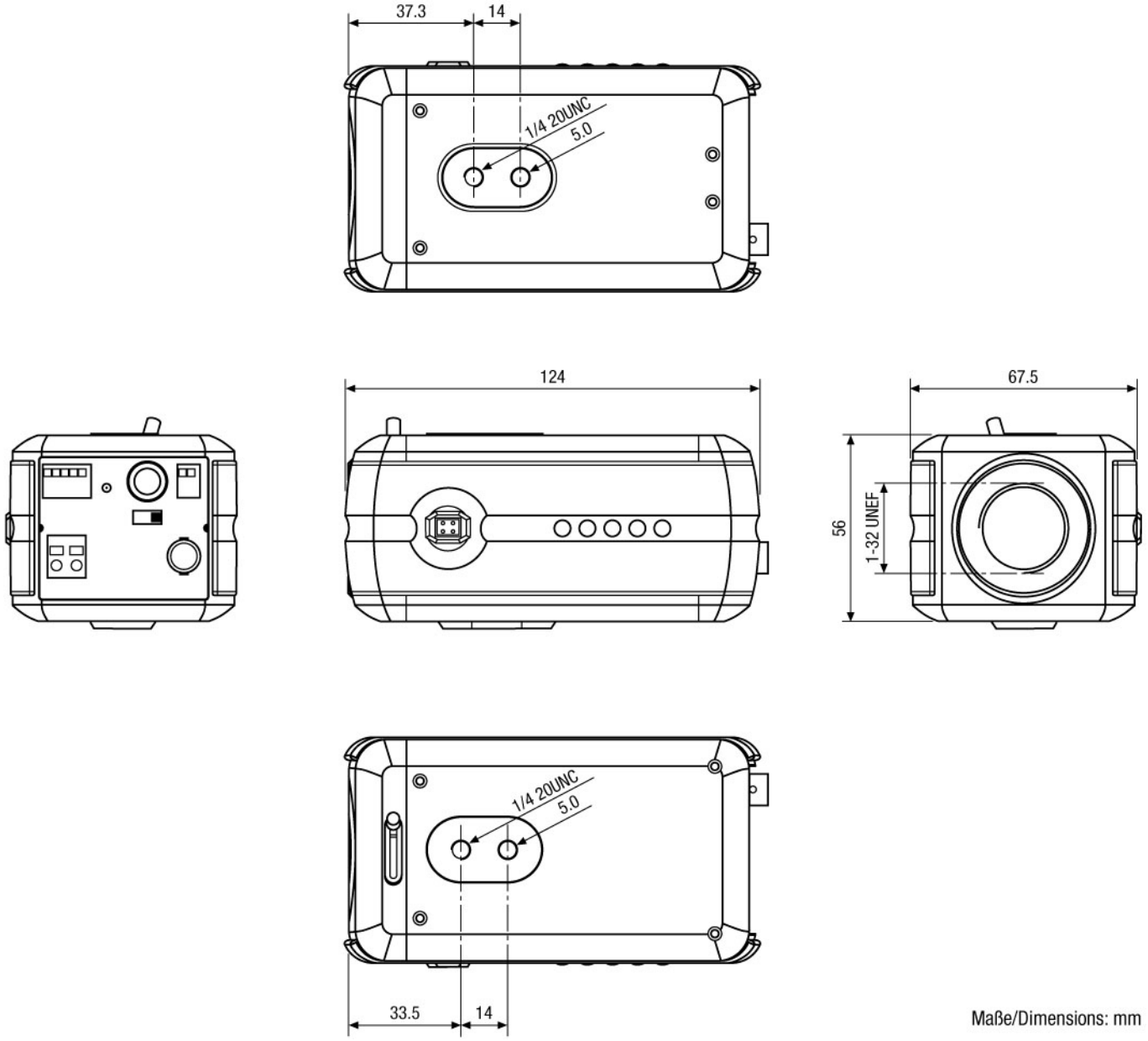

© Copyright ISG mbH Intern.tätige Sicherheitsges. , Dezember 2009- Technische Änderungen vorbehalten