VKC-1341A/12-24

Home I Security I Kameras I Boxed

VKC-1341A/12-24
1/3´´Tag/Nacht Kamera, 540TVL, 12VDC/24VAC,

Art-Nr. 92078

Objektiv nicht enthalten

Hauptmerkmale

1/3´´Super HAD Farb CCD Sensor
Horizontale Auflösung 540 TV-Linien
Empfindlichkeit 0,23Lux bei F1,2
Digitale Rauschunterdrückung (DNR)
3-stufige Verstärkungsregelung (AGC)
Einstellbare Gegenlichtkompensationsfelder (BLC)
High- und Low-Speed Shutterregelung (MES/ESC/DSS)
Bildschirm-Menüführung / Kameratitel-Einblendung
Geschützte Bereiche / Spiegelbild /Bewegungsmelder
Bildschärfe und Flackerfrei Einstellung
Auto-Iris/DC-Iris Blendensteuerung
CS-Mount / Betriebsspannung. 12VDC oder 24VAC

Spezifikationen

System	Tag/Nacht
Videonorm	CCIR/PAL
Chipgröße	1/3´´
Aufnahmesensor	CCD, Sony Super HAD Interline Transfer
Aktive Bildelemente	470.000, 795(H) x 596(V)
Horizontale Auflösung	540 TVL
Synchronisation	Netzverkoppelt/Intern (über Menü einstellbar)
Signal-/Rauschabstand	50dB (AGC ausgeschaltet)
Gamma-Korrektur	0,45
Lichtempfindlichkeit (bei 50% Videosignal)	0,23 Lux, (Farbe & S/W) bei F1,2 (gemessen)
Automatischer Elektronischer Shutter (ESC)	1/50 ~1/120.000Sek.
Manueller elektronischer Shutter (MES)	1/50 ~1/120.000Sek.
Low Speed Shutter	ja, Aus, Automatisch: 2 ~128 HB/Sek.

© Copyright VIDEOR E. Hartig GmbH, Mai 2012- Technische Änderungen vorbehalten

VKC-1341A/12-24

(Fortsetzung Spezifikationen)

Digitale Rauschunterdrückung (DNR)	ja
Gegenlichtkompensation	BLC, Aus/Niedrig/Mittel/Hoch wählbar
Wide Dynamic Range (WDR)	nein
Weißabgleich	automatisch (AWB/ATW) oder manuell: abgleichbarer Rot- und Blauanteil, Farbtemperatur: 1.800 ~10.500K (ATW)
Apertur-Korrektur (APC)	Horizontal und Vertikal
Flickerless Function	1/120Sek. (Ein/Ausschaltbar)
IR-Sperrfilter	OLPF (Overlay Low Pass Filter)
Umschaltung Tag/Nachtbetrieb	über Menü
Privacy Zones	Ein-/Ausschaltbar
Menüeinstellungen	Farbe/SW, AGC, Spiegelbild (hor.), Schärfe, Auto/DC gesteuerte Blende, BLC, Weißabgleich, High/Low Speed Shutter, Shuttergeschwindigkeit, digitale Rauschunterdrückung, Farbflackerunterdrückung Ein/Aus, Geschützte Bereiche Ein/Aus, Bewegungserkennung, Kamera-Nr. Einstellung, Speicherung oder Werkeinstellung
Texteinblendung	Kamera-Titel Ein/Ausschaltbar
Bewegungsmelder	ja, 4 Zonen, Ein/Aus schaltbar
Digital Zoom	nein
e-PTZ Unterstützung	nein
Objektiv-Mount	CS-Mount
Blendensteuerung	Manuell; Videosignalgesteuert; DC-Spannungsgesteuert
Belichtungsautomatik	Automatisch/Manueller Shutter/AGC/Flackerfrei
Beleuchtung	nein
Externe Einstellungen	Menü, Cursor Hoch/Tief/Links/Rechts, Auflagemaß
Videoausgänge	Composite (FBAS), 1Vss, 75Ohm, BNC
Externe Anschlüsse	Video (BNC), Auto-Iris/DC-Objektive (4-pol.), Spannungseingang (2-pol.)
Steuer-Schnittstellen	nein
Kamerabefestigung	1/4´- 20 UNC Gewinde an der Gehäuseober- und -unterseite
Alarmeingänge	nein
Alarmausgänge	nein
Betriebsspannung	12VDC, 24VAC
Leistungsaufnahme	3,5W
Gehäuse	Innen
Farbe	Pantone 877C, Seitenteile: Cool Gray 11C
Verdeckte Kabelführung	nein
Vandalismusgeschützt	nein
Schutzart	keine Angabe
Temperaturbereich (Betrieb)	-10°C ~+50°C
Abmessungen (HxBxT)	siehe Maßzeichnung
Gewicht	ca. 300g

© Copyright VIDEOR E. Hartig GmbH, Mai 2012- Technische Änderungen vorbehalten

VKC-1341A/12-24

(Fortsetzung Spezifikationen)

Lieferumfang	Kamera, C/CS Mountring, 4-pol. Objektivstecker, Betriebsanleitung
Zertifizierungen	CE

Optionales Zubehör

70536	**VT-PS12DC-9**	Stecker-Netzgerät 100-240VAC/1 2VDC (1,0A), stabilisiert, mit offenen Enden
43274	**F03Z2.6DC-NFSHR**	F1,0/3-8mm DC-Objektiv, varifo kal, Fokus Konstanthaltung, ho chauflösend, 1/3´´CS
70771	**WD-23**	Wandmontagearm, Kugelkopf, 1/4´´Befestigungsschraube, Pantone 877
79644	**VTL-WWD**	Wetterschutzgehäuse (300mm) RAL9002, Wandarm, Thermostat, Heizung 12-24V

© Copyright VIDEOR E. Hartig GmbH, Mai 2012- Technische Änderungen vorbehalten

Technische Zeichnung

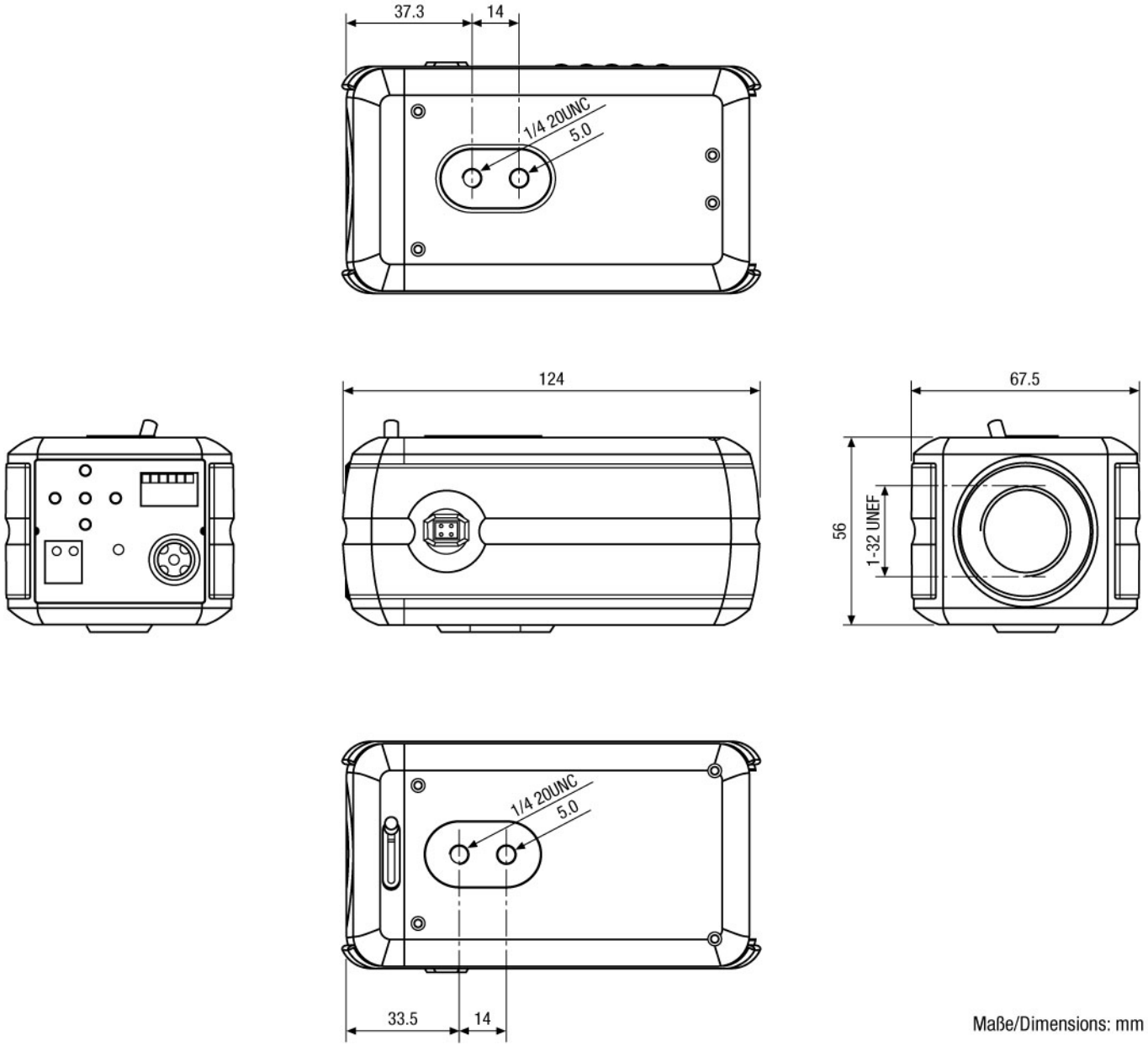

Maße/Dimensions: mm

© Copyright VIDEOR E. Hartig GmbH, Mai 2012- Technische Änderungen vorbehalten