VKCD-1315SM/VF

VKCD-1315SM/VF
1/3´´Tag/Nacht Dome (Aufbau), F1,2/3,8-9,5mm,
480TVL, 12VDC

Art-Nr. 92058

Hauptmerkmale

- **Für Decken- und Wandaufbau / Getönte PC-Kuppel**
- **Vandalismusgeschützte Ausführung**
- **1/3´´Progressive Scan CCD Sensor (Tag/Nachtkamera)**
- **Einschwenkbarer IR-Sperrfilter**
- **Weit-Dynamik-Funktion (WDR)**
- **Varifokal-Objektiv F1,2/3,8-9,5mm mit DC-Blende**
- **Horizontale Auflösung: 480 TV-Linien**
- **Bildschirm-Menüführung, Kameratitel-Einblendung**
- **Gegenlichtkompensation (BLC)**
- **Automatischer Weißabgleich (AWB)**
- **Manuelle 3-Achsen Kameraausrichtung**
- **Einfache Montage im Innen- und Außenbereich**

Spezifikationen

Videonorm	CCIR/PAL
System	Tag/Nacht
Chipgröße	1/3´´
Aufnahmesensor	CCD, Sony Progressive Scan Interline Transfer
Aktive Bildelemente	440.000, (H) 752 x (V) 582 Pixels
Synchronisation	Intern
Signal-/Rauschabstand	50dB (SW-Betrieb, AGC Aus)
Lichtempfindlichkeit (bei 50% Videosignal)	0,56Lux (Farbe, AGC High, DSS Aus); 0,03Lux (SW) mit 10x Bildintegration), jeweils bei F1,2. Gemessene Werte mit Kuppel
Horizontale Auflösung	480 TVL
Drehbereich	360°
Privacy Zone	4 Bereiche maskierbar, ein/ausschaltbar
Automatische Verstärkungsregelung (AGC)	Niedrig, Mittel, Hoch, Aus

© Copyright ISG mbH Intern.tätige Sicherheitsges. , Januar 2010- Technische Änderungen vorbehalten

VKCD-1315SM/VF

(Fortsetzung Spezifikationen)

Gamma-Korrektur	ca. 0,45
Automatischer Shutter (AES)	1/50 ~1/10.000Sek. (nicht in Funktion bei Auto-Iris Betrieb)
Low Speed Shutter	ja
Low Speed Shutter (DSS)	DSS: Aus / 2 ~20HB / 40HB / 80HB / 160HB Modus
Digitale Rauschunterdrückung (DNR)	nein
Flackerfrei-Funktion	Ein/Ausschaltbar
Weißabgleich (AWB)	2500 ~9500K, Automatisch/Feste Einstellung/Manuell
Gegenlichtkompensation	BLC, WDR
Wide Dynamic Range (WDR)	ja, 60dB
Gegenlichtkompensation	Ein/Ausschaltbar
Apertur-Korrektur (APC)	Horizontal und Vertikal
IR-Sperrfilter	schaltbar
Videoausgänge	FBAS, 1Vss, (F)BAS, 75Ohm, BNC
Objektiv-Mount	Objektiv integriert
Objektiv Typ	Varifokal
Objektiv	F1,2/F2,0~360 / 3,8~9,5mm mit Galvanometer gesteuerter Blende, manuelle Zoom/Fokusverstellung
Asphärische Technologie	ja
Brennweite	3,8 mm - 9,5 mm
Bildwinkel horizontal	74,2° - 30°
Digital Zoom	3-fach
Blendensteuerung	DC
MOD (Minimum Object Distance)	0,15 m
Fokusbereich	0,15m ~∞
Filtergewinde	nicht vorhanden
Menüeinstellungen	Hauptmenü: Kamera-ID Nr. (bis 255), Farbe/SW, Schärfe, Spiegelbild, Positiv/Negativ. AWB: Weißabgleich Automatisch/Manuell/Rot/ Blau. Shutter: Helligkeit, Geschwindigkeit, Flackerfrei, AGC, Low Speed Shutter. WDR: BLC Ein/Aus, WDR Modus. Tag/Nacht: Modus, Pegel, Filterverzögerung, Initial Ein/Aus. Geschützte Bereiche: Felder, Maskierung, Anfang/Ende. Display: Menü Ein/Aus. Initial: Gespeicherte Einstellungen Ja/Nein
Tag / Nacht-Umschaltung	Automatisch/Tag/Nacht
Kabelanschluss	Video (BNC-Kupplung), 12VDC-Eingang (DC-Hohlkupplung), RS-485 (2-pol. Klemmbuchse)
Steuer-Schnittstellen	RS-485, (Pelco D-Protokoll oder eneo Steuer S/W, Steuerprotokoll: auf Anfrage)
Serielle Schnittstelle	(Steuer S/W, Steuerprotokolle: Pelco-D, weitere auf Anfrage)
Temperaturbereich (Betrieb)	-10°C ~+50°C
Heizung	nein
Schutzart	IP65, bei sachgerechter Montage gemäß Betriebsanleitung

© Copyright ISG mbH Intern.tätige Sicherheitsges. , Januar 2010- Technische Änderungen vorbehalten

VKCD-1315SM/VF

(Fortsetzung Spezifikationen)

Betriebsspannung	12VDC, (9 ~15VDC), 12VDC ±0,5V empfohlen
Leistungsaufnahme	6,0W max.
Vandalismusgeschützt	ja
Kuppel	100mm Durchmesser, 3mm Polycarbonat -getönt- , hohe Widerstandsfähigkeit.
Farbe (Kuppel)	getönt
Kameraverstellung	3-Achsenverstellung: Kamerakopf 360° drehbar / +-45° neigbar, auf 360° drehbarer Halterung montiert
Kamera-Einbau	nein
Montageart	Deckenaufbau
Gehäuse	Außen
Gehäusematerial	Aluminium
Gehäuse	Aluminiumguss mit getönter Polycarbonat-Kuppel
Farbe (Gehäuse)	Pantone Cool Gray 1C
Abmessungen (HxBxT)	Siehe Maßzeichnung
Gewicht	840g
Mitgeliefertes Zubehör	Befestigungs-Beipack (Schrauben mit O-Ring), Torx-Schlüssel, Video-Servicekabel (Cinch-Stecker), Bohrschablone, Dichtungsplatte (Gummi), Betriebsanleitung
Zertifizierungen	CE

Optionales Zubehör

88149	**3/4´´- M25X1.5**	Gewindeadapter 3/4´´auf M25x1,5mm für Rohranschluss an Dome-Aufbaugehäusen
70535	**VT-PS12DC-8**	Stecker-Netzgerät 100-240VAC/12VDC (1,0A), stabilisiert, mit Hohlstecker
77773	**VT-PS12DCDT1**	Netzgerät 12VDC/1,0A, stab., Tischpult Version, 1,8m DC-Kabel m. offenen Enden
70495	**VT-PS12DC-7**	Stecker-Netzgerät, 100-240V/12VDC-1,25A, stab, Kontinent & UK-Netzstecker-Einsatz
74151	**VDOME/WB2**	Wandmontage Halterung für vandalismus- geschützte Domekameras SM/VF Serie

© Copyright ISG mbH Intern.tätige Sicherheitsges. , Januar 2010- Technische Änderungen vorbehalten

VKCD-1315SM/VF

Technische Zeichnung

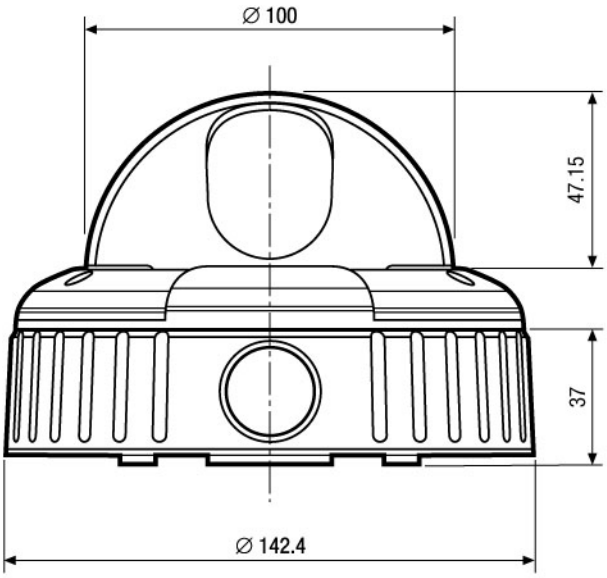

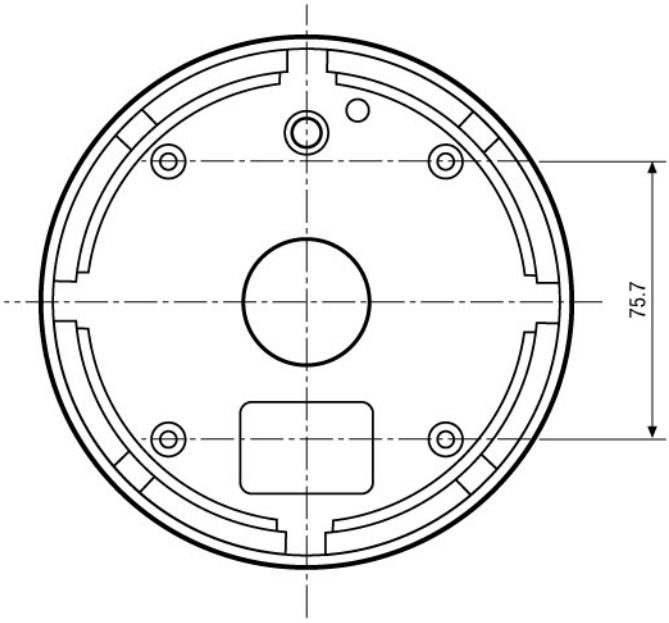

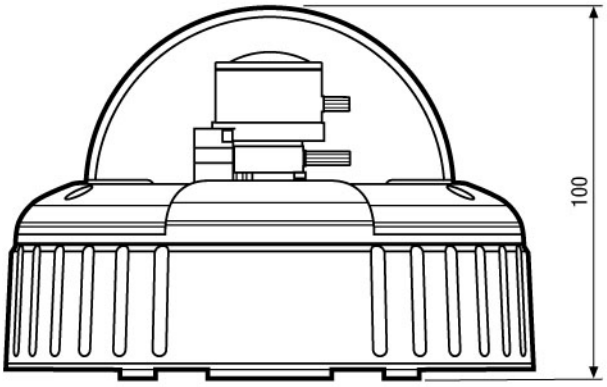

Maße/Dimensions: mm

ISG mbH Intern.tätige Sicherheitsges.
Konrad-Wolf-Str. 45 · 13055 Berlin · DE

© Copyright ISG mbH Intern.tätige Sicherheitsges. , Januar 2010- Technische Änderungen vorbehalten