VKCD-1314FM/VF

VKCD-1314FM/VF
1/3´´Farb-Dome (Einbau), F1,5/4-9mm, 480TVL,
12VDC

Art-Nr. 92055

Hauptmerkmale

- **Für Decken- und Wandeinbau**
- **Vandalismusgeschützte Ausführung**
- **Getönte PC-Kuppel, 100mm**
- **1/3´´Progressive Scan CCD Sensor**
- **Weit-Dynamik-Funktion (WDR)**
- **Varifokal-Objektiv F1,5/4-9mm mit DC-Blende**
- **Horizontale Auflösung: 480 TV-Linien**
- **Bildschirm-Menüführung, Kameratitel-Einblendung**
- **Gegenlichtkompensation (BLC)**
- **Automatischer Weißabgleich (ATW)**
- **Manuelle 3-Achsen Kameraausrichtung**
- **Einfache Montage im Innen- und Außenbereich (IP65)**

Spezifikationen

Videonorm	PAL
System	Farbe
Chipgröße	1/3´´
Aufnahmesensor	CCD, Sony Progressive Scan Interline Transfer
Aktive Bildelemente	440.000, (H) 752 x (V) 582 Pixels
Synchronisation	Intern
Signal-/Rauschabstand	50dB (SW-Betrieb, AGC Aus)
Lichtempfindlichkeit (bei 50% Videosignal)	0,56Lux bei F1,2 (gemessen mit Kuppel)
Horizontale Auflösung	480 TVL
Drehbereich	360°
Privacy Zone	4 Bereiche maskierbar, ein/ausschaltbar
Automatische Verstärkungsregelung (AGC)	Niedrig, Mittel, Hoch, Aus
Gamma-Korrektur	ca. 0,45

© Copyright ISG mbH Intern.tätige Sicherheitsges. , Januar 2010- Technische Änderungen vorbehalten

VKCD-1314FM/VF

(Fortsetzung Spezifikationen)

Automatischer Shutter (AES)	1/50 ~1/100.000Sek. (nicht in Funktion bei Auto-Iris Betrieb)
Low Speed Shutter	nein
Digitale Rauschunterdrückung (DNR)	nein
Flackerfrei-Funktion	Ein/Ausschaltbar
Weißabgleich (AWB)	2500 ~9500K, Automatisch/Feste Einstellung/Manuell
Gegenlichtkompensation	BLC
Wide Dynamic Range (WDR)	nein, 60dB
Gegenlichtkompensation	Ein/Ausschaltbar
Apertur-Korrektur (APC)	Horizontal und Vertikal
IR-Sperrfilter	Standard
Videoausgänge	FBAS
Videoausgang	1Vss, FBAS, 75Ohm
Objektiv-Mount	Objektiv integriert
Objektiv Typ	Varifokal
Objektiv	F1,5 ~340/4 ~9mm mit Galvanometer gesteuerter Blende, manuelle Zoom/Fokusverstellung
Asphärische Technologie	ja
Brennweite	4 mm - 9 mm
Bildwinkel horizontal	71° - 31,6°
Blendensteuerung	DC
MOD (Minimum Object Distance)	0,5 m
Fokusbereich	0,5m ~∞
Menüeinstellungen	Hauptmenü: Kamera-ID Nr. (bis 255), Farbe/SW, Schärfe, Spiegelbild, Positiv/Negativ. AWB: Weißabgleich Automatisch/Manuell/Rot/ Blau. Shutter: Helligkeit, Geschwindigkeit, Flackerfrei, AGC, Low Speed Shutter. WDR: BLC Ein/Aus, WDR Modus. Initial Ein/Aus. Geschützte Bereiche: Felder, Maskierung, Anfang/Ende. Display: Menü Ein/Aus. Initial: Gespeicherte Einstellungen Ja/Nein
Kabelanschluss	Video (BNC-Kupplung), 12VDC-Eingang (DC-Hohlkupplung), RS-485 (2-pol. Klemmbuchse)
Steuer-Schnittstellen	RS-485, (Pelco D-Protokoll oder eneo Steuer S/W, Steuerprotokoll: auf Anfrage)
Temperaturbereich (Betrieb)	-10°C ~+50°C
Heizung	nein
Schutzart	IP65, bei sachgerechter Montage gemäß Betriebsanleitung
Betriebsspannung	12VDC, (9 ~15VDC), 12VDC ±0,5V empfohlen
Leistungsaufnahme	3,6W max.
Vandalismusgeschützt	ja
Kuppel	100mm Durchmesser, 3mm Polycarbonat -getönt- , hohe Widerstandsfähigkeit.
Farbe (Kuppel)	getönt

© Copyright ISG mbH Intern.tätige Sicherheitsges. , Januar 2010- Technische Änderungen vorbehalten

VKCD-1314FM/VF

(Fortsetzung Spezifikationen)

Kameraverstellung	3-Achsenverstellung: Kamerakopf 360° drehbar / +-45° neigbar, auf 360° drehbarer Halterung montiert
Kamera-Einbau	nein
Montageart	Deckeneinbau, Wandmontage
Gehäuse	Außen
Gehäusematerial	Aluminium
Gehäuse	Aluminiumguss mit getönter Polycarbonat-Kuppel
Farbe (Gehäuse)	Pantone Cool Gray 1C
Abmessungen (HxBxT)	Siehe Maßzeichnung
Gewicht	630g
Mitgeliefertes Zubehör	Befestigungs-Beipack (Schrauben mit O-Ring), Torx-Schlüssel, Video-Servicekabel (Cinch-Stecker), Bohrschablone, Betriebsanleitung
Zertifizierungen	CE

Optionales Zubehör

70535	**VT-PS12DC-8**	Stecker-Netzgerät 100-240VAC/12VDC (1,0A), stabilisiert, mit Hohlstecker
70495	**VT-PS12DC-7**	Stecker-Netzgerät, 100-240V/12VDC-1,25A, stab, Kontinent & UK-Netzstecker-Einsatz
77773	**VT-PS12DCDT1**	Netzgerät 12VDC/1,0A, stab., Tischpult Version, 1,8m DC-Kabel m. offenen Enden

© Copyright ISG mbH Intern.tätige Sicherheitsges. , Januar 2010- Technische Änderungen vorbehalten

VKCD-1314FM/VF

Technische Zeichnung

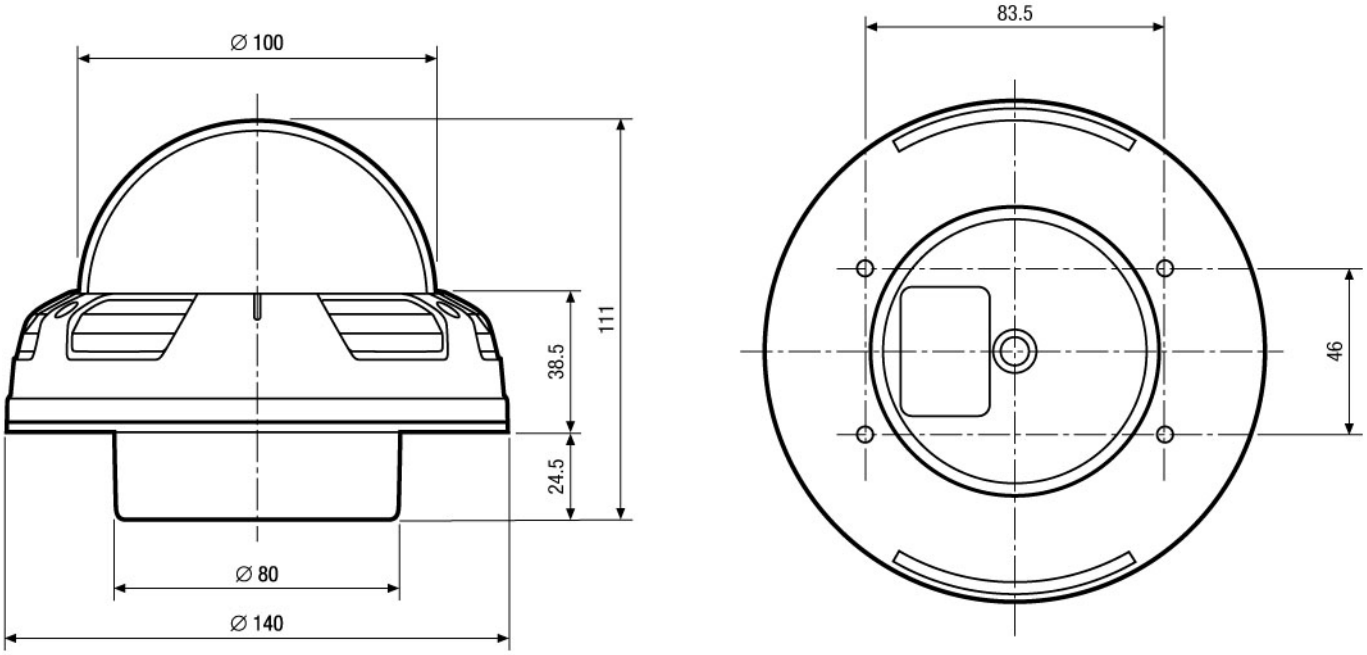

Maße/Dimensions: mm

© Copyright ISG mbH Intern.tätige Sicherheitsges. , Januar 2010- Technische Änderungen vorbehalten