VKCD-1313SM/MF

Home | Security | Domekameras | Fest

VKCD-1313SM/MF
1/3´´Farb-Dome (Aufbau), 3,8mm, 550TVL, 12VDC,

Art-Nr. 92054

Hauptmerkmale

- **Für Decken- und Wandaufbau**
- **Vandalismusgeschützte Ausführung**
- **Getönte PC-Kuppel, 100mm**
- **1/3´´Farb-Platinenkamera mit Super HAD CCD**
- **Objektiv F2,0/3,8mm**
- **Horizontale Auflösung: 550 TV-Linien**
- **Digitale Signalverarbeitung (DSP)**
- **Gegenlichtkompensation (BLC)**
- **Automatischer Weißabgleich (ATW)**
- **Manuelle 3-Achsen Kameraausrichtung**
- **Einfache Montage im Innen- und Außenbereich (IP65)**

Spezifikationen

Videonorm	PAL
System	Farbe
Chipgröße	1/3´´
Aufnahmesensor	CCD, Sony Super HAD Interline Transfer
Aktive Bildelemente	440.000, (H) 752 x (V) 582 Pixels
Synchronisation	Intern
Signal-/Rauschabstand	48dB (AGC Aus)
Lichtempfindlichkeit (bei 50% Videosignal)	0,35Lux bei F1,2 (gemessen mit Kuppel)
Horizontale Auflösung	550 TVL
Drehbereich	360°
Automatische Verstärkungsregelung (AGC)	Ein/Ausschaltbar
Gamma-Korrektur	ca. 0,45
Automatischer Shutter (AES)	1/50 ~1/100.000Sek.

© Copyright ISG mbH Intern.tätige Sicherheitsges. , Januar 2010- Technische Änderungen vorbehalten

VKCD-1313SM/MF

(Fortsetzung Spezifikationen)

Low Speed Shutter	nein
Digitale Rauschunterdrückung (DNR)	nein
Flackerfrei-Funktion	Ein/Ausschaltbar
Weißabgleich (AWB)	Automatische Regelung
Gegenlichtkompensation	BLC
Wide Dynamic Range (WDR)	nein
Gegenlichtkompensation	Ein/Ausschaltbar
Apertur-Korrektur (APC)	Horizontal und Vertikal
IR-Sperrfilter	Standard
Videoausgänge	FBAS, 1Vss, FBAS, 75Ohm
Objektiv-Mount	Objektiv integriert
Objektiv Typ	Festbrennweite
Objektiv	F2,0/3,8mm mit Galvanometer gesteuerter Blende
Asphärische Technologie	nein
Brennweite	3,8 mm
Bildwinkel horizontal	74,2°
Blendensteuerung	nein
MOD (Minimum Object Distance)	0,1 m
Kabelanschluss	Video (BNC-Kupplung), 12VDC-Eingang (DC-Hohlkupplung)
Steuer-Schnittstellen	nein
Temperaturbereich (Betrieb)	-10°C ~+50°C
Heizung	nein
Schutzart	IP65, bei sachgerechter Montage gemäß Betriebsanleitung
Betriebsspannung	12VDC, (9 ~15VDC), 12VDC ±0,5V empfohlen
Leistungsaufnahme	3,0W max.
Vandalismusgeschützt	ja
Kuppel	100mm Durchmesser, 3mm Polycarbonat -getönt- , hohe Widerstandsfähigkeit.
Farbe (Kuppel)	getönt
Kameraverstellung	3-Achsenverstellung: Kamerakopf 360° drehbar / +-45° neigbar, auf 360° drehbarer Halterung montiert
Kamera-Einbau	nein
Montageart	Deckenaufbau, Wandmontage
Gehäuse	Außen
Gehäusematerial	Aluminium
Gehäuse	Aluminiumguss mit getönter Polycarbonat-Kuppel
Farbe (Gehäuse)	Pantone Cool Gray 1C
Abmessungen (HxBxT)	Siehe Maßzeichnung
Gewicht	840g

© Copyright ISG mbH Intern.tätige Sicherheitsges. , Januar 2010- Technische Änderungen vorbehalten

VKCD-1313SM/MF

(Fortsetzung Spezifikationen)

Mitgeliefertes Zubehör	Befestigungs-Beipack (Schrauben mit O-Ring), Torx-Schlüssel, Video-Servicekabel (Cinch-Stecker), Bohrschablone, Dichtungsplatte (Gummi), Betriebsanleitung
Zertifizierungen	CE

Optionales Zubehör

70535	**VT-PS12DC-8**	Stecker-Netzgerät 100-240VAC/12VDC (1,0A), stabilisiert, mit Hohlstecker
70495	**VT-PS12DC-7**	Stecker-Netzgerät, 100-240V/12VDC-1,25A, stab, Kontinent & UK-Netzstecker-Einsatz
77773	**VT-PS12DCDT1**	Netzgerät 12VDC/1,0A, stab., Tischpult Version, 1,8m DC-Kabel m. offenen Enden
74151	**VDOME/WB2**	Wandmontage Halterung für vandalismus- geschützte Domekameras SM/VF Serie
88189	**1/2˝- M25X1.5**	Gewindeadapter 1/2˝auf M25x1,5mm für Rohranschluss an VKCD-131x-Gehäusen

© Copyright ISG mbH Intern.tätige Sicherheitsges. , Januar 2010- Technische Änderungen vorbehalten

VKCD-1313SM/MF

Technische Zeichnung

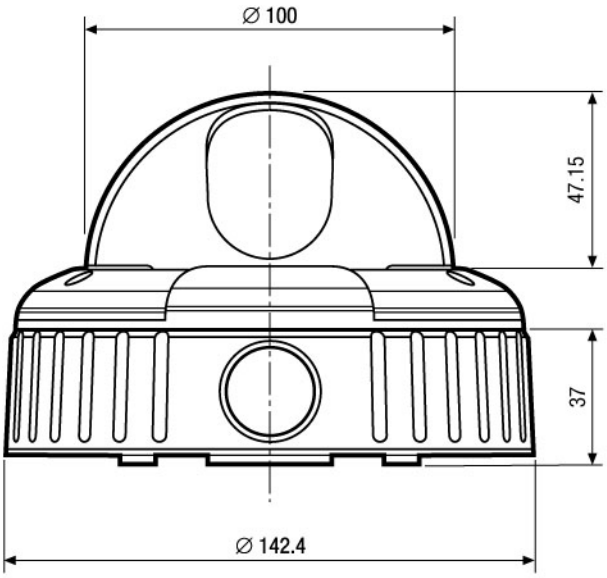

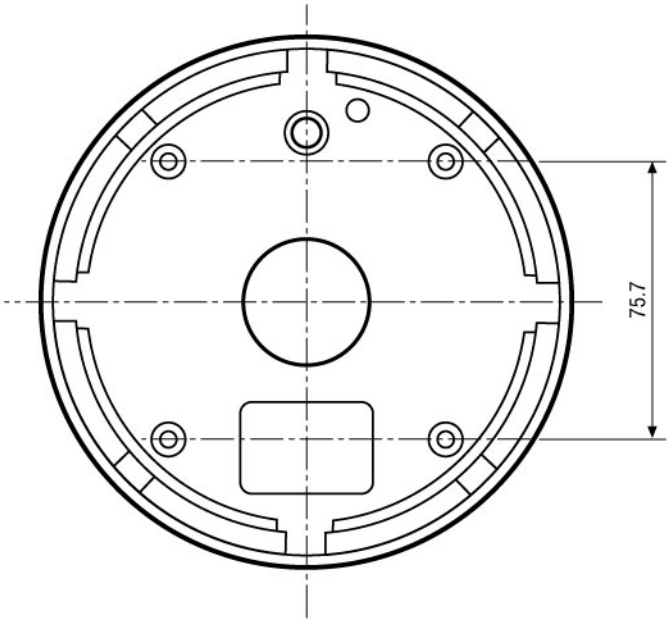

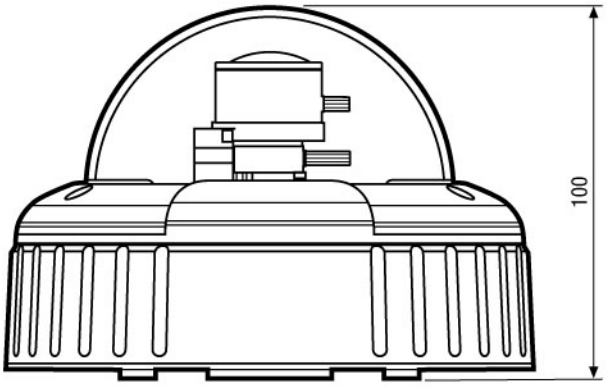

Maße/Dimensions: mm

© Copyright ISG mbH Intern.tätige Sicherheitsges. , Januar 2010- Technische Änderungen vorbehalten