VKC-1330/IR

Home I Security I Kameras I Boxed

VKC-1330/IR
1/3´´Tag/Nacht Kamera, DSP, EDR, RS-485, 510TVL,
230VAC

Art-Nr. 91968

Objektiv nicht enthalten

Hauptmerkmale

IR-Empfindliche Farb/SW-Kamera
Horizontale Auflösung: 510 TV-Linien (SW-Betrieb)
Empfindlichkeit: 0,001Lux bei F1,2 (Sens-up Ein)
Schwenkbarer IR-Sperrfilter
Automatische Verstärkungsregelung (AGC)
Elektronische Bildstabilisierung (DIS)
Gegenlichtkompensation (BLC)
High- und Low-Speed Shutter-Regelung
Bildschirm-Menüführung, Kameratitel-Einblendung
Verschiedene Bildschirm-Modis einstellbar
RS-232/RS-485 Steuerschnittstelle
C/CS-Mount, Betriebsspannung: 230VAC

Spezifikationen

System	Tag/Nacht
Videonorm	CCIR/PAL
Chipgröße	1/3´´
Aufnahmesensor	CCD, Sony Super HAD Interline Transfer
Aktive Bildelemente	440.000, 752(H) x 582(V)
Synchronisation	Netzverkoppelt/Intern (schaltbar)
Fremdsynchronisation	-
Signal-/Rauschabstand	52dB (AGC ausgeschaltet)
Gamma-Korrektur	0,45
Horizontale Auflösung	480 TVL, (Farbe), 510 TVL (SW-Betrieb)
Lichtempfindlichkeit (bei 50% Videosignal)	0,23Lux, mit Low-Speed-Shutter: 0,001Lux, gemessen jeweils bei F1,2 und Farbbetrieb. 0,1Lux bei S/W-Betrieb
Manueller elektronischer Shutter (MES)	1/50 ~1/10.000Sek.

© Copyright ISG mbH Intern.tätige Sicherheitsges. , Dezember 2009- Technische Änderungen vorbehalten

VKC-1330/IR

(Fortsetzung Spezifikationen)

Low Speed Shutter	ja
Low Speed Shutter (DSS)	1/30Sek. ~1Sek. (50 HB/Sek.)
Digitale Rauschunterdrückung (DNR)	nein
Gegenlichtkompensation	BLC
Wide Dynamic Range (WDR)	nein
Gegenlichtkompensation	3 Zonen: Mitte, Oben, Unten (Ein-/Ausschaltbar)
Weißabgleich (ATW)	Automatisch (AWB), getrennt einstellbar für Innen- und Außenbetrieb, oder Manuell. Weitbereichsabgleich (WAWB)
Apertur-Korrektur (APC)	Horizontal und Vertikal
IR-Sperrfilter	schaltbar
Umschaltung Tag/Nachtbetrieb	Kontakteingang vorhanden
Menüeinstellungen	Farbe/SW, PIP, Bildeinfrieren, Digitalzoom, Flackerfrei Ein/Aus, AGC. SW Ein/Extern. Spiegelbild (hor.), Positiv-/Negativbild. Digitale Bildstabilisierung (DIS)/ Erweiterter Dynamikbereich (EDR), Schärfe, Helligkeit, Shutter Modus, BLC, Weißabgleich. Speicherung oder Werkeinstellung
Menüsteuerung	Ein-/Ausschaltbar
Texteinblendung	Titel, Kamera-Nr. und Status
Digital Zoom	12-fach
Objektiv-Mount	CS
Nutzbare Blendensteuerungen	Manuell; Videosignalgesteuert; DC-Spannungsgesteuert
Belichtungsautomatik	Automatisch/Manuell/Flackerfrei/AGC
Kamera-Identifikation	Mittels ID-Nr.
Externe Einstellungen	Menü, Cursor Up/Down, AC-Phasenlage (˝Line Lock˝Funktion, wirksam nur bei 24VAC), AI/DC-Umschaltung, Pegel für DC-Spannungsgesteuerte Objektive, Auflagemaß
Videoausgänge	FBAS, 1Vss, (F)BAS, 75Ohm, BNC
Externe Anschlüsse	Video (BNC); Auto-Iris/DC-Objektive (4-pol.); Fernsteuereingang (6-pol.); Netzspannungseingang
Fernzugriff	Fernparametrierbar über RS-485 Schnittstelle
Steuer-Schnittstellen	RS-232, RS-485, Steuerprotokolle: eneo Fastrax-EII und Pelco D&P
Kamerabefestigung	1/4˝- 20 UNC Gewinde an der Gehäuseober- und -unterseite
Betriebsspannung	230VAC
Leistungsaufnahme	6,0W max.
Temperaturbereich (Betrieb)	-20°C ~+60°C
Abmessungen (HxBxT)	Siehe Maßzeichnung
Farbe	Gehäuse: Pantone 877, Front-/rückseitiger Deckel: 8400C
Gewicht	265g
Lieferumfang	6-pol. Steuer-Anschlusskabel mit offenen Enden, 4-pol. Objektiv-Stecker; C-Mount Adapterring
Zertifizierungen	CE

© Copyright ISG mbH Intern.tätige Sicherheitsges. , Dezember 2009- Technische Änderungen vorbehalten

VKC-1330/IR

Optionales Zubehör

43239	**A10Z04NDDC-NFS**	F1,4/10-40mm DC-Objektiv/var. Brennweite mit Fokus-Konstanthaltung, 1/2´´C
43249	**F07Z07NDDC-NFS**	F1,3/7,5-50mm DC-Objektiv/var. Brennw. mit Fokus-Konstanthaltung, 1/3´´CS
45246	**YV5X2.7R4B-SA2L**	F1,3/2,7-13,5mm DC-Objektiv/var. Brennw. Fokus-Konstanthaltung, 1/3´´CS
43251	**G04Z03NDDC-NFS**	F1,2/4,5-12,5mm DC-Objektiv/var. Brennw. mit Fokus-Konstanthaltung, 1/2´´CS
43252	**G04Z03M-NFS**	F1,2/4,5-12,5mm Objektiv/var. Brennweite mit Fokus-Konstanthaltung, 1/2´´, CS
70771	**WD-23**	Wandmontagearm mit Kugelkopf, 1/4´´Befestigungsschraube, Pantone 877
70769	**WD-22**	Wandmontagearm mit Kugelkopf, 1/4´´Kamerabefestigungsschraube, Beige
70697	**WD-21/RAL9006**	Wandmontagearm mit Kugelkopf, 1/4´´Kamerabefestigungsschraube, RAL9006

© Copyright ISG mbH Intern.tätige Sicherheitsges. , Dezember 2009- Technische Änderungen vorbehalten

Technische Zeichnung

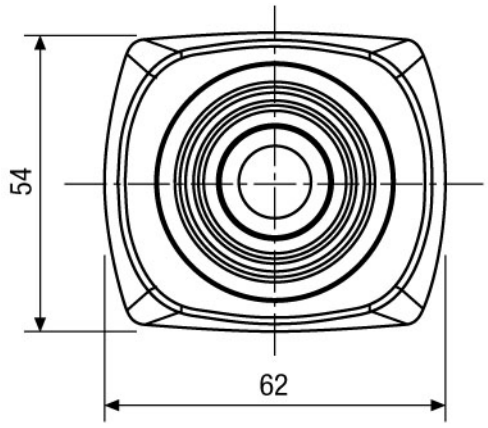

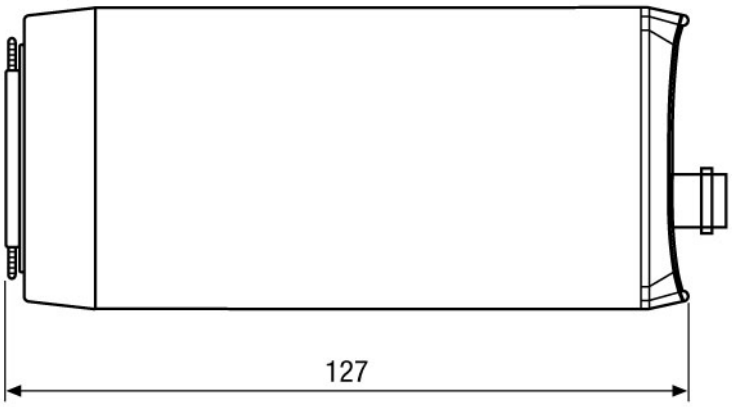

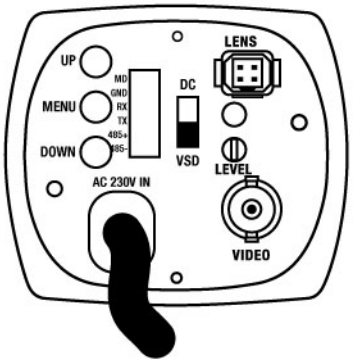

Maße/Dimensions: mm

© Copyright ISG mbH Intern.tätige Sicherheitsges. , Dezember 2009- Technische Änderungen vorbehalten