VK-1318/WDDG1

VK-1318/WDDG1
1/3´´S/W Dome (Einbau), 4-8mm, 600TVL, 12VDC,

Art-Nr. 91944

Hauptmerkmale

Für Decken- und Wandeinbau
Vandalismusgeschützte Ausführung
Klare PC-Kuppel mit schwarzem Inneneinsatz
1/3´´S/W-Platinenkamera mit man. Varifokal-Objektiv
Integriertes Varifokal-Objektiv: F2,0/4-8mm
Horizontale Auflösung: 600 TV-Linien
Automatische Shutterregelung (AES)
Automatische Verstärkungsregelung (AGC)
Einfache Montage im Innenbereich
Manuelle 3-Achsen Kameraausrichtung

Spezifikationen

Videonorm	CCIR
System	schwarz/weiß, CCIR/PAL
Chipgröße	1/3´´
Aufnahmesensor	CCD, Sony Super HAD Interline Transfer
Aktive Bildelemente	440.000, 752(H) x 582(V)
Synchronisation	Intern
Lichtempfindlichkeit (bei 50% Videosignal)	0,75 Lux, 0,75Lux bei F1,2 (gemessen); 2,1Lux bei F2,0
Horizontale Auflösung	600 TVL
Drehbereich	360°
Gamma-Korrektur	0,45
Linearer elektronischer Shutter (ESC)	1/50 ~1/100.000Sek.
Low Speed Shutter	nein
Digitale Rauschunterdrückung (DNR)	nein
Gegenlichtkompensation	nein

© Copyright ISG mbH Intern.tätige Sicherheitsges. , Januar 2010- Technische Änderungen vorbehalten

VK-1318/WDDG1

(Fortsetzung Spezifikationen)

Wide Dynamic Range (WDR)	nein
IR-Schwenkfilter	nein
IR-Sperrfilter	nein
Videoausgänge	BAS, 1Vss, BAS, 75Ohm
Objektiv-Mount	Objektiv integriert
Objektiv Typ	Varifokal
Objektiv	F2,0~2,8 / 4~8mm ohne Blende
Asphärische Technologie	nein
Brennweite	4 mm - 8 mm
Bildwinkel horizontal	63° - 34°
Blendensteuerung	nein
MOD (Minimum Object Distance)	0,1 m
Filtergewinde	nicht vorhanden
Kabelanschluss	Kabel mit offenen Enden
Kabeleinführung	2x 8mm Bohrungen (Gummistopfen-Durchführung)
Steuer-Schnittstellen	nein
Temperaturbereich (Betrieb)	-10°C ~+50°C
Heizung	nein
Schutzart	IP65, bei sachgerechter Montage gemäß Betriebsanleitung
Betriebsspannung	12VDC
Leistungsaufnahme	ca. 1,4W
Vandalismusgeschützt	ja
Kuppel	3mm Polycarbonat -klar- mit schwarzer Innenabdeckung und Ausblick-schlitz, hohe Widerstandsfähigkeit.
Farbe (Kuppel)	klar
Kamera-Einbau	nein
Montageart	Wandmontage, Deckeneinbau
Gehäuse	Außen
Gehäusematerial	Aluminium
Gehäuse	Aluminiumguss mit Polycarbonat-Kuppel
Farbe (Gehäuse)	Pantone Cool Gray 1C
Abmessungen (HxBxT)	Siehe Maßzeichnung
Gewicht	ca. 750g
Mitgeliefertes Zubehör	Befestigungs-Beipack, Torx-Schlüssel, Blindstopfen 3/4´´
Zertifizierungen	CE

Optionales Zubehör

77773	**VT-PS12DCDT1**	Netzgerät 12VDC/1,0A, stab., Tischpult Version, 1,8m DC-Kabel m. offenen Enden

© Copyright ISG mbH Intern.tätige Sicherheitsges. , Januar 2010- Technische Änderungen vorbehalten

70495	**VT-PS12DC-7**	Stecker-Netzgerät, 100-240V/12VDC-1,25A, stab, Kontinent & UK-Netzstecker-Einsatz
70536	**VT-PS12DC-9**	Stecker-Netzgerät 100-240VAC/12VDC (1,0A), stabilisiert, mit offenen Enden

© Copyright ISG mbH Intern.tätige Sicherheitsges. , Januar 2010- Technische Änderungen vorbehalten

Produktinformationen

Lieferung mit Englisch sprachiger Montage- und Betriebsanleitung

© Copyright ISG mbH Intern.tätige Sicherheitsges. , Januar 2010- Technische Änderungen vorbehalten

VK-1318/WDDG1

Technische Zeichnung

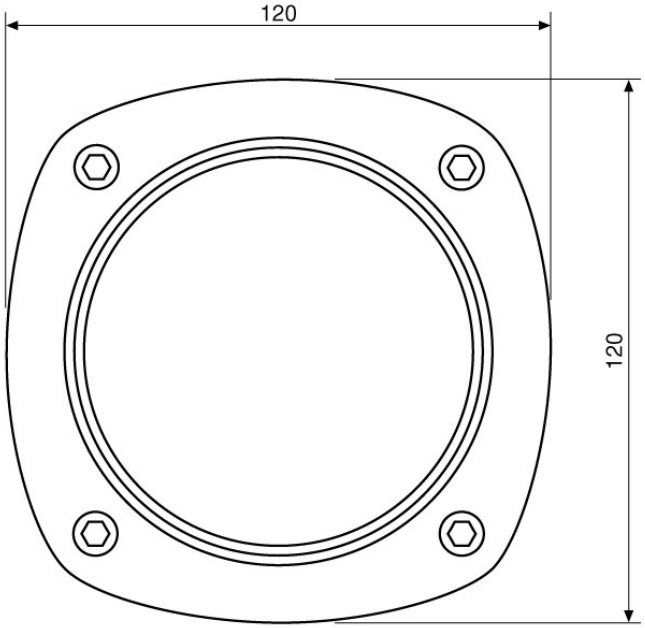

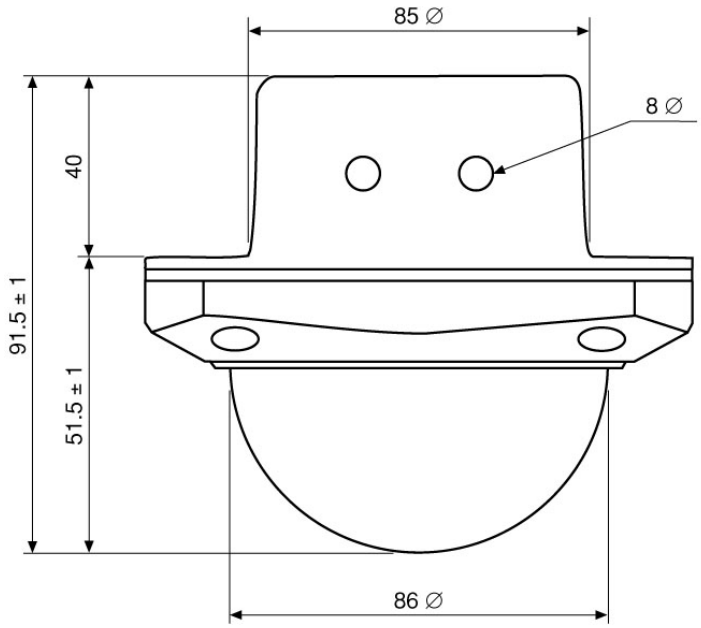

Maße/Dimensions: mm

ISG mbH Intern.tätige Sicherheitsges.
Konrad-Wolf-Str. 45 · 13055 Berlin · DE

© Copyright ISG mbH Intern.tätige Sicherheitsges. , Januar 2010- Technische Änderungen vorbehalten