# VK-1316S/12V

Home I Security I Kameras I Boxed

VK-1316S/12V
1/3´´S/W Kamera, 570TVL, 12VDC,

## Art-Nr. 91931

Objektiv nicht enthalten

## Hauptmerkmale

**Horizontale Auflösung: 570 TV-Linien**
**Hohe Lichtempfindlichkeit**
**Automatische Verstärkungsregelung (AGC)**
**Automatische Shutterregelung (AES)**
**H/V Aperturkorrektur (APC)**
**Gegenlichtkompensation (BLC)**
**Interne Synchronisation**
**Auto-Iris/DC-Iris Blendensteuerung**
**C/CS Mount**
**Eingangsspannung: 12VDC**

## Spezifikationen

| | |
|---|---|
| **System** | schwarz/weiß |
| **Videonorm** | CCIR |
| **Chipgröße** | 1/3´´ |
| **Aufnahmesensor** | CCD, Sony Super HAD Interline Transfer |
| **Aktive Bildelemente** | 440.000, (H) 752 x (V) 582 |
| **Signalverarbeitung** | Digital (DSP) |
| **Synchronisation** | Intern |
| **Signal-/Rauschabstand** | 46dB (AGC ausgeschaltet) |
| **Gamma-Korrektur** | 0,45 |
| **Horizontale Auflösung** | 570 TVL |
| **Lichtempfindlichkeit (bei 50% Videosignal)** | 0,1Lux bei F1,2 (gemessen) |
| **Low Speed Shutter** | nein |
| **Digitale Rauschunterdrückung (DNR)** | nein |
| **Gegenlichtkompensation** | BLC |

© Copyright ISG mbH Intern.tätige Sicherheitsges. , Dezember 2009- Technische Änderungen vorbehalten

# VK-1316S/12V

(Fortsetzung Spezifikationen)

| | |
|---|---|
| **Wide Dynamic Range (WDR)** | nein |
| **Apertur-Korrektur (APC)** | Horizontal und Vertikal |
| **IR-Sperrfilter** | nein |
| **Objektiv-Mount** | CS |
| **Nutzbare Blendensteuerungen** | Manuell, Videosignalgesteuert, DC-Spannungsgesteuert |
| **Spannungsversorgung für Auto-Iris Objektive** | 9VDC (max. 40mA) |
| **Externe Einstellungen** | Shutter (Ein/Aus), AGC (Ein/Aus), AI/DC-Blendensteuerung Pegel für DC-Spannungsgest. Objektive, Auflagemaß |
| **Videoausgänge** | BAS, 1Vss, BAS, 75Ohm |
| **Externe Anschlüsse** | Video (BNC), Auto-Iris/DC-Iris (4-pol.), 12VDC-Spannungseingang (2-pol.) |
| **Steuer-Schnittstellen** | nein |
| **Kamerabefestigung** | 1/4´´- 20 UNC Gewinde an der Gehäuseober- und -unterseite |
| **Betriebsspannung** | 12VDC, (+/-20%) |
| **Leistungsaufnahme** | 4W |
| **Temperaturbereich (Betrieb)** | -10°C ~+50°C |
| **Abmessungen (HxBxT)** | Siehe Maßzeichnung |
| **Farbe** | Gehäuse: Pantone 877, Front-/rückseitiger Deckel: 8400C |
| **Gewicht** | 225g |
| **Lieferumfang** | Kamera, C/CS Mountring, 4-pol. Objektivstecker, Betriebsanleitung |
| **Zertifizierungen** | CE |

## Optionales Zubehör

| | | |
|---|---|---|
| **77773** | **VT-PS12DCDT1** | Netzgerät 12VDC/1,0A, stab., Tischpult Version, 1,8m DC-Kabel m. offenen Enden |
| **70495** | **VT-PS12DC-7** | Stecker-Netzgerät, 100-240V/12VDC-1,25A, stab, Kontinent & UK-Netzstecker-Einsatz |
| **70771** | **WD-23** | Wandmontagearm mit Kugelkopf, 1/4´´Befestigungsschraube, Pantone 877 |
| **70769** | **WD-22** | Wandmontagearm mit Kugelkopf, 1/4´´Kamerabefestigungsschraube, Beige |
| **70688** | **WD-18** | Wandarm mit Kugelkopf, 1/4´´Kamerabefestigungsschraube, Beige |
| **70536** | **VT-PS12DC-9** | Stecker-Netzgerät 100-240VAC/12VDC (1,0A), stabilisiert, mit offenen Enden |

© Copyright ISG mbH Intern.tätige Sicherheitsges. , Dezember 2009- Technische Änderungen vorbehalten

# VK-1316S/12V



## Technische Zeichnung

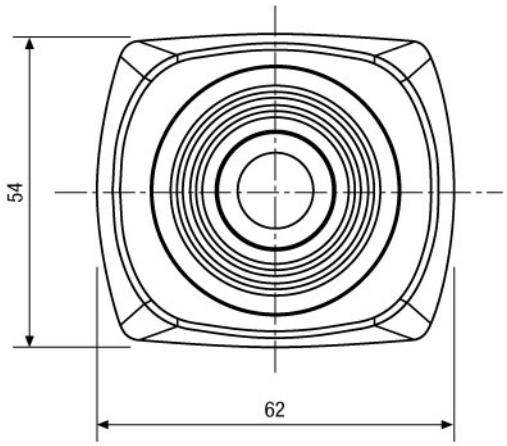


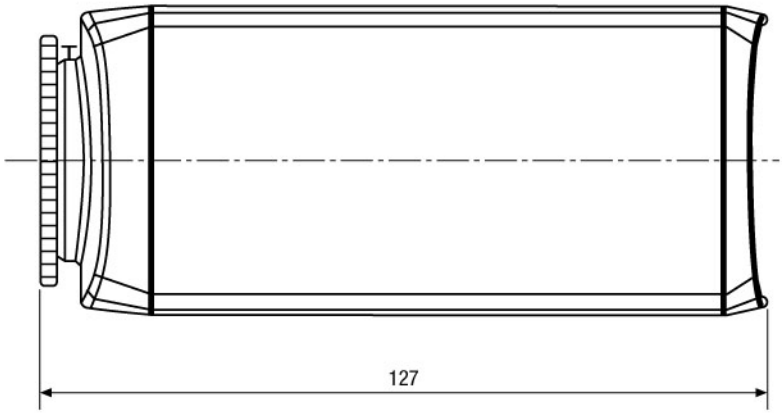


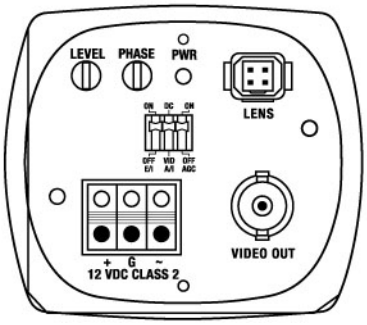


Maße/Dimensions: mm

ISG mbH Intern.tätige Sicherheitsges.
Konrad-Wolf-Str. 45 · 13055 Berlin · DE

© Copyright ISG mbH Intern.tätige Sicherheitsges. , Dezember 2009- Technische Änderungen vorbehalten