GLD-1401

Home I Security I IP Domes I Standard Fest

GLD-1401
1/3´´Netzwerk Dome, Fix, Farbe, Aufbau, 704x576,
480TVL, 12VDC

Art-Nr. 91576

Hauptmerkmale

Für Deckenaufbau im Innenraum
Vandalismusgeschützte Ausführung
Klare PC-Kuppel, 100mm
Integriertes Objektiv: F2,0/3,6mm
MJPEG und MPEG-4 Videokompression
Ereignis-Bildübertragung per E-Mail und FTP
Übertragungsrate: Bis zu 25 Bilder/Sek. (PAL)
Integrierter Bewegungsmelder
Ethernet-Schnittstelle: 10/100Base-TX
Zugriff über Standard Web Browser
Upgrade über FTP, USB-Schnittstelle, HTTP

Spezifikationen

Serie	eneo GL
Auflösungsstandard	SD
System	Farbe
Videonorm	PAL
Chipgröße	1/3´´
Aufnahmesensor	CCD, Sony Super HAD Interline Transfer (mit HQ1 DSP)
Lichtempfindlichkeit (bei 50% Videosignal)	0,4 Lux, bei F1,2 (gemessen)
Horizontale Auflösung	480 TVL
Automatische Verstärkungsregelung (AGC)	Vorhanden
Automatischer Elektronischer Shutter (ESC)	1/50 ~1/100.000Sek.
Digitale Rauschunterdrückung (DNR)	nein
Low Speed Shutter	nein
Weißabgleich (AWB)	2500 ~9500K

© Copyright VIDEOR E. Hartig GmbH, Mai 2012- Technische Änderungen vorbehalten

GLD-1401

(Fortsetzung Spezifikationen)

Gegenlichtkompensation	nein
Wide Dynamic Range (WDR)	nein
IR-Sperrfilter	Standard
Mirror Function	ja
Bildauflösung max.	704x576
Auflösung	704x576 (4:3), , 704x288 (4:3)
Bildübertragungsrate max.	25 fps
Übertragungsrate (Netzwerk)	30(25), 24, 15 Bilder/Sek. (MPEG4, bei allen Auflösungsstufen); 2,4MBit/Sek. über Netzwerk
Bildrate	max. 25 Bilder/Sek., PAL (Aufzeichnungs-Modus), Bildgröße 4 - 64KB (MJPEG)
Privacy Zones	Ein-/Aus schaltbar
Bewegungsmelder	ja, 96 Felder, 5 Empfindlichkeitsstufen
Externe Anschlüsse	Video (BNC), USB1.1, Netzwerk (RJ-45), Alarm Ein/Ausgänge, Reset, Spannungseingang (Hohlbuchse)
Videoausgänge	Composite (FBAS), 1Vss, 75Ohm, BNC
Digitale Kennzeichnung	Wasserzeichen (M-JPEG)
Audiounterstützung	nein
Alarmeingänge	1, 1 (Softwareunterstützt)
Alarmausgänge	1
Alarm-Weiterleitung	Automatischer Verbindungsaufbau zu einer IP-Adresse (FTP)
Interner Speicher	nein
Kompressionsverfahren	M-JPEG, MPEG-4
Datenstromarten (Stream types)	MPEG-4, MJPEG alternativ
Wiedergabe	über Browser auf PC oder Lan-Cam-Viewer Software
Ethernet-Schnittstelle	10Base-T, 100Base-TX
Web Browser	MS Internet Explorer mind. Vers. 6.0
Netzwerkprotokolle	TCP/IP, DHCP, HTTP, ICMP, FTP, ARP, SMTP, DDNS, DNS, UPnP, PP-PoE
Objektiv Typ	Festbrennweite
Brennweite	3,6 mm
Bildwinkel horizontal	52°
Blendenbereich	F2,0
Blendensteuerung	nein
MOD (Minimum Object Distance)	0,5 m
Beleuchtung	nein
Steuer-Schnittstellen	nein
Fernzugriff	Web Browser, Remote Software
Zugriff	max. 10 Nutzer gleichzeitig
Passwortschutz	ja

© Copyright VIDEOR E. Hartig GmbH, Mai 2012- Technische Änderungen vorbehalten

GLD-1401

(Fortsetzung Spezifikationen)

e-PTZ Unterstützung	nein
Drehbereich	359°
Betriebsspannung	12VDC
Power over Ethernet	nein
Heizung	nein
Leistungsaufnahme	3,6W max.
Montageart	Deckenmontage
Temperaturbereich (Betrieb)	0°C ~+50°C
Vandalismusgeschützt	ja
Verdeckte Kabelführung	ja
Gehäuse	Innen
Gehäusematerial	Aluminium
Farbe (Gehäuse)	grau
Farbe (Kuppel)	klar
Schutzart	IP54
Management-Software-Unterstützung	Aimetis - Symphony, Zelaris, Netavis, GL-Manager, Milestone XProtect Corporate
SDK	nein
ONVIF	nein
Zertifizierungen	CE
Abmessungen (HxBxT)	siehe Maßzeichnung
Gewicht	450g
Lieferumfang	LanCam - Viewer Software, Netzgerät 100~240VAC/50Hz - 2A, USB-Kabel, Betriebsanleitung

Optionales Zubehör

200803	**ZELARIS ELEMENTS**	Video Management Software, für eneo IP Kameras

© Copyright VIDEOR E. Hartig GmbH, Mai 2012- Technische Änderungen vorbehalten

GLD-1401

Produktinformationen

Viewer-Software mit Aufzeichnungsmöglichkeit von bis zu 16 GLD-1401. Systemanforderungen der Viewer-Software: Standard PC mit PIV Prozessor und >1,8 GHz Systemtakt. Windows 2000 oder Win XP. Netzwerkanschluss 10/100 Base-Tx. Internet-Explorer 6 oder höher. Festplatte: 80 Gbyte je nach Aufzeichnungsbedarf. Arbeitsspeicher 512 Mbyte (empfohlen)

© Copyright VIDEOR E. Hartig GmbH, Mai 2012- Technische Änderungen vorbehalten

Technische Zeichnung

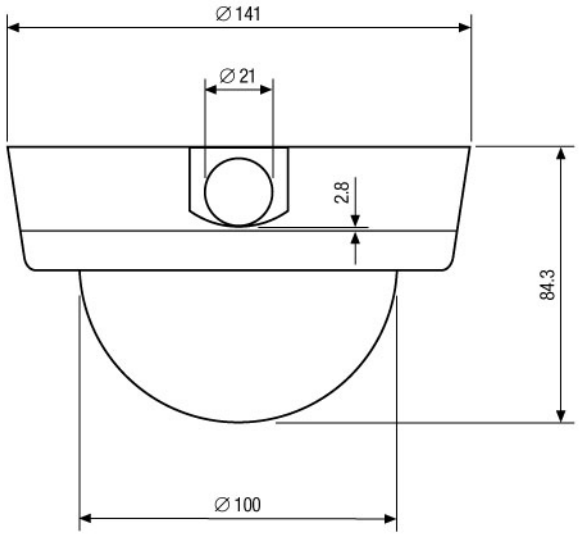

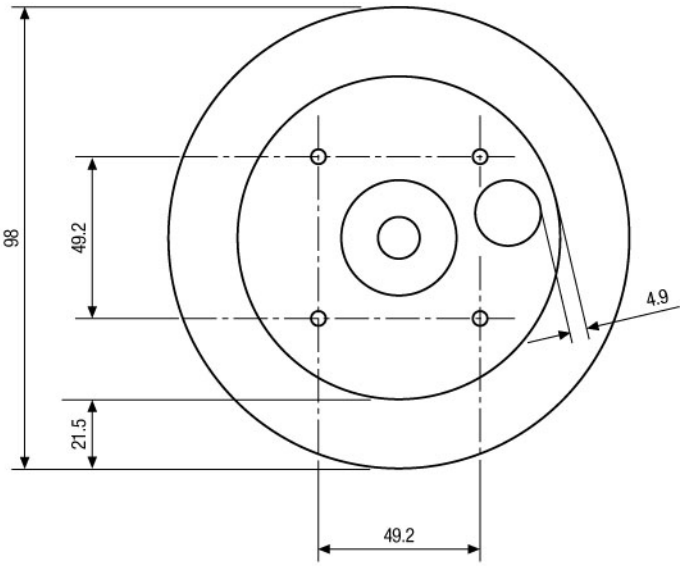

Maße/Dimensions: mm

© Copyright VIDEOR E. Hartig GmbH, Mai 2012- Technische Änderungen vorbehalten