VKC-135

VKC-135
1/3´´Farb-Platinenkamera, 4,0mm, 480TVL, 12VDC,

Art-Nr. 91506

Hauptmerkmale

- **Horizontale Auflösung: 480 TV-Linien**
- **FBAS und Y/C-Signalausgang**
- **Digitale Signalverarbeitung (DSP)**
- **Gegenlichtkompensation (BLC)**
- **Elektronische Shutterregelung (ESC)**
- **High und Low-Speed Shutter**
- **Interne Synchronisation**
- **Automatischer oder manueller Weißabgleich**
- **Schaltbarer Flackerfrei-Modus**
- **Hohe Lichtempfindlichkeit**

Spezifikationen

System	Farbe
Videonorm	PAL
Signalverarbeitung	Digital (DSP)
Chipgröße	1/3´´
Aufnahmesensor	CCD, Sony Super HAD Interline Transfer
Beleuchtung	nein
Aktive Bildelemente	440.000, 752(H) x 582(V)
Synchronisation	Intern
Horizontale Auflösung	480 TVL
Lichtempfindlichkeit (bei 50% Videosignal)	0,57Lux bei F1,2 (gemessen); 4,84Lux bei F3,5
Automatischer elektronischer Shutter (ESC)	1/50 ~1/10.000Sek.
Low Speed Shutter	nein
Digitale Rauschunterdrückung (DNR)	nein
Weißabgleich	Automatisch und Manuell (umschaltbar)

© Copyright ISG mbH Intern.tätige Sicherheitsges. , Dezember 2009- Technische Änderungen vorbehalten

VKC-135

(Fortsetzung Spezifikationen)

Gegenlichtkompensation	BLC
Wide Dynamic Range (WDR)	nein
Gegenlichtkompensation	Ja
IR-Sperrfilter	Standard
Interne Einstellungen	Elektronischer Shutter Ein/Aus, Manueller High-Speed Shutter, Manueller Low-Speed Shutter (2 bis 16 Halbbilder), Automatischer Weißabgleich, Manueller Weißableich (Rot/Grün), AGC Ein/Aus, Flickerless-Mode Ein/Aus, Pos./Neg. Videosignal-Ausgang
Videoausgänge	FBAS, 1Vss, (F)BAS, 75Ohm, BNC; Y/C: Y= 1Vss, C=0,3Vss, 75Ohm
Objektiv Typ	Festbrennweite
Objektiv	F3,5/4mm
Objektiv-Mount	Objektiv integriert
Asphärische Technologie	nein
Brennweite	4 mm
Bildwinkel horizontal	63°
Blendensteuerung	DC
Filtergewinde	nicht vorhanden
MOD (Minimum Object Distance)	0,1 m
Steuer-Schnittstellen	nein
Schutzart	IP42
Betriebsspannung	12VDC
Leistungsaufnahme	Ca. 2W
Temperaturbereich (Betrieb)	-10°C ~+40°C
Gehäusematerial	Aluminium
Gehäuse	Innen
Integrierte Wandhalterung	nein
Verdeckte Kabelführung	nein
Sonnenschutzdach	nein
Scheibenheizung	nein
Clear Shield	nein
Farbe (Gehäuse)	hellgrau
Abmessungen (HxBxT)	Siehe Maßzeichnung
Gewicht	115g
Zertifizierungen	CE

Optionales Zubehör

70536	**VT-PS12DC-9**	Stecker-Netzgerät 100-240VAC/12VDC (1,0A), stabilisiert, mit offenen Enden
70495	**VT-PS12DC-7**	Stecker-Netzgerät, 100-240V/12VDC-1,25A, stab, Kontinent & UK-Netzstecker-Einsatz
40062	**I0323M**	F3,5/2,3mm Platinenkameraobjektiv, 1/3´´Gewinde M12X0,75

© Copyright ISG mbH Intern.tätige Sicherheitsges. , Dezember 2009- Technische Änderungen vorbehalten

VKC-135

Produktinformationen

Lieferung mit Englisch sprachiger Montage- und Betriebsanleitung

© Copyright ISG mbH Intern.tätige Sicherheitsges. , Dezember 2009- Technische Änderungen vorbehalten

VKC-135

Technische Zeichnung

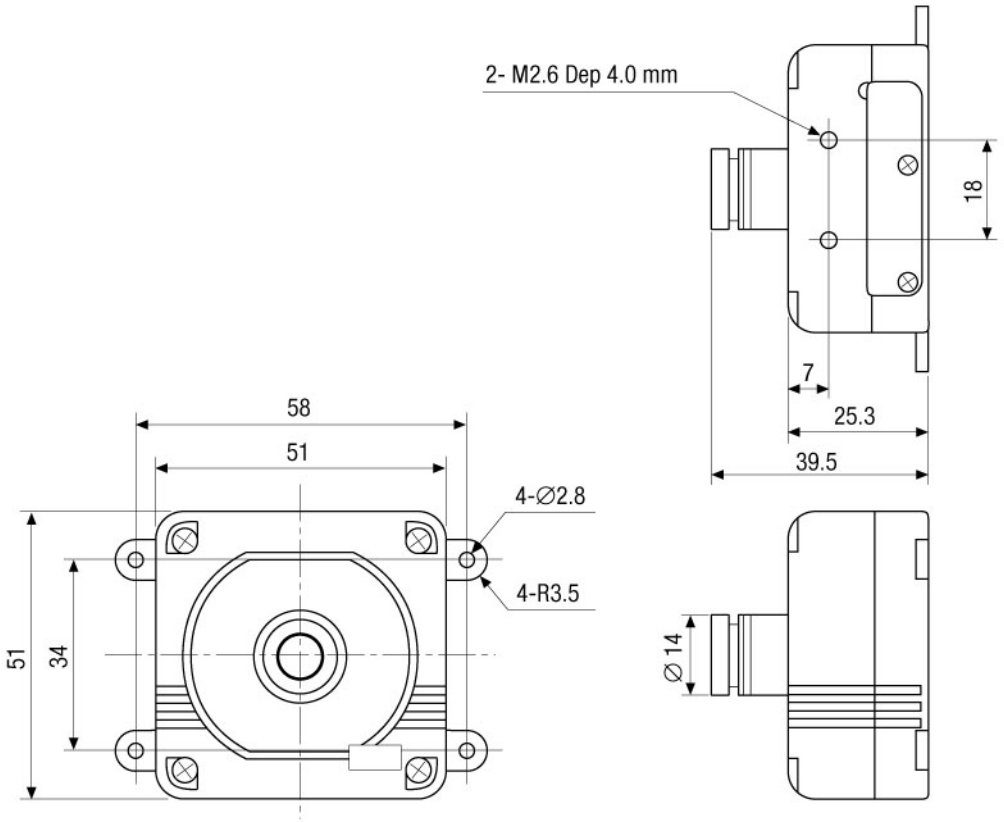

Maße/Dimensions: mm

© Copyright ISG mbH Intern.tätige Sicherheitsges. , Dezember 2009- Technische Änderungen vorbehalten