VMC-17LCD-HMPG1

Artikel-Nr.: 90558

17" (43cm) LCD/TFT Industrie Monitor, 1280x1024, 12VDC, Schutzglas, HDMI

Hauptmerkmale

Professioneller PAL/NTSC LCD/TFT Monitor
3D Kammfilter
FBAS, S-Video, HDMI, RGB- und Audio-Eingänge
Schnelle Signalumschaltung / Kurze Reaktionszeit
Robustes, kompaktes Metallgehäuse mit Schutzglas
Serienmäßig mit IR-Fernbedienung und Schutzglas
Mehrsprachige Bildschirm-Menüs
Auflösung: 1280x1024 Pixels (SXGA) / 700TV-Linien
"Anti Burn" Funktion (verhindert Pixeleinbrennen)
Artefakt, Rausch- & Bewegungsunschärfen-Reduktion
Integrierte Lautsprecher
Option: Fuß/Wand/Deckenhalterungen, 19"-Rahmen

Spezifikationen

Videonorm	PAL/NTSC
Display-Element	Color TFT/LCD
Bildschirmdiagonale	17"
Bildschirmdiagonale	43 cm
Pixelformat/größe	1280 (H) x 1024 (V), 0,264x0,264mm
Pixel-Fehlerklasse	ISO 13406-2, Klasse II
Auflösung Pixel	1280x1024
Auflösung	FBAS & Y/C: 700TV Linien, VGA: 640x480 (60 ~ 75Hz), SVGA: 800x600 (56 ~ 75Hz), XGA: 1024 x 768 (60 ~ 75Hz), SXGA: 1280 x 1024 (60 ~ 75Hz)
Kammfilter	ja
Kammfilter	Der digitale PAL 3D Kammfilter-Dekoder verrechnet vorherige und folgende Bilder, um die eineinander verschachtelten Farb- und Schwarzweiß-Signale besser zu trennen. Verhindert Farbschlieren und unruhige Farbkanten.
Kontrastverhältnis typisch	1000:1
Helligkeit typisch	250 cd/m²

Spezifikationen (Fortsetzung)

Betrachtungswinkel vertikal	160°
Betrachtungswinkel horizontal	160°
Hintergrundbeleuchtung	2CCFL
Reaktionszeit typisch	5 ms
PC-Eingänge	RGB: 0,714Vss, 75Ohm, H&V Syncr. (TTL), 15-pol. D-Sub
Videoeingänge (Art)	Y/C, VGA, HDMI, Composite (FBAS)
Videoeingänge	2x 1Vss, FBAS, automatischer 75Ohm-Abschluss (durchschleifbar), Y/C - Eingang, 4-pol. Mini-DIN, 75Ohm
Videoausgänge	2x Composite (FBAS)
Audioeingänge	2
Menüsprachen	Deutsch, Englisch, Französisch, Spanisch, Italienisch, Polnisch, Tschechisch, Russisch
Betriebsspannung	12VDC (±0,5V)
Leistungsaufnahme	28W
Externe Einstellungen	Menüsteuerung, Ein/Aus
Steuer-Schnittstellen	nein
Temperaturbereich (Betrieb)	0°C ~ +40°C
Gehäusematerial	Metall
Befestigung	VESA Standard (4x Gewinde M4, 100x100mm)
Farbe (Gehäuse)	anthrazit
Abmessungen (HxBxT)	334x398x49,5mm
Gesamthöhe mit Standfuß	416mm
Gewicht	5,0 kg
Lieferumfang	Netzgerät 100~240V/12VDC mit Netzkabel, VGA-Kabel, IR -Fernbedienung, Mehrsprachige Betriebsanleitung
Zertifizierungen	CE

Verfügbares Zubehör

Bild	Artikel-Nr. / Typ	Beschreibung
	LCD-ST/HM	Tischstandfuß für LCD-Monitor, Serie VMC-15"/17"/19", VESA Standard
	VMC-LCD/WMB-4	Wandhalterung für LCD-Monitore bis 23", schwenk- und neigbar
	UNO	Wandhalterung für LCD-Monitore bis 23", schwenk- und neigbar

Verfügbares Zubehör (Fortsetzung)

Bild	Artikel-Nr. / Typ	Beschreibung
	VMC-LCD/WCMB-1	Wand-/Deckenhalterung für LCD-Monitore 15"/17"/19" P-/CP -/CM-/HPC-/HMC1-Serie
	VMC-LCD/CMB-1	Deckenhalterung, schwenk- und neigbar für LCD-Monitore von 19" bis 30"
	LCD-17P-RMK	19"-Einbaurahmen für 17" LCD-Monitor (VMC-17LCD-P und VMC-17LCD-HMC1), 9HE,
	LCD-ST/P	Tischstandfuß für LCD-Monitor, Serie VMC-15"/17"/19", VESA Adapter

Technische Zeichnung

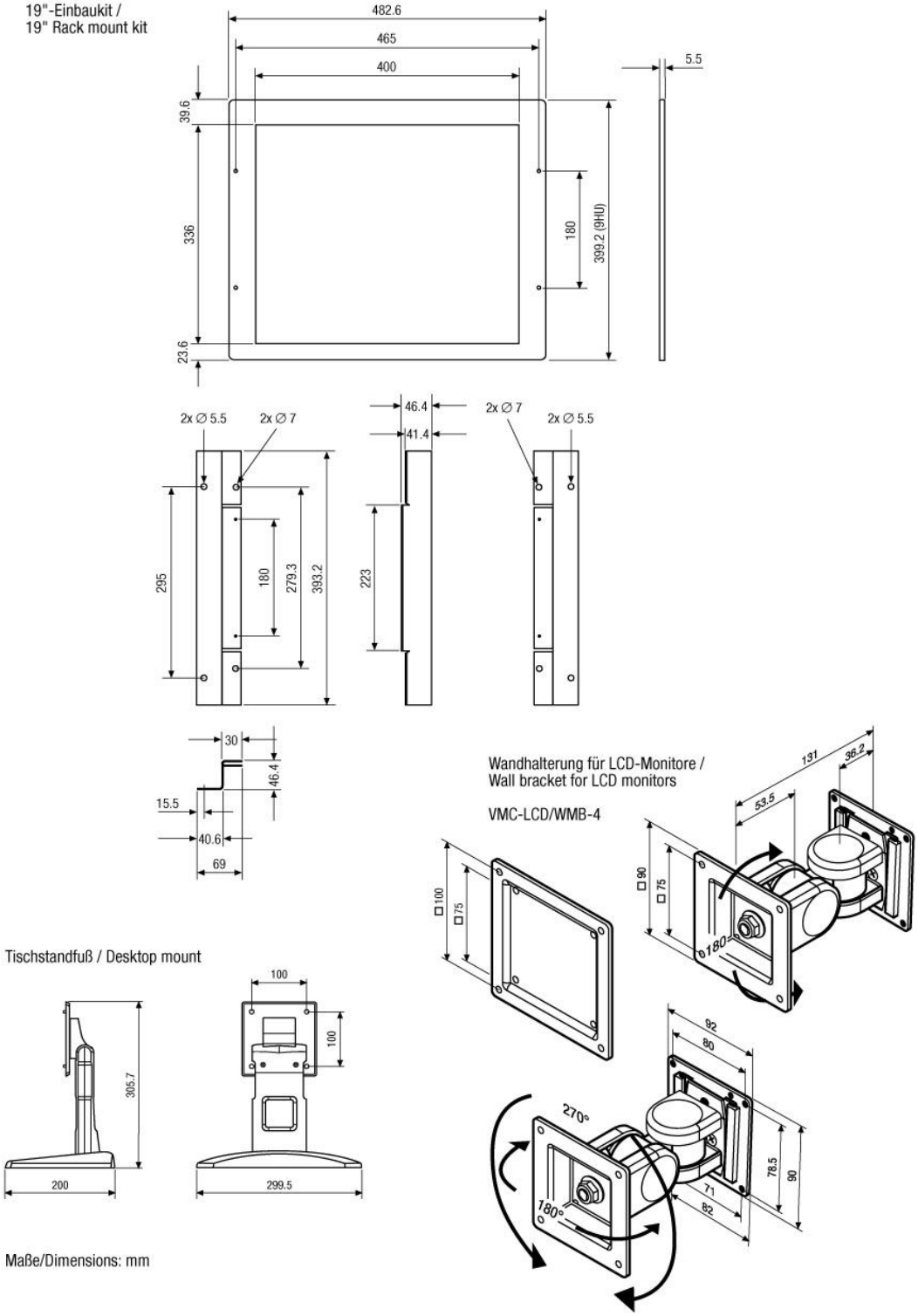

Ihr Partner für eneo Produkte: